apis

V1 80/210 — kom: 70

- OPIS -
NOTRANJA VRATA V STANOVANJIH

-svetla dimenzija	80/210
-zidarska dim./deb. zidu	90/215 d=12,5cm
-okvir/obdelava	lesen, pleskan
-krilo/obdelava	leseno, pleskano
-okovje	kromirano
-ključavnica	navadna
-obloga špalete/obdelava	
-opomba	suhomontažna izvedba vrat.

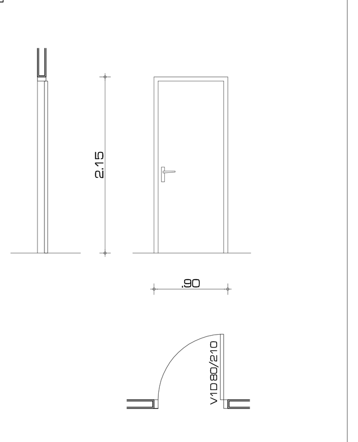

MERE KONTROLIRATI NA MESTU!

V2 80/210 — kom: 100

- OPIS -
NOTRANJA VRATA V KOPALNICE

-svetla dimenzija	80/210
-zidarska dim./deb. zidu	90/215 d=12,5cm
-okvir/obdelava	lesen, pleskan
-krilo/obdelava	leseno, pleskano
-okovje	kromirano
-ključavnica	navadna
-obloga špalete/obdelava	
-opomba	suhomontažna izvedba vrat.
	v vratih prezračevalna rešetka
	PVC 400x75
	po projektu strojnih inštalacij

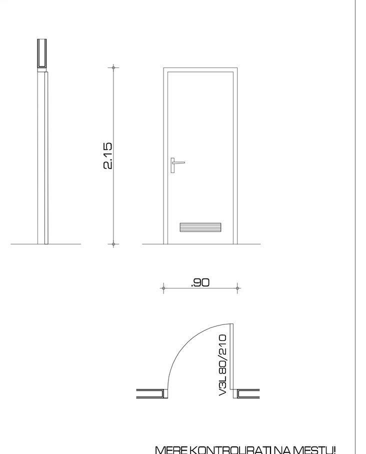

MERE KONTROLIRATI NA MESTU!

apis

V3 80/210 — kom: 4L, 6D

- OPIS -
VHODNA VRATA V STANOVANJA - EI₂30 - C2

-svetla dimenzija	80/210
-zidarska dim./deb. zidu	90/215 d=20cm
-okvir/obdelava	kovinski, pleskan
-krilo/obdelava	kovinsko, izol. jedro, obdelano z laminatom
-okovje	3 x nasadilo, kromirano
-ključavnica	varnostna, cilindrična, kromirana
-obloga špalete/obdelava	
-opomba	požarna dimotesna vrata EI₂30 - C2
	suhomontažna izvedba vrat.
	protivlomna, s kukalom
	vgrajen leseni prag, hrast
	višina praga max. 1,5cm nad tlakom

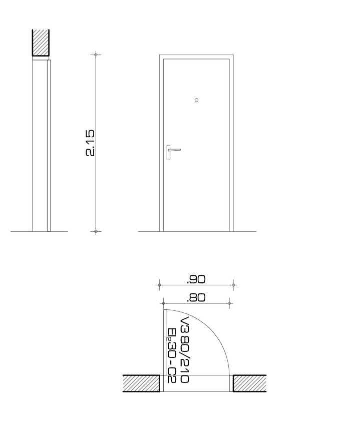

MERE KONTROLIRATI NA MESTU!

V4 80/210 — kom: 7

- OPIS -
NOTRANJA VRATA - drsna

-svetla dimenzija	80/210
-zidarska dim./deb. zidu	/
-okvir/obdelava	lesen, pleskan
-krilo/obdelava	leseno, pleskano
-okovje	kromirano
-ključavnica	/
-obloga špalete/obdelava	
-opomba	suhomontažna izvedba vrat.

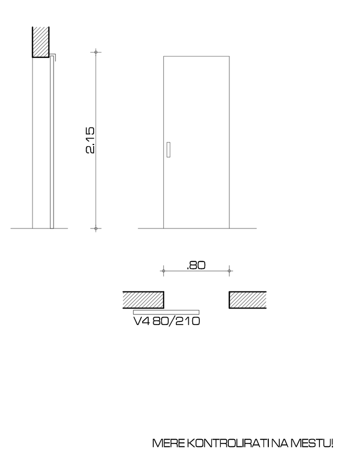

MERE KONTROLIRATI NA MESTU!

apis

V5 90/238 — kom: 4L, 6D

- OPIS -
VHODNA VRATA V OBJEKT - PRITLIČJE

-svetla dimenzija	90/238
-zidarska dim./deb. zidu	100/243 d=20cm
-okvir/obdelava	PVC, 5 komorni profil
-krilo/obdelava	PVC, 5 komorni profil, dvoslojni termopan
	Ug=1,1W/m²K, Uw=1,3W/m²K
-okovje	3 x nasadilo, kromirano
-ključavnica	varnostna, cilindrična, kromirana
	možnost odpiranja vrat iz notranjosti
	brez odklepanja - evakuacija
-obloga špalete/obdelava	
-opomba	suhomontažna izvedba vrat.
	protivlomna

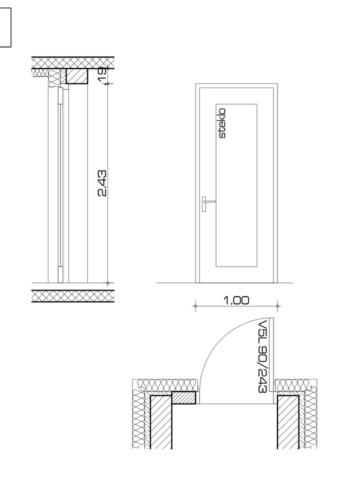

MERE KONTROLIRATI NA MESTU!

V6 80/210 — kom: 2D

- OPIS -
VHODNA VRATA V TOPLOTNO POSTAJO in SHRAMBE - EI₂30 - C2

-svetla dimenzija	80/210
-zidarska dim./deb. zidu	90/215 d=20cm
-okvir/obdelava	kovinski, pleskan
-krilo/obdelava	kovinsko, izol. jedro, obdelano z laminatom
-okovje	3 x nasadilo, kromirano
-ključavnica	varnostna, cilindrična, kromirana
-obloga špalete/obdelava	
-opomba	požarna dimotesna vrata EI₂30 - C2
	suhomontažna izvedba vrat.

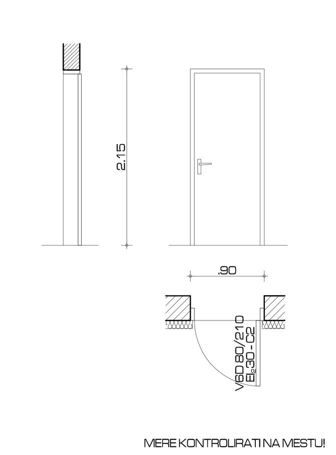

MERE KONTROLIRATI NA MESTU!

apis

V7 90/210 — kom: 1D

- OPIS -
VHODNA VRATA V PREDPROSTOR - KLET - EI₂30 - C2

-svetla dimenzija	90/210
-zidarska dim./deb. zidu	100/215 d=20cm
-okvir/obdelava	kovinski, pleskan
-krilo/obdelava	kovinsko, izol. jedro, obdelano z laminatom
-okovje	3 x nasadilo, kromirano
-ključavnica	varnostna, cilindrična, kromirana
-obloga špalete/obdelava	
-opomba	požarna dimotesna vrata EI₂30 - C2
	suhomontažna izvedba vrat.

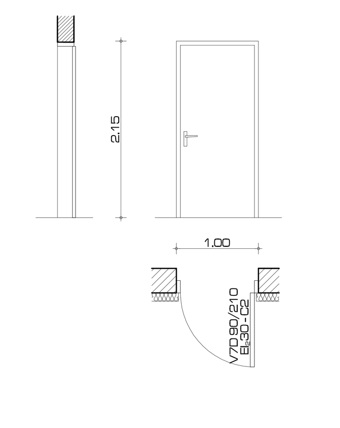

MERE KONTROLIRATI NA MESTU!

V8 80/225 — kom: 1L

- OPIS -
VHODNA VRATA V TOPLOTNO POSTAJO

-svetla dimenzija	80/225
-zidarska dim./deb. zidu	90/230
-okvir/obdelava	PVC, 5 komorni profil
-krilo/obdelava	PVC
-okovje	3 x nasadilo, kromirano
-ključavnica	varnostna, cilindrična, kromirana
-obloga špalete/obdelava	
-opomba	suhomontažna izvedba vrat.
	protivlomna
	vgrajene ALu prezračevalne rešetke
	2x 315/200mm

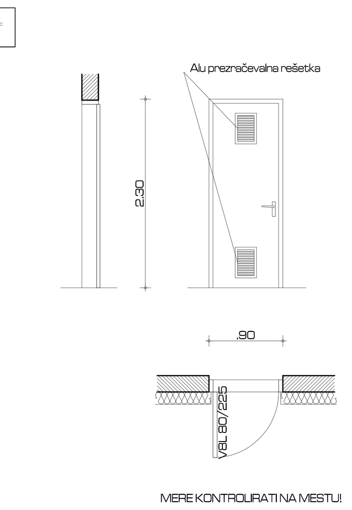

MERE KONTROLIRATI NA MESTU!

apis

V9 140/225 — kom: 1

- OPIS -
VHODNA VRATA V PREDPROSTOR - KLET

-svetla dimenzija	140/225
-zidarska dim./deb. zidu	150/230 d=20cm
-okvir/obdelava	PVC, 5 komorni profil
-krilo/obdelava	PVC, 5 komorni profil, dvoslojni termopan
	Ug=1,1W/m²K, Uw=1,3W/m²K
-okovje	3 x nasadilo, kromirano
-ključavnica	varnostna, cilindrična, kromirana
-obloga špalete/obdelava	
-opomba	suhomontažna izvedba vrat.
	protivlomna

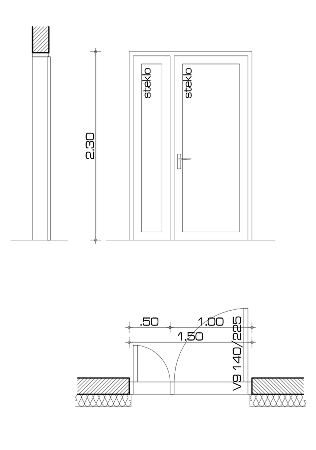

MERE KONTROLIRATI NA MESTU!

V10 70/210 — kom: 1L

- OPIS -
VHODNA VRATA V PROSTOR ČISTILKE

-svetla dimenzija	70/210
-okvir/obdelava	lesen, pleskan
-krilo/obdelava	leseno, pleskano
-okovje	kromirano
-ključavnica	navadna
-obloga špalete/obdelava	
-opomba	suhomontažna izvedba vrat.

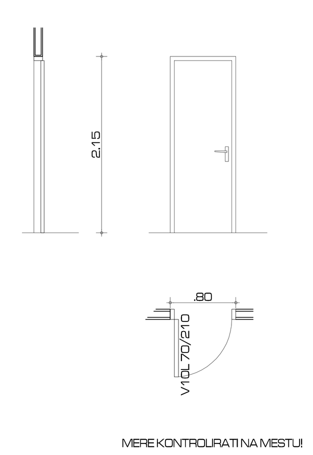

MERE KONTROLIRATI NA MESTU!

apis

V12 240/261 — kom: 1L

- OPIS -
NOTRANJA VRATA Z OBSVETLOBO IN NADSVETLOBO NA STOPNIŠČU

-svetla dimenzija	vrata 90/210,
-zidarska dim./deb. zidu	240/261
-okvir/obdelava	PVC, 5 komorni profil
-krilo/obdelava	PVC, 5 komorni profil, varnostno steklo
	Ug=1,1W/m²K, Uw=1,3W/m²K
-okovje	kromirano
-opomba	pozicija elementov je razvidna iz načrta arhitekture

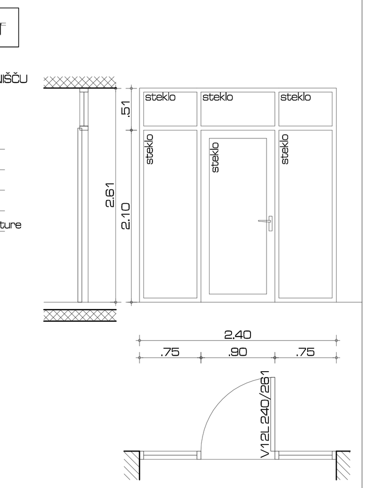

MERE KONTROLIRATI NA MESTU!

VS 170/271 — kom: 9

- OPIS -
VRATA shrambnih omar na balkonu - drsna

-svetla dimenzija	170/271
-zidarska dim./deb. zidu	/
-okvir/obdelava	/
-krilo/obdelava	HPL plošče za exterier
-okovje	zgornje in spodnje drsno vodilo
-ključavnica	/
-obloga špalete/obdelava	
-opomba	suhomontažna izvedba vrat.

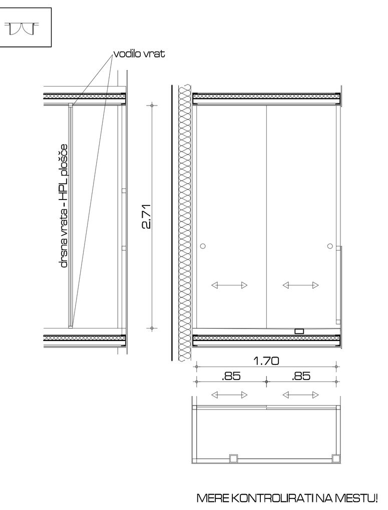

MERE KONTROLIRATI NA MESTU!

apis

O1 135/267 — kom: 9

- OPIS -
BALKONSKA VRATA v beli barvi, RAL vgradnja

-svetla dimenzija	
-zidarska dim./deb. zidu	135/267
-okvir/obdelava	PVC, 5 komorni profil
-krilo/obdelava	PVC, 5 komorni profil, dvoslojni termopan
	Ug=1,1W/m²K, Uw=1,3W/m²K, g=0,15
-okovje	kromirano
-odpiranje	klasično
-senčilo	podometna nadokenska izolativna roleta
-police	zunanja prešana pločevina
-opomba	ustrezen tesnilni materiel
	znižani spodnji prag
	pozicija elementov je razvidna iz načrta arhitekture

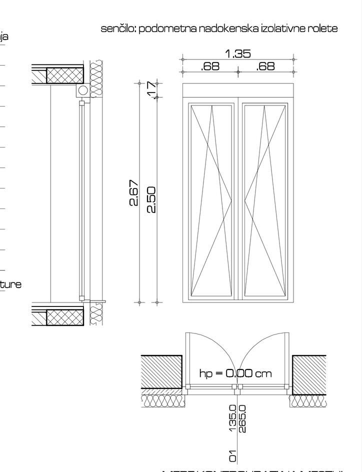

MERE KONTROLIRATI NA MESTU!

O2 135/175 — kom: 3

- OPIS -
OKNO v beli barvi, RAL vgradnja

-svetla dimenzija	
-zidarska dim./deb. zidu	135/175
-okvir/obdelava	PVC, 5 komorni profil
-krilo/obdelava	PVC, 5 komorni profil, dvoslojni termopan
	Ug=1,1W/m²K, Uw=1,3W/m²K, g=0,15
-okovje	kromirano
-odpiranje	klasično
-senčilo	podometna nadokenska izolativna roleta
-police	notranja polica PVC
	zunanja prešana pločevina
-opomba	ustrezen tesnilni materiel
	pozicija elementov je razvidna iz načrta arhitekture

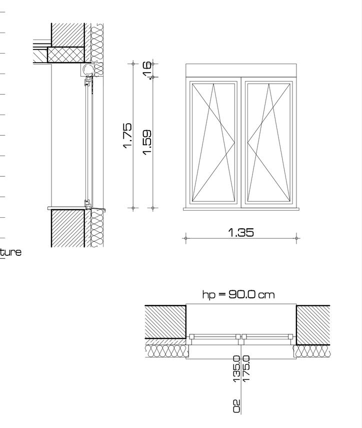

MERE KONTROLIRATI NA MESTU!

apis

O3 70/175 — kom: 3L

- OPIS -
OKNO v beli barvi, RAL vgradnja

-svetla dimenzija	
-zidarska dim./deb. zidu	70/175
-okvir/obdelava	PVC, 5 komorni profil
-krilo/obdelava	PVC, 5 komorni profil, dvoslojni termopan
	Ug=1,1W/m²K, Uw=1,3W/m²K, g=0,15
-okovje	kromirano
-odpiranje	klasično
-senčilo	podometna nadokenska izolativna roleta
-police	notranja polica PVC
	zunanja prešana pločevina
-opomba	ustrezen tesnilni materiel
	pozicija elementov je razvidna iz načrta arhitekture

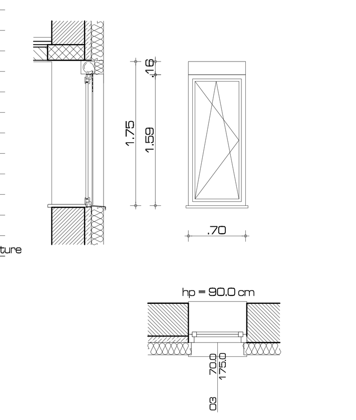

MERE KONTROLIRATI NA MESTU!

O4 175/175 — kom: 12

- OPIS -
OKNO v beli barvi, RAL vgradnja

-svetla dimenzija	
-zidarska dim./deb. zidu	175/175
-okvir/obdelava	PVC, 5 komorni profil
-krilo/obdelava	PVC, 5 komorni profil, dvoslojni termopan
	Ug=1,1W/m²K, Uw=1,3W/m²K, g=0,15
-okovje	kromirano
-odpiranje	klasično
-senčilo	podometna nadokenska izolativna roleta
-police	notranja polica PVC
	zunanja prešana pločevina
-opomba	ustrezen tesnilni materiel
	pozicija elementov je razvidna iz načrta arhitekture

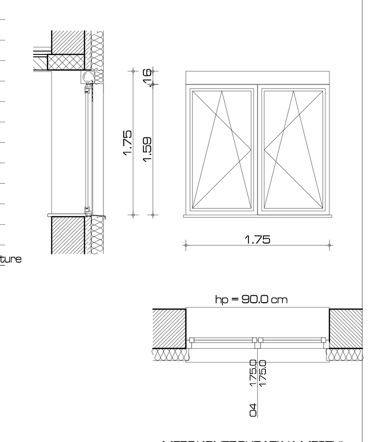

MERE KONTROLIRATI NA MESTU!

apis

O5 136/163 — kom: 1

- OPIS -
OKNO v beli barvi, RAL vgradnja

-svetla dimenzija	
-zidarska dim./deb. zidu	136/163
-okvir/obdelava	PVC, 5 komorni profil
-krilo/obdelava	PVC, 5 komorni profil, dvoslojni termopan
	Ug=1,1W/m²K, Uw=1,3W/m²K, g=0,15
-okovje	kromirano
-odpiranje	klasično
-senčilo	brez
-police	notranja polica PVC
	zunanja prešana pločevina
-opomba	ustrezen tesnilni materiel
	pozicija elementov je razvidna iz načrta arhitekture

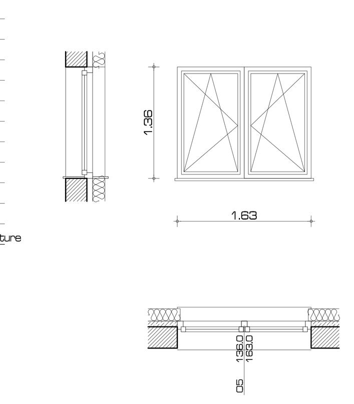

MERE KONTROLIRATI NA MESTU!

O6 135/155 — kom: 1

- OPIS -
OKNO v beli barvi, RAL vgradnja

-svetla dimenzija	
-zidarska dim./deb. zidu	135/155
-okvir/obdelava	PVC, 5 komorni profil
-krilo/obdelava	PVC, 5 komorni profil, dvoslojni termopan
	Ug=1,1W/m²K, Uw=1,3W/m²K, g=0,15
-okovje	kromirano
-odpiranje	klasično
-senčilo	podometna nadokenska izolativna roleta
-police	notranja polica PVC
	zunanja prešana pločevina
-opomba	ustrezen tesnilni materiel
	pozicija elementov je razvidna iz načrta arhitekture

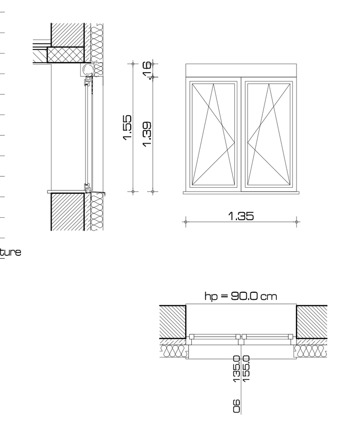

MERE KONTROLIRATI NA MESTU!

apis

O7 155/175 — kom: 2

- OPIS -
OKNO v beli barvi, RAL vgradnja

-svetla dimenzija	
-zidarska dim./deb. zidu	155/175
-okvir/obdelava	PVC, 5 komorni profil
-krilo/obdelava	PVC, 5 komorni profil, dvoslojni termopan
	Ug=1,1W/m²K, Uw=1,3W/m²K, g=0,15
-okovje	kromirano
-odpiranje	klasično
-senčilo	podometna nadokenska izolativna roleta
-police	notranja polica PVC
	zunanja prešana pločevina
-opomba	ustrezen tesnilni materiel
	pozicija elementov je razvidna iz načrta arhitekture

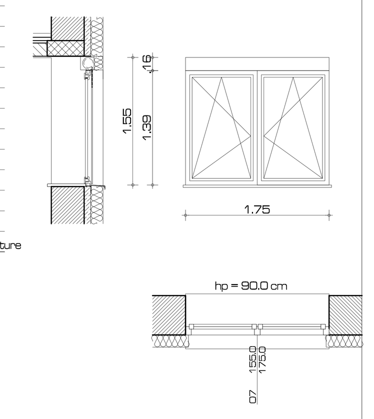

MERE KONTROLIRATI NA MESTU!

MERE KONTROLIRATI NA MESTU!

apis

O8 158/640 — kom: 1

- OPIS -
OKNO NA STOPNIŠČU v beli barvi, RAL vgradnja

-svetla dimenzija	
-zidarska dim./deb. zidu	158/640
-okvir/obdelava	PVC, 5 komorni profil
-krilo/obdelava	PVC, 5 komorni profil, dvoslojni termopan
	Ug=1,1W/m²K, Uw=1,3W/m²K, g=0,15
-okovje	kromirano
-odpiranje	fiksno, razen najvišjega segmenta, ki se odpira
	s pomočjo ročnega prožila - odvod dima in toplote
	ali s pomočjo navojne palice
	geometrična površina odpiranja je min. 1,0m2
-senčilo	/
-police	notranja polica PVC
	zunanja prešana pločevina
-opomba	ustrezen tesnilni materiel
	pozicija elementov je razvidna iz načrta arhitekture

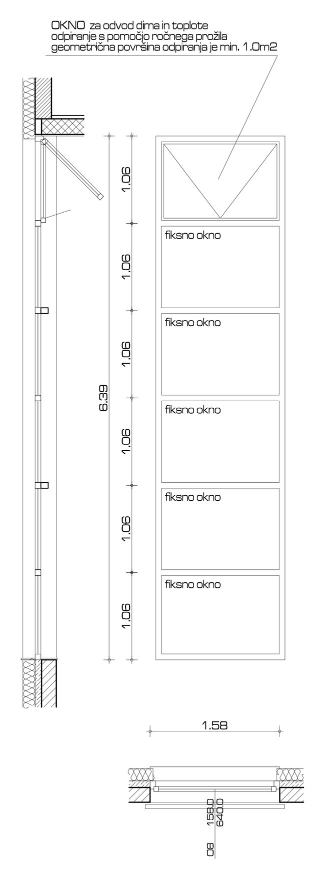

MERE KONTROLIRATI NA MESTU!