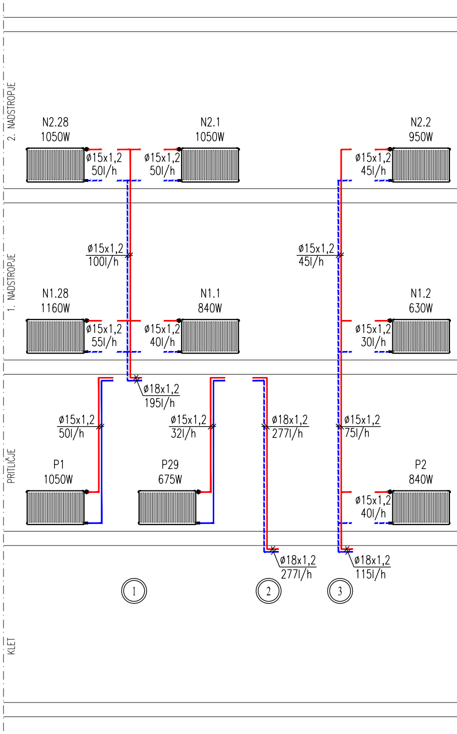
2. NADSTROPJE
1. NADSTROPJE
PRITLIČJE
KLET
N2.28
1050W
N2.1
1050W
N2.2
950W
ø15x1,2
50l/h
ø15x1,2
50l/h
ø15x1,2
45l/h
ø15x1,2
100l/h
ø15x1,2
45l/h
N1.28
1160W
N1.1
840W
N1.2
630W
ø15x1,2
55l/h
ø15x1,2
40l/h
ø15x1,2
30l/h
ø18x1,2
195l/h
ø15x1,2
50l/h
ø15x1,2
32l/h
ø18x1,2
277l/h
ø15x1,2
75l/h
P1
1050W
P29
675W
P2
840W
ø15x1,2
40l/h
ø18x1,2
277l/h
ø18x1,2
115l/h
1
2
3

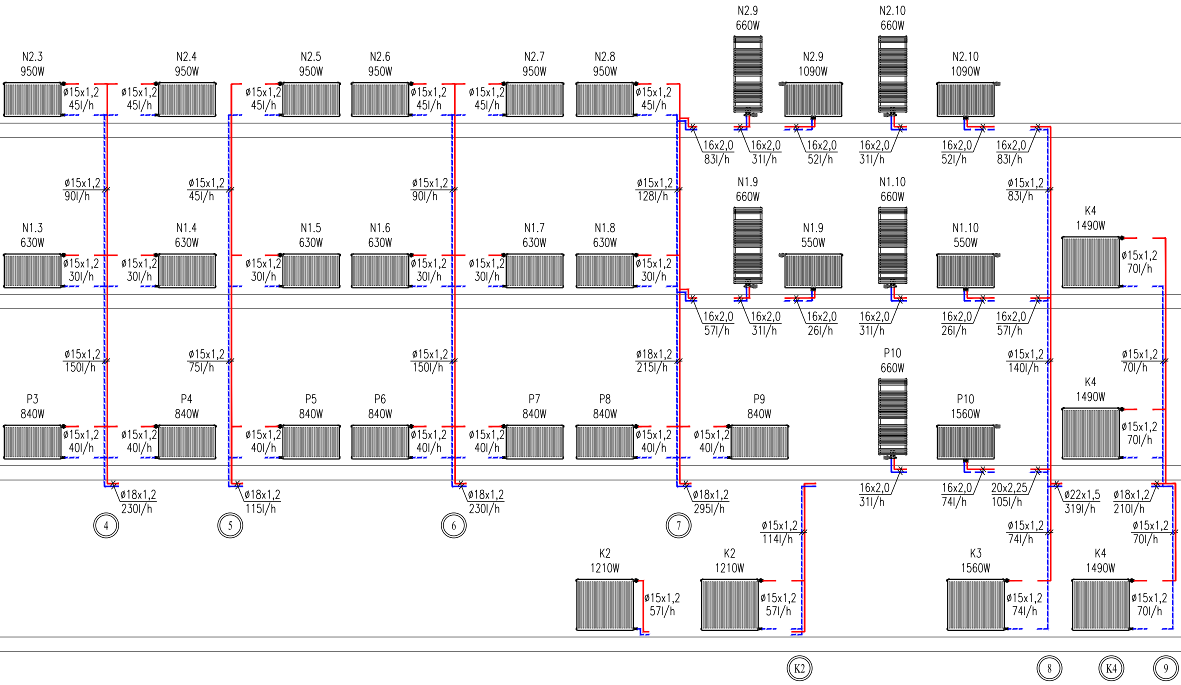
N2.3 950W
ø15x1,2 45l/h
N2.4 950W
ø15x1,2 45l/h
N2.5 950W
ø15x1,2 45l/h
N2.6 950W
ø15x1,2 45l/h
N2.7 950W
ø15x1,2 45l/h
N2.8 950W
ø15x1,2 45l/h
N2.9 660W
N2.9 1090W
N2.10 660W
N2.10 1090W
16x2,0 83l/h
16x2,0 31l/h
16x2,0 52l/h
16x2,0 31l/h
16x2,0 52l/h
16x2,0 83l/h
ø15x1,2 90l/h
ø15x1,2 45l/h
ø15x1,2 90l/h
ø15x1,2 128l/h
ø15x1,2 83l/h
N1.3 630W
ø15x1,2 30l/h
N1.4 630W
ø15x1,2 30l/h
N1.5 630W
ø15x1,2 30l/h
N1.6 630W
ø15x1,2 30l/h
N1.7 630W
ø15x1,2 30l/h
N1.8 630W
ø15x1,2 30l/h
N1.9 660W
N1.9 550W
N1.10 660W
N1.10 550W
K4 1490W
ø15x1,2 70l/h
16x2,0 57l/h
16x2,0 31l/h
16x2,0 26l/h
16x2,0 31l/h
16x2,0 26l/h
16x2,0 57l/h
ø15x1,2 150l/h
ø15x1,2 75l/h
ø15x1,2 150l/h
ø18x1,2 215l/h
ø15x1,2 140l/h
ø15x1,2 70l/h
P3 840W
ø15x1,2 40l/h
P4 840W
ø15x1,2 40l/h
P5 840W
ø15x1,2 40l/h
P6 840W
ø15x1,2 40l/h
P7 840W
ø15x1,2 40l/h
P8 840W
ø15x1,2 40l/h
P9 840W
ø15x1,2 40l/h
P10 660W
P10 1560W
K4 1490W
ø15x1,2 70l/h
ø18x1,2 230l/h
ø18x1,2 115l/h
ø18x1,2 230l/h
ø18x1,2 295l/h
16x2,0 31l/h
16x2,0 74l/h
20x2,25 105l/h
ø22x1,5 319l/h
ø18x1,2 210l/h
4
5
6
7
ø15x1,2 114l/h
ø15x1,2 74l/h
ø15x1,2 70l/h
K2 1210W
ø15x1,2 57l/h
K2 1210W
ø15x1,2 57l/h
K3 1560W
ø15x1,2 74l/h
K4 1490W
ø15x1,2 70l/h
K2
8
K4
9

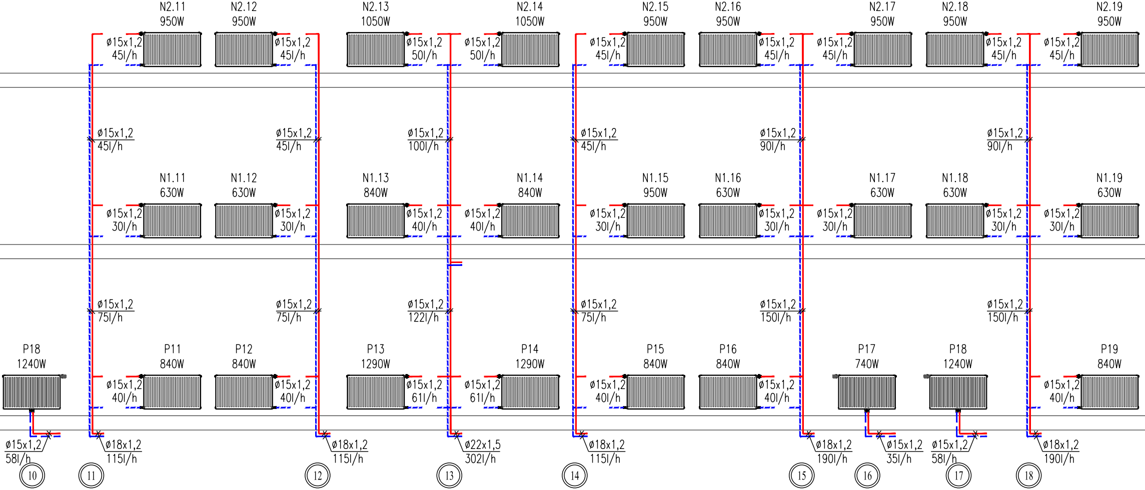
N2.11
950W
N2.12
950W
N2.13
1050W
N2.14
1050W
N2.15
950W
N2.16
950W
N2.17
950W
N2.18
950W
N2.19
950W
ø15x1,2
45l/h
ø15x1,2
45l/h
ø15x1,2
50l/h
ø15x1,2
50l/h
ø15x1,2
45l/h
ø15x1,2
45l/h
ø15x1,2
45l/h
ø15x1,2
45l/h
ø15x1,2
45l/h
ø15x1,2
45l/h
ø15x1,2
45l/h
ø15x1,2
100l/h
ø15x1,2
45l/h
ø15x1,2
90l/h
ø15x1,2
90l/h
N1.11
630W
N1.12
630W
N1.13
840W
N1.14
840W
N1.15
950W
N1.16
630W
N1.17
630W
N1.18
630W
N1.19
630W
ø15x1,2
30l/h
ø15x1,2
30l/h
ø15x1,2
40l/h
ø15x1,2
40l/h
ø15x1,2
30l/h
ø15x1,2
30l/h
ø15x1,2
30l/h
ø15x1,2
30l/h
ø15x1,2
30l/h
ø15x1,2
75l/h
ø15x1,2
75l/h
ø15x1,2
122l/h
ø15x1,2
75l/h
ø15x1,2
150l/h
ø15x1,2
150l/h
P18
1240W
P11
840W
P12
840W
P13
1290W
P14
1290W
P15
840W
P16
840W
P17
740W
P18
1240W
P19
840W
ø15x1,2
40l/h
ø15x1,2
40l/h
ø15x1,2
61l/h
ø15x1,2
61l/h
ø15x1,2
40l/h
ø15x1,2
40l/h
ø15x1,2
40l/h
ø15x1,2
58l/h
ø18x1,2
115l/h
ø18x1,2
115l/h
ø22x1,5
302l/h
ø18x1,2
115l/h
ø18x1,2
190l/h
ø15x1,2
35l/h
ø15x1,2
58l/h
ø18x1,2
190l/h
10
11
12
13
14
15
16
17
18

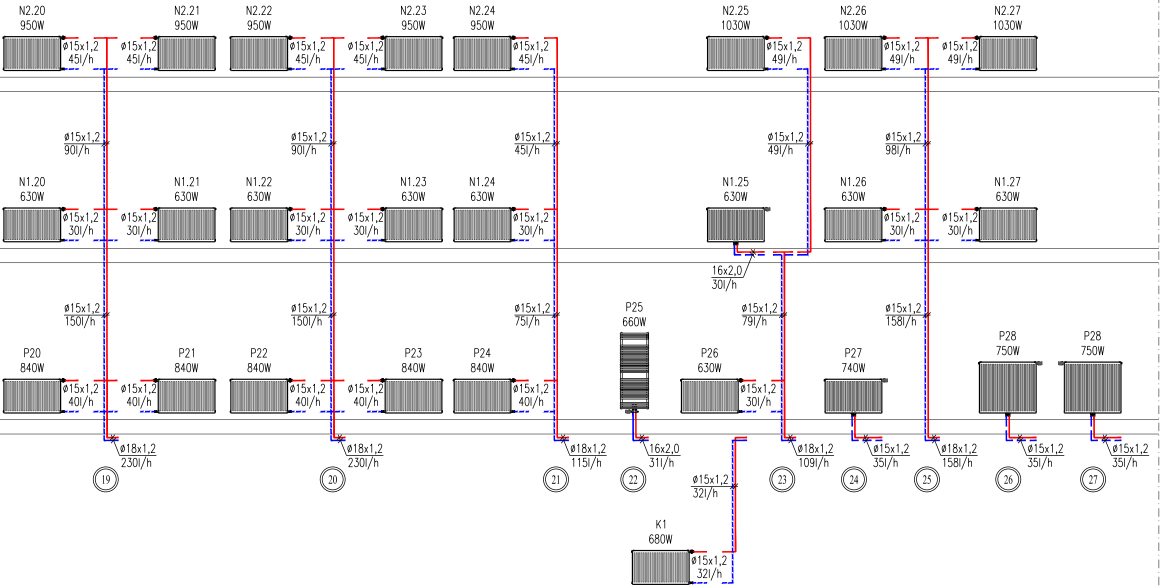
N2.20
950W
ø15x1,2
45l/h
N2.21
950W
ø15x1,2
45l/h
N2.22
950W
ø15x1,2
45l/h
N2.23
950W
ø15x1,2
45l/h
N2.24
950W
ø15x1,2
45l/h
N2.25
1030W
ø15x1,2
49l/h
N2.26
1030W
ø15x1,2
49l/h
N2.27
1030W
ø15x1,2
49l/h
ø15x1,2
90l/h
ø15x1,2
90l/h
ø15x1,2
45l/h
ø15x1,2
49l/h
ø15x1,2
98l/h
N1.20
630W
ø15x1,2
30l/h
N1.21
630W
ø15x1,2
30l/h
N1.22
630W
ø15x1,2
30l/h
N1.23
630W
ø15x1,2
30l/h
N1.24
630W
ø15x1,2
30l/h
N1.25
630W
16x2,0
30l/h
N1.26
630W
ø15x1,2
30l/h
N1.27
630W
ø15x1,2
30l/h
ø15x1,2
150l/h
ø15x1,2
150l/h
ø15x1,2
75l/h
ø15x1,2
79l/h
ø15x1,2
158l/h
P20
840W
ø15x1,2
40l/h
P21
840W
ø15x1,2
40l/h
P22
840W
ø15x1,2
40l/h
P23
840W
ø15x1,2
40l/h
P24
840W
ø15x1,2
40l/h
P25
660W
P26
630W
ø15x1,2
30l/h
P27
740W
P28
750W
P28
750W
ø18x1,2
230l/h
ø18x1,2
230l/h
ø18x1,2
115l/h
16x2,0
31l/h
ø18x1,2
109l/h
ø15x1,2
35l/h
ø18x1,2
158l/h
ø15x1,2
35l/h
ø15x1,2
35l/h
19
20
21
22
23
24
25
26
27
ø15x1,2
32l/h
K1
680W
ø15x1,2
32l/h

Spr.:	Opis spremembe:	Datum:	Podpis:

BIRO PETKOVSKI d.o.o.
Podjetje za projektiranje in inženiring

Ident. št.
IZS: 0558

investitor:	MESTNA OBČINA LJUBLJANA STANOVANJSKI SKLAD LJUBLJANA, Zarnikova 3, 1000 Ljubljana			
objekt:	SAMSKI DOM Knobleharjeva ulica 24, 1000 Ljubljana			
načrt:	Strojne inštalacije Ogrevanje		št. načrta: 031716/1-S merilo: 1:x	
vsebina:	Shema dvižnih vodov		datum izdelave:	junij 2016
vrsta načrta:	PZI		podpis:	datum podpisa:
odg.vodja projekta:	Alenka Divjak, u.d.i.a.	ZAPS - 0145 A		
odg. projektant:	Jernej Gnidovec, u.d.i.s.	IZS S-0376		21. 06. 2016
projektant:	Gregor Markovič		Markovič	21. 06. 2016
št. lista.:	OG.9	opomba:		