bevk perović arhitekti
dunajska cesta 49 / 1000 ljubljana
t+38612417630 / f+38612417637
info@bevkperovic.com / www.bevkperovic.com

1.0 Načrt arhitekture

Načrt in številčna oznaka načrta:		**1 - NAČRT ARHITEKTURE**
Investitor:	ime: naslov:	Javni stanovanjski sklad Mestne občine Ljubljana, Zarnikova 3, 1000 Ljubljana
	objekt:	3 večstanovanjski objekti v delu območja urejanja VS 6/1 Dolgi most, prostorska enota PE 2
Vrsta projektne dokumentacije in njena številka:		**PZI – projekt za izvedbo**
Vrsta gradnje:		nova gradnja
Projektant:		bevk perović arhitekti d.o.o. Dunajska cesta 49 SI - 1000 Ljubljana
		Žig in podpis:.....
Odgovorni projektant :		Matija Bevk, u.d.i.a. ZAPS-1151
		Žig in podpis:.....
Odgovorni vodja projekta :		Matija Bevk, u.d.i.a. ZAPS-1151
		Žig in podpis:.....
Številka projekta:		**09/08**
Številka izvoda:		**1 2 3 4 5 6**
Kraj in datum izdelave projekta:		Ljubljana, junij 2014

bevk perović arhitekti
dunajska cesta 49 / 1000 ljubljana
t+38612417630 / f+38612417637
info@bevkperovic.com / www.bevkperovic.com

1.1 Kazalo vsebine načrta

št. 09/08

1.0 Naslovna stran
1.1 Kazalo vsebine načrta
1.2 Izjava odgovornega projektanta načrta
1.3 Tehnično poročilo
- 1.3.1 Tehnični opis
- 1.3.2 Sestava osnovnih konstrukcij
- 1.3.3 Opis zaključnih gradbeno – obrtniških del
- 1.3.4 Tehnični popis obodnih in etažnih konstrukcij
- 1.3.5 Pregled površin po enotah in delih objekta

1.4 Risbe

01	geodetski posnetek	1:500
02	arhitekturna situacija z zunanjo ureditvijo	1:200
03	tloris temeljev	1:100
04	tloris pritličja	1:100
05	tloris 1 nadstropje	1:100
06	objekt A - tloris 1. nadstropja	1:50
07	objekt A - tloris 2. nadstropja	1:50
08	objekt A - tloris strehe	1:50
09	objekt B - tloris 1. nadstropja	1:50
10	objekt B - tloris 2. nadstropja	1:50
11	objekt B - tloris strehe	1:50
12	objekt C - tloris 1. nadstropja	1:50
13	objekt C - tloris 2. nadstropja	1:50
14	objekt C - tloris strehe	1:50

prerez

15	prerez A-A	1:50
16	prerez B-B	1:50
17	prerez C-C	1:50
18	prerez D-D	1:50
19	prerez E-E	1:50

delni prerez

20	delni prerez stopnice - blok A, B, C	1:50
21	delni prerez stopnice - zunanja ureditev	1:50
22	delni prerez dvigalo	1:50

fasade:

23	J fasada - objekt C	1:100
	S fasada - objekt A	1:100
24	V fasada - objekti A, B, C	1:100
	Z fasada - objekti A, B, C	1:100

detajlni risbe:

DR01	situacija - miza in sedež	1:25
DR02	klet - jašek/peskolov pod temeljna plošča	1:25

bevk perović arhitekti
dunajska cesta 49 / 1000 ljubljana
t+38612417630 / f+38612417637
info@bevkperovic.com / www.bevkperovic.com

detajli:

D 03_01	Loža in shramba	1:10
D 03_02	Zunanji hodnik	1:10
D 03_02a	Zamreženo in visoko okno	1:10
D 03_03	Zunanja stena / hodnik med bloki	1:10
D03_03a	Povezovalni hodnik	1:10
D 03_04	Balkon	1:20
D 03_04a	Vogal balkona - ograja / fasadna stena	1:10
D 03_05	Lesena vhodna vrata	1:20
D 03_06	Oglasna tabla, poštni nabiralniki	1:20
D 03_07	Vhod v blok	1:10
D 04	Streha - zračnik / iztok	1:10
D 05	Temelj - jašek / peskolov	1:10
D 06	Dvigalo - maska	1:20
D 07	Zunanja ureditev - lesen tlak	1:10
D 08	Zunanja ureditev - prefabrikat element	1:10

bevk perović arhitekti
dunajska cesta 49 / 1000 ljubljana
t+38612417630 / f+38612417637
info@bevkperovic.com / www.bevkperovic.com

1.3 Tehnično poročilo in načrti

1.3.1. Tehnično poročilo

UVODNI OPIS

Predvidena je nova gradnja treh večstanovanjskih objektov (A, B, C) etažnosti P+2 s skupaj 30 stanovanji in skupnim pritličjem z garažo s 54 parkirnimi mesti in servisnimi prostori, s pripadajočo zunanjo, prometno in komunalno ureditvijo. Zunanjih parkirnih mest je vsaj 6.

LOKACIJA IN LEGA OBJEKTA

Občina:	Mestna občina Ljubljana
Parcela št.:	2051/17, 2052/23, 2052/24
Katastrska občina:	k.o. Vič
Ulica, hišna št., naselje:	Za progo, Dolgi most, Ljubljana
Območje urejanja:	ZN za del območja urejanja VS 6/1 Dolgi most
Velikost gradbene parcele:	2051/17 = 192 m2 2052/23 = 3293 m2 2052/24 = 204 m2 skupaj = 3689 m2

IZHODIŠČA IN USMERITVE ZA IZDELAVO NAČRTA

- idejni projekt 09/08 november 2008
- Odlok o občinskem prostorskem načrtu Mestne občine Ljubljana Ur.l.RS št. 78/2010 in spremembe Ur.l.RS št. 9/2013)
- Zazidalni načrt za območje urejanja VS 6/1 Dolgi most (Ur.l. RS 65/2007)
- usmeritve investitorja

SITUACIJA, STANJE TERENA, OBJEKTOV IN KOMUNALNIH NAPRAV

SITUACIJA, STANJE TERENA IN OBJEKTOV
Gradbena parcela se nahaja ob cesti Za progo, na njej trenutno ni nobenih objektov, zemljišče je sorazmerno ravno, višinsko minimalno pada od S proti J iz 295,91 do 295,72 mnv. Višinska razlika med severnim in južnim delom parcele je cca 25 cm. Sestava tal je heterogena vendar primerna za gradnjo (geomehansko poročilo).

OBSEG IN VELIKOST GRADBENE PARCELE
Gradbena parcela obsega celotno območje prostorske enote PE2, v velikosti 3689 m2 in vključuje stavbišče in funkcionalno zemljišče objektov.

OBJEKTI V OKOLICI
Zazidava v okolici delno predvidena z Zazidalnim načrtom Dolgi most VS 6/1, delno so tu enostanovanjske hiše. Južno od enote PE2 je enota PE3, enako stanovanjska, na severu in zahodu je meja cesta Za progo in na vzhodu je zazidava omenjena z enodružinskimi hišami.

KOMUNALNA OPREMLJENOST OBMOČJA, PARCELE
Širše območje obravnavanega posega je komunalno opremljeno. V Zazidalnem načrtu Dolgi most VS 6/1 je predvidena celotna opremljenost z gospodarsko javno infrastrukturo:

Komunalna infrastruktura
- javno kanalizacijsko omrežje (fekalna in meteorna kanalizacija)
- organiziran odvoz komunalnih odpadkov
- javno vodovodno omrežje
- omrežje javne razsvetljave

Prometna infrastruktura:

- izgradnja povezovalnih in servisnih cest z dostopi do javnega cestnega omrežja

Energetska infrastruktura:

- javno SN in NN elektroenergetsko omrežje
- plinovodno omrežje

Telekomunikacijska infrastruktura:

- javno telefonsko oz. telekomunikacijsko omrežje
- javno CATV omrežje

Druga gospodarska javna infrastruktura

- /

Način zagotovitve minimalne komunalne oskrbe:

NN priključek	objekti A,B,C so zaporedno vezani na NN vod, ki poteka od transformatorske postaje (parc. št. 2051/25 k.o. Vič) preko ceste (parc št. 2051/15 k.o. Vič) in po inv. parceli ob objektu (parc. št. 2052/23, 2051/17, 2052/24, vse k.o. Vič) Načrt NN priključka je izdelal Elektro Ljubljana in zanj pridobiva GD ločeno
vodovod	**Javni vodovod poteka po cesti Ob železnici (parc. št. 2051/15) na Z strani parcele. Vsaka lamela je povezana na javni vodovod s svojim priključkom, lamela A in B sta navezani na vod po cesti Ob železnici, preko parc. št. 2051/18, lamela C je navezana na vod na J delu parcele parc. št. 2052/24 tik pred končnim hidrantom**
meteorna kanalizacija	javna meteorna kanalizacija poteka po cesti Ob železnici (parc.št. 2051/15, 2052/1), objekti so na meteorno kanalizacijo povezani z enim priključkom ki se na meteorno kan. priključuje na S strani parcele (na parc.št. 2052/1) - obdelano v projektu "objekt Dolgi most VS 6/1 - komunalna ureditev", št. gradbenega dovoljenja 351-1214/2013-21 z dne 20.08.2013
komunalna kanalizacija	javna odpadna komunalna kanalizacija poteka po cesti Ob železnici (parc.št. 2051/15) na Z strani parcele, objekti so na komunalno kanalizacijo povezani z tremi priključki - za vsako lamelo ločen priključek (parc.št. 2051/15, 2051/18) - obdelano v projektu "objekt Dolgi most VS 6/1 - komunalna ureditev", št. gradbenega dovoljenja 351-1214/2013-21 z dne 20.08.2013
telekom. priključek	telekomuniokacijski vod (telekom) poteka po investitorjevi parceli 2052/23 na V strani predvidenega objekta. priključek je predviden na V strani objekta na parc. št. 2052/23 k.o.Vič. telekomuniokacijski vod (telemah) poteka po cesti Ob železnici (parc.št. 2051/15, 2052/1), predvidena je priključitev objekta na telekomuniokacijski vod
plin	plinski vod poteka po cesti Ob železnici na Z strani parcele, Objekti se na obstoječi javni plinovod PEd160 priključujejo z enim priključkom. Plinski priključek do parc. meje je že izveden - marec 2013 / Energetika Ljubljana

bevk perović arhitekti
dunajska cesta 49 / 1000 ljubljana
t+38612417630 / f+38612417637
info@bevkperovic.com / www.bevkperovic.com

URBANISTIČNA ZASNOVA IN UMESTITEV OBJEKTA V PROSTOR

URBANISTIČNA ZASNOVA IN LEGA OBJEKTA NA ZEMLJIŠČU

Lega, tlorisna velikost in oblika objektov A, B in C ter pritlične garaže je določena z Zazidalnim načrtom za območje urejanja Dolgi most VS 6/1 (Ur.l. RS 65/2007), prostorska enota PE2.
Kompleks prostorske enote PE2 tvorijo 3 dvoetažni večstanovanjski objekti na skupni pritlični etaži. Pritličje ima v tlorisu obliko pravokotnika, orientiran v smeri sever – jug, stanovanjski objekti pa z daljšo stranico obnjeno v smeri vzhod-zahod, posamezni objekti so med seboj vzporedni. Objekt A se nahaja na severnem delu parcele, B na sredini, C na jugu. Uvozi v garaže in vhodi v objekte so na nivoju pritličja z ulice Za progo. Vsi trije objekti so med seboj povezani z invalidsko rampo.
Za objekti (na V strani parcele) je predvidena povezovalna

TLORISNI GABARIT OBJEKTA

Tlorisni gabarit objekta (do zunanjega roba fasade), po ZN 23.člen lahko objekti odstopajo od gabaritov za +/-1m)

- objekt A: 39,00 x 12,35 m (po ZN 38,00 x 11,5 m)
- objekt B: 39,00 x 12,35 m (po ZN 38,00 x 11,5 m)
- objekt C: 39,00 x 12,35 m (po ZN 38,00 x 11,5 m)
- pritlična etaža: 55,00 x 38,95 m (po ZN 56,00 x 38,0 m)

VERTIKALNI GABARIT OBJEKTA, ZNAČILNE VIŠINSKE KOTE

Etažnost:
- pritlična garaža: P
- objekt A: 2N
- objekt B: 2N
- objekt C: 2N

Vertikalni gabarit (nad koto ±0,00 = 396,20 mnv)
- pritlična garaža: +3,33 m
- objekt A: +9,66 m
- objekt B: +9,66 m
- objekt C: +9,66 m

STREHA

Strehe objektov so ravne (kombinirana ravna streha).

REGULACIJSKI ELEMENTI

Objekti se dotikajo regulacijske linije (RL) ob cesti Ob progi. Gradbene meje se objekti dotikajo ali so od nje odmaknjeni v notranjost.

DOVOZI IN DOSTOPI

Dovoz na parcelo je predviden s ceste Za progo, s katere so tudi uvozi v posamezne dele garaže.
Dostopi do objektov so prav tako s ceste Za progo, ločeno od uvozov, ter s sprehajalne poti, ki poteka po vzhodni meji območja – 2 dostopa do skupnih zunanjih površin na nivoju strehe pritličja.

PARKIRANJE IN PARKIRNE POVRŠINE

Parkirne površine za stanovalce so predvidene v pritlični etaži pod objekti. Parkirna mesta za obiskovalce so na severnem in zahodnem robu parcele ob cesti za Progo.
V garaži je predvidenih 54 parkirnih mest, zunanjih 6, kar zadostuje zahtevam Zazidalnega načrta: 2 parkirni mesti na stanovanje, od tega 10% za obiskovalce. (27x2=54 – 6 =48, v garaži je 54 parkirnih mest.
Iz parkirne etaže je omogočen nemoten uvoz – izvoz na javno površino – cesto Za progo.

PRIKLJUČEVANJE NA GOSPODARSKO JAVNO INFRASTRUKTURO

ZA PODROBEN OPIS IN PRIKAZ PRIKLJUČEVANJA NA GOSPODARSKO JAVNO INFRASTRUKTURO GLEJ PRIPADAJOČE NAČRTE PRIKLJUČKOV!

Komunalna infrastruktura:

- **Komunalne odpadne vode** (fekalna kanalizacija) objekta bodo vodene po interni kanalizaciji ter prek priključnih vodov v javno kanalizacijsko omrežje pod cesto Za progo zahodno od parcele.
- **Meteorne vode** s strešin bodo speljane v interno meteorno kanalizacijo in vodene v javno meteorno kanalizacijo pod cesto Za progo severno od parcele. Sistem meteorne kanalizacije bo ločen od sistema komunalnih odpadnih vod. Meteorne vode z voznih površin bodo speljane prek lovilcev olj.
- **Vodovod** – objekti bodo priključeni na interno vodovodno omrežje ter prek priključnih vodov na javno vodovodno omrežje, pod cesto Za progo zahodno od parcele. Lokacije vodomernih mest bodo v jaških v kleteh objektov.
- **Komunalni odpadki** – zbirno / odjemno mesto za komunalne odpadke je predvideno znotraj vsakega objekta, ob uvozu v objekt v pritličju. Omogočen bo neoviran dostop za vozila komunalne službe. Ekološki otok je predviden na severu, na drugi strani ceste Za progo.
- **Javna razsvetljava** – svetilke javne razsvetljave so predvidene v sklopu ureditve ceste Za progo (ki ni predmet te projektne dokumentacije). Luči, ki so vključene v sistem javne razsvetljave, so predvidene v sklopu zunanje ureditve objekta, in sicer vgrajene v klopi vzdolž dostopnih poti med objekti.

Prometna infrastruktura:

- **Dovoz** do objektov je z zahodne strani, s ceste Za progo vzdolž zahodnega roba prostorske enote P2, s katere so 3 uvozi v garaže. Po cesti za progo poteka tudi intervencijski dostop do objektov (dostop je možen tudi po poti na vzhodnem robu parcele, ki je ustrezno utrjena). Vhodi v objekte so predvideni z zahodne strani (dostopa na zelenici nad garažo tudi s sprehajalne poti na vzhodu).

Energetska infrastruktura:

- **NN električno omrežje** – objekti bodo priključeni na interno NN elektroenergetsko omrežje ter prek priključnih vodov na javno elektroenergetsko omrežje, predvideno pod cesto Za progo zahodno od parcele. Merilno priključne omarice bodo locirane v kleti objektov. Transformatorska postaja na katero se priključujejo objekti PE2 je locirana na severu, preko ceste Za progo.
- **Plin** – za ogrevanje objekta in pripravo tople sanitarne vode je predvideno interno plinovodno omrežje. Prostori s plinskimi kotli so locirani v pritličju, med objektoma A in B. Objekti bodo preko skupnega priključnega voda priključeni na javno plinovodno omrežje, pod cesto Za progo zahodno od parcele. Lokacija priključnega mesta in plinske požarne pipe bo na zahodni stranici pritličnega objekta.

Telekomunikacijska infrastruktura:

- **Telefon, telekomunikacije, CATV** – objekti bodo priključeni na interno telekomunikacijsko in CATV omrežje ter prek priključnih vodov na javno telekomunikacijsko in CATV omrežje. Predvidena je priključitev dveh ponudnikov (Telekom, Telemah) Merilno priključna omarica bo locirana v pritličju.

Druga gospodarska javna infrastruktura:

- **/**

ARHITEKTURNA ZASNOVA

FUNKCIONALNA ZASNOVA OBJEKTOV
Splošno
Večstanovanjski objekti A, B in C so zasnovani tako, da so stanovanja nanizanima enostransko vzdolž kontinuiranega zunanjega hodnika na severu. Stanovanja so orientirana proti jugu, kjer imajo pred dnevnim prostorom lože. Na severni strani – ob hodniku so vhodi, spalni prostori. Vsi trije objekti so dvoetažni.
Pritlična etaža je zasnovana enostavno: pod vsemi tremi stanovanjskimi objekti je parkirna garaža, vmes, med objekti je nasutje zemlje za atrija v nadstropju.

Število stanovanj

A	10
B	10
C	10
skupaj	30

bevk perović arhitekti
dunajska cesta 49 / 1000 ljubljana
t+38612417630 / f+38612417637
info@bevkperovic.com / www.bevkperovic.com

Struktura stanovanj

Objekt A1	2S (44,24m2)	3S (60,94m2)	skupaj
pritličje	-	-	-
1. nadstropje	3	12	15
2. nadstropje	3	12	15
skupaj	6	24	30

Stanovanja
Stanovanja so organizirana enotno in pregledno. Na zunanje hodnike – na sever so orientirani prostori namenjeni spanju (otr. sobe in spalnice), bivalni prostori in prostori namenjeni prpravljanju hrane (kuhinja, dnevna soba) so orientirani na jug, kjer so pred dnevnimi prostori lože in shrambe v celotni širini stanovanja. Stanovanja imajo v sredini tlorisa prostore namenjen osebni negi in predsobo. Vsa stanovanja (blok A in B) se odpirajo preko lož v skupni zeleni atrij, stanovanja blok C se odpirajo na skupno otroško igrišče.
Konstrukcijska zasnova z nosilnimi konstrukcijami po obodu omogoča fleksibilnio zasnovo stanovanj. Stanovanja imajo svetlo višino 267cm, kopalnice višine 258 cm.

Vsako stanovanje ima inštalacije in potrebno opremo za oskrbo s hladno in toplo pitno vodo, električno energijo, ogrevanjem ter telekomunikacijami. Prezračevanje stanovanj je predvideno s hirosenziobilnim prezračevanjem in seveda z odpranjem oken.

Vhodi v stanovanja so iz odprtih dostopnih hodnikov zato ima vsako stanovanje predprostor, ki prerečuje povečanje toplotnih izgub. Vhodna vrata imajo kukalo.

Prostori za osebno higijeno - vsa stanovanja (razen za invalide na vozičku) imajo wc (in manjši umivalnik) v ločenem prostoru, v kopalnici je predvidena kopalna kad, umivalnik in prostor za pralni stroj. Površine sten in tal v kopalnici in wc-ju so obdelane s keramiko ali pralno barvo in omogočajo mokro čiščenje. Kopalnice so predvidene prefabricirane (z betonskimi stenami).

Vsa oprema v stanovanju in odmiki so zasnovani skladno s Pravilnikom o minimalnih tehničnih zahtevah za graditev stanovanjskih stavb in stanovanj (Ur.l. RS št. 1/2011). Vhodna ter vsa notranja vrata stanovanja imajo svetlo odprtino najmanj 80 cm x 210 cm

Osvetlitev stanovanj - Prostori ali deli prostorov, namenjeni uživanju in pripravi hrane, spanju in bivanju, so neposredno naravno osvetljeni. Bivalni prostori (kuhinja, dnevni prostor) so povezani z zunanjostjo z velikimi panoramskimi okni preko lož na jug. Spalni prostori imajo zaradi privatnosti osvetlitev pod stropom - višina parapeta je 177 cm. Predvidena so tudi balkonska vrata za zračenje, ki so na zunanji strani zaprta s perfororana fasadno oblogo. Velikosti odprtin so večje ali enake 20% tlorisne površine.
Okna na J STRANI imajo vgrajena zunanja senčila, vsa okna je mogoče zatemniti.

Vsako stanovanje ima individualno shrambo velikosti 3 m2 v sklopu stanovanja, ob loži na J strani stanovanja.

Skladno s pravilnikom o zahtevah za zagotavljanje neoviranega dostopa, vstopa in uporabe objektov v javni rabi ter večstanovanjskih stavb (UL RŠ št. 97/2003) je zagotovljeno 10% stanovanj oz. v vsaki lameli eno stanovanje za osebe s posebnimi potrebami, ta stanovanja so prilagojena za osebe na invalidskem vozičku. Ta stanovanja so predvidena v 1. nadstropju. Pri stanovanju je prilagojena kopalnica, kuhinja, višina vtičnic in stikal so v pasu od 70 cm do 120 cm, pri vseh stanovanjih je predviden nizek okenski prag za izhod na ložo (višine max 2cm).
Vsakemu invalidskemu stanovanju pripada tudi parkirno mesto širine 350 cm v kleti (skupaj 4 PM) , blizu vhodov v jedra.

Skupni prostori

Vhodi

Vhodi v objekte so trije, ločeno za vsako lamelo, na zahodnih strani s ceste Za progo, iz vhodnega prostora v pritličju se preko stopnišč dostopa do zunanjih hodnikov. Ob vhodnih vratih so domofoni za kontrolo dostopa, ob vhodnem prostoru je prostor za poštne nabiralnike, oglasno desko, klop in smetarnik.

Komunikacije

Vertikalne komunikacije predstavljajo za vsak objekt po eno enoramno stopnišče ter dvoje stopnišč za dostop do zelenice nad garažo s sprehajalne poti. Vse stopniščne rame so neto širine vsaj 120cm. Stopnišča so opremljena z ročaji. Dimenzije glavnih stopnic so 18,39 x 26 cm, dimenija odprtih stopnic iz atrija je 16 x 30 cm.

Dostopi do stanovanj so preko odprtih pokritih hodnikov na S strani lamel. Hodniki so širine 150cm (zaradi invalidov na vozičkih), ograja je višine 1m.

Dvigalo med lamelama A in B je predvideno manjše dvigalo za dostop invalidov do vseh stanovanj. Vse tri lamele in dvigalo so medsebojno povezani z invalidsko rampo.

Kolesarnica

Prostori za kolesa so:
- pred vsemi tremi vhodi so manjša (2 PM) parkirna mesta za kolesa - skladno z zahtevo OPN Ljubljana člen 38.
- dve skupni zaprti kolesarnici za stanovalce z po 2x 28PM za kolesa, skupaj 56 PM za kolesa . skladno s OPN kjer je zahtevano 2PM za kolesa pri stan. večjih od 50m2 (teh stan. je 24 x 2 = 48) in 1 PM za kolesa pri mnajših stanovanjih (teh stan. je 6).

Smetarnik

Skupni prostor za smeti je predviden v pritličju pod lamelo A - za vse tri vhode. Število zabojnikov zadošča za predvideno število ležšč – 84.Predvidena količina odpadkov je 40l /osebo na teden, smeti se odvaža 2x tedensko, torej je potrebna prostornina zabojnikov 20x84=1680l.
V prostoru za smeti (3x) ob vsakem vhodu v lamelo je zagotovljen prostor za zabojnika s prostornino 770 l.
Ekološki otok je po ZN predviden preko ceste Za progo na severni strani gradbene parcele.

Prostor za čistilko

je pritličju je prostor za hrambo čistil za čiščenje skupnih prostorv, v prostorju je trokadero in wc. Stene in tla so obdelane s keramiko oz. pralno barvo.

Pritličje - garaža

V pritličju je pod vsakim stanovanjskim objektom organizirana garaža,

Parkiranje

V območju garaže je predvidena izvedba prometne in usmerjevalne signalizacije (prometni znaki in talne oznake) ter talne oznake PM s številčenjem. Parkiranje je med konstrukcijskimi stebri stanovanj. Pravokotna parkirna mesta (glede na cesto) so velikosti 250 x 500 cm, vzdolžna 2,3 x 6 m, invalidska pravokotna PM dim. 350x500 cm, cesta je širine 6 m.

Glede za zahteve ZN je predvideno v soseski skupaj 60 PM - na vsako stanovanje 2 PM, od tega 10% PM oz. 6PM za obiskovalce zunaj gradbene parcele. V garaži je zagotovljeno 54PM, od tega 5% oz. 4 PM za invalide.

Fasada:

Objekti so oblikovani enostavno, z jasnimi in preciznimi detajli. Poudarjeni so horizontalni vidni armiranobetonski elementi - vzdolžni dostopni hodniki, rampe in balkoni.
Fasade stanovanj so lahke montažne stene, finalno zaključene z vlakniocementnimi (npr. Eternit) fasadnimi ploščami in okenskimi odprtinami. Končne fasadne stene so iz vidnega AB.
Celoten objekt je ovit v aluminijsakto fasado / ograjo sestavljeno iz panelov alu cevi, prašno barvanih, na različnih medsebojnih razmikih. Poudarjeni so trije vhodi v objekte in posamezni vhodi v stanovanja.

bevk perović arhitekti
dunajska cesta 49 / 1000 ljubljana
t+38612417630 / f+38612417637
info@bevkperovic.com / www.bevkperovic.com

Streha in odvodnjavanje

Strehe stanovanjskih objektov so ravne, kombinirane, z zaključnim slojem prodca, pohodne za vzdrževanje. Odvodnjavanje z ravnih streh je izvedeno klasično, voda se steka v dve vzdolžni žloti. Konzolni deli streh so izvedeni s padcem proti objektu. Voda je speljana v vertikale in preko njih v klet.
Vertikalni odtoki so dimenzionirani po izkustveni enačbi 1m2 strehe potrebuje 1cm2 površine odtoka – za izračun smo upoštevali:

blok	del objekta	površina strehe	odtoki (dimenzije)	vertikalni odtok v cm2
A	streha	496,24 m2	6x fi 11m	6 x 95 = **570,00** cm2
B	streha	507,04 m2	6x fi 11m	6 x 95 = **570,00** cm2
C	streha	494,20 m2	6 x fi 11m	6 x 95 = **570,00** cm2

Na strehah bodo sončni kolektorji za ogrevanje sanitarne vode in vode za ogrevanje stanovanj. Kolektorji so položeni na betonske podstavke. Na strehah so dimniki in zaključki instalacijskih vertikal.

Odprti (pokriti) hodniki so v naklonu 1-2% od fasade proti zunanjosti, kar preprečuje zbiranje padavinske vode ob fasadi.
Površine zazelenjenih atrijev (na raščenem terenu) se dodatno odvodnjavajo preko iztočnikov.
Vsi vodi so zbrani pod stropom pritličja in od tam speljani do javne meteorne kanalizacije, ki poteka po cesti.

Zaščita pred požarom

Zaščito pred požarom je predvidena skladno s požarnim elaboratom. Požarne poti in dovozi za urgentna vozila potekajo po obodnih cestah in poteh, tako da je objekt dostopen z vseh strani. Požarno varnost znotraj objekta se zagotavlja skladno z zahtevami požarnega elaborata.

Zunanja ureditev

Zelenice med lamelami
so delno utrjene (lesen tlak - nad parkirno garažo) in delno zelene površine (raščen teren) z drevjem in grmovnicami. Obe zelenici sta dostopni za invalide po rampi. Iz obeh zelenic je neposreden izhod do otroškega igrišča.
Zunanaj ureditev okoli objekta
okoli objekta je, kjer ni poti ali igrišča, trata z grmičevjem ter zasaditvijo dreves.
na vzhodni strani je po celotni dolžini parcele povezovalna peš pot iz betonskih okroglih prefabrikatov v zelenici.
otroško igrišče
je na J strani objekta, celotna površina je tlakovana s čoki, igrišče je zaključeno z AB klopjo. Na igrišču so razna igrala (gugalnice, konjički ipd).
požarna pot
skladno s požarno zasnovo poteka okoli objektov požarna pot / koridor, kjer je utrjeno zemljišče.
zunanja osvetlitev
predvidena je zunanja osvetlitev vhodov v objekte in otroškega igrišča ter atrijev. Zunanje svetilke bodo z najviško protivandalsko zaščito (IK10 po EN 62262), oblika po izboru arhitekta
zunanja parkirišča
So ob cesti Ob progi, vzdolžna, dim. 2,3 x 6m, gradbeno dovoljenje za ureditev ceste je pridobljeno, "objekt Dolgi most VS 6/1 - komunalna ureditev", št. gradbenega dovoljenja 351-1214/2013-21 z dne 20.08.2013

bevk perović arhitekti
dunajska cesta 49 / 1000 ljubljana
t+38612417630 / f+38612417637
info@bevkperovic.com / www.bevkperovic.com

1.3.2. Tehnično poročilo - Prefabricirane sanitarne kabine

VARIS Sanitarne celice
Fertigbäder - Sanitary cells

Industrijska 4/b, 9220 Lendava
Telefon H.C. 02/577 65 00
Prodaja: 02/577 65 14
Telefax: 02/577 65 05

Opis opreme betonske gotove kopalnice št. 1410001/1

SK Tip 2-WC

OBJEKT: DOLGI MOST

1. STENSKA IN TALNA KERAMIKA
   - stenske ploščice 10x10 po izbiri v vrednosti do 15,00 €/m^2 (Marazzi)
   - talne ploščice 10x10 po izbiri v vrednosti do 15,00 €/m^2 (Marazzi)

2. PODBOJ
   - v kabini je puščena odprtina, prilagojena vgradnji finalnega podboja
   - v območju podboja se sanitarna kabina zaključi z keramičnimi ploščicami. Zaključni profil med kabino in finalnim podom v predprostoru dobavi in montira izvajalec finalnega poda

3. SANITARNA KERAMIKA

a) WC ŠKOLJKA:
   - WC-školjka V+B tip O.Novo s soft wc desko art. 5660 10 01+9M38 S1 01
   - podometni vodokotliček, Grohe GD2 art.38661000
   - pokrov vodokotlička, bele barve, Grohe tip Skate Air art. 38732SHO
   - WC ščetka KOIN program 1000/2000 art.2800 CR
   - držalo za toaletni papir kromirano, KOIN program 1000/2000 art. 2150

b) UMIVALNIK:
   - umivalnik 45x35cm V+B tip O.Novo art. 5360 45 01
   - enoročna baterija za umivalnik GROHE tip Essence art. 33562000
   - sifon za umivalnik + kotna ventila
   - ogledalo ca. 45 x 80cm
   - polička steklena pod ogledalom; 6x140x450mm z konzolami Varis

4. VODOVODNE INŠTALACIJE: hladna in topla voda
   - horizontalni razvod vodovoda iz REHAU cevi, inštaliranih do inštalacijskega jaška, izolirane z izolacijskim plaščem

5. VENTILACIJA
   - prezračevalni ventil za hidrosenzibilno prezračevanje PROTECH BXC DN 100
   - horizontalna fleksibilna cev fi 100

6. KANALIZACIJA
   - horizontalne odtočne PE in PP cevi fi 50, fi 110,

7. ELEKTROINŠTALACIJA
   - stropna luč 2X9W OSRAM tip DULUX RONDEL art.73030
   - stenska luč: samo izpust za stensko luč
   - stikalni tablo 4M (stikalni tablo montira naročnik na gradbišču)
   - izenačitev potencialov: doza + potencialna zbiralka
   - izpust cevi in kablov 0,6 m nad kabino, zaključeni v razdelilni dozi (montažo doz na opaž plošče izvede naročnik)
   - ožičenje: komplet ožičenje za porabnike znotraj SK vse do stikalnega tabloja
   - priklop elektrike na SK izvrši naročnik (povezovanje)

Lendava, 10.06.2014

VARIS Sanitarne celice
Fertigbäder - Sanitary cells

Industrijska 4/b, 9220 Lendava
Telefon H.C. 02/577 65 00
Prodaja: 02/577 65 14
Telefax: 02/577 65 05

Opis opreme betonske gotove kopalnice št. 1410001/1

SK Tip 1

OBJEKT: DOLGI MOST

1. STENSKA IN TALNA KERAMIKA
   - stenske ploščice 10x10 po izbiri v vrednosti do 15,00 €/m^2 (Marazzi)
   - talne ploščice 10x10 po izbiri v vrednosti do 15,00 €/m^2 (Marazzi)

2. PODBOJ
   - v kabini je puščena odprtina, prilagojena vgradnji finalnega podboja
   - v območju podboja se sanitarna kabina zaključi z keramičnimi ploščicami. Zaključni profil med kabino in finalnim podom v predprostoru dobavi in montira izvajalec finalnega poda

3. SANITARNA KERAMIKA

   a) TUŠ PROSTOR:
   - tuš prostor obdelan s protidrsnimi ploščicami 10x10 cm , s padcem proti linijskemu sifonu
   - linijski sifon 75cm Varis
   - steklena fiksna tuš stena, steklo kaljeno,prozorno 80x245cm vgrajena v steno,strop (U profil) Varis
   - enoročna baterija za tuš GROHE tip Essence art. 33636000
   - fiksno držalo za prho,prha in priključna cev GROHE tip New Tempesta Cosmopolitan art. 27588000

   b) UMIVALNIK:
   - umivalnik V+B tip O.Novo art. 5160 60 01
   - enoročna baterija za umivalnik GROHE tip Essence art. 33562000
   - sifon za umivalnik + kotna ventila
   - sifon za pralni stroj
   - ventil izpustni za pralni stroj
   - ogledalo ca. 60 x 80cm
   - polička steklena pod ogledalom; 6x140x600mm z konzolami Varis

4. VODOVODNE INŠTALACIJE: hladna in topla voda
   - horizontalni razvod vodovoda iz REHAU cevi, inštaliranih do inštalacijskega jaška, izolirane z izolacijskim plaščem
   - priključek za kuhinjo (hladna in topla voda)
   - podometni vodni števci z rozeto za hladno in toplo vodo ENERKON UP fix-Duo
   - kalorimeter za ogrevno vodo ENERKON Thermo-fix WMZ z merilnikom Integral -MK

5. OGREVANJE
   - radiator 1672x600mm VARIS tip EURORA, bele barve
   - termostatski ventil za radiator DANFOSS (z termostatsko glavo)
   - kotni zaključek za radiator DANFOSS
   - horizontalni razvod ogrevanja iz rehau cevi, inštalirane do roba gotove kopalnice, izolirane z izolacijskim plaščem.
   - podinštalacijska doza za notranjo enoto klime dim.540x135x55mm (MGK)

6. VENTILACIJA
   - prezračevalni ventil za hidrosenzibilno prezračevanje PROTECH BXC DN 100
   - horizontalna fleksibilna cev fi 100

7. KANALIZACIJA
   - horizontalne odtočne PE in PP cevi fi 50, fi 110,
   - linijski odtok Varis

8. ELEKTROINŠTALACIJA
   - stropna luč 2X9W OSRAM tip DULUX RONDEL art.73030
   - stenska luč: samo izpust za stensko luč
   - stikalni tablo 4M (stikalni tablo montira naročnik na gradbišču)
   - izenačitev potencialov: doza + potencialna zbiralka
   - izpust cevi in kablov 0,6 m nad kabino, zaključeni v razdelilni dozi (montažo doz na opaž plošče izvede naročnik)
   - vtičnica šuko s pokrovom za pralni stroj+sušilni stroj Elektromaterial Micro, bela
   - vtičnica šuko s pokrovom ob umivalniku Elektromaterial Micro, bela
   - ožičenje: komplet ožičenje za porabnike znotraj SK vse do stikalnega tabloja
   - priklop elektrike na SK izvrši naročnik (povezovanje)

Lendava, 10.06.2014

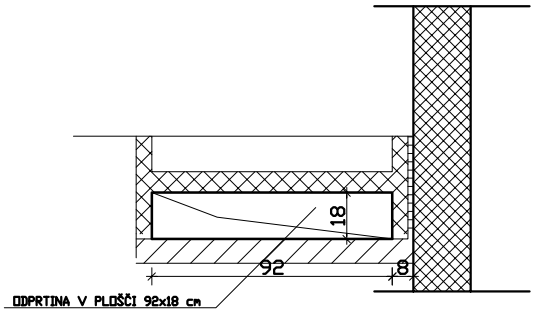

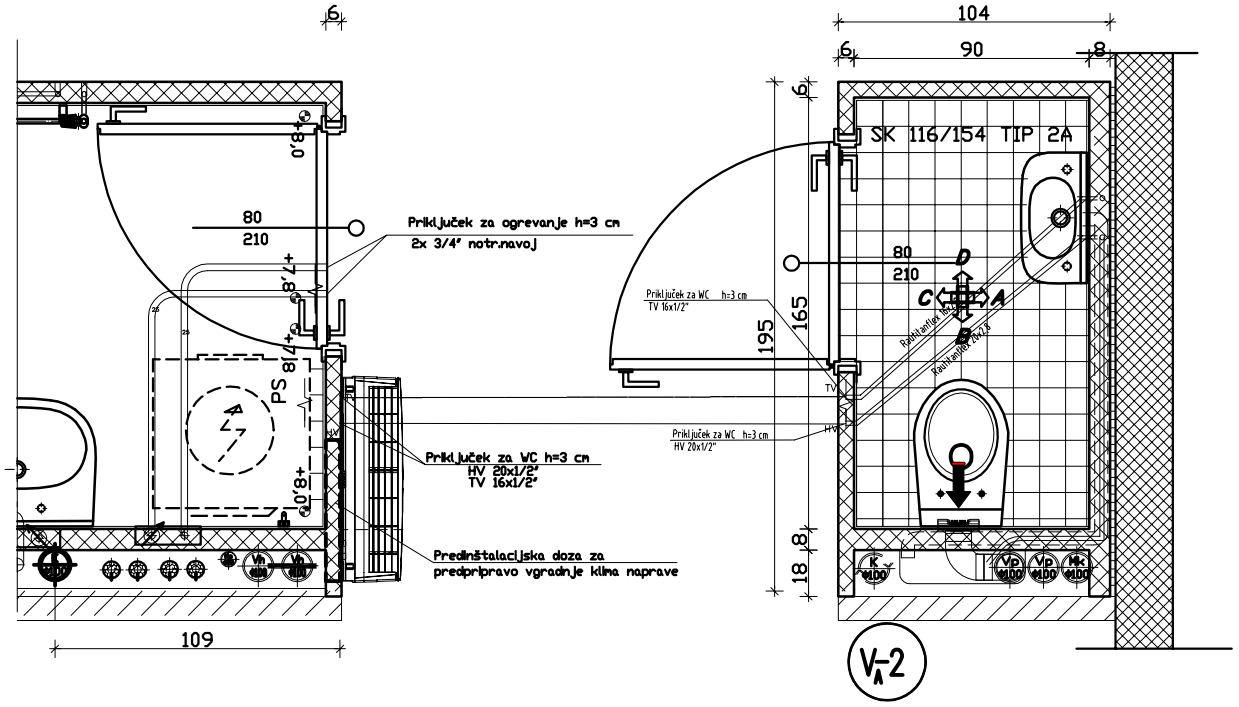

A.1.1.2S
B.1.1.2S

VARIS Sanitarne celice VARIS Lendava d.d. Industrijska ulica 4B * 9220 Lendava T: +386 (0) 2 5776 500 F: +386 (0) 2 5776 505 @: http:www.varis-lendava.si				Projekt	Stanovanjska soseska DOLGI MOST
Izdelal	KOLENC, DONKO			Načrt	TLORIS SK 195/104 TIP 2A - WC
Pregledal	GÖNC				
Št. projekta _01_TLORIS 2A		Indeks 00	Datum 27.02.2014	Merilo 1:20	Št. risbe 01

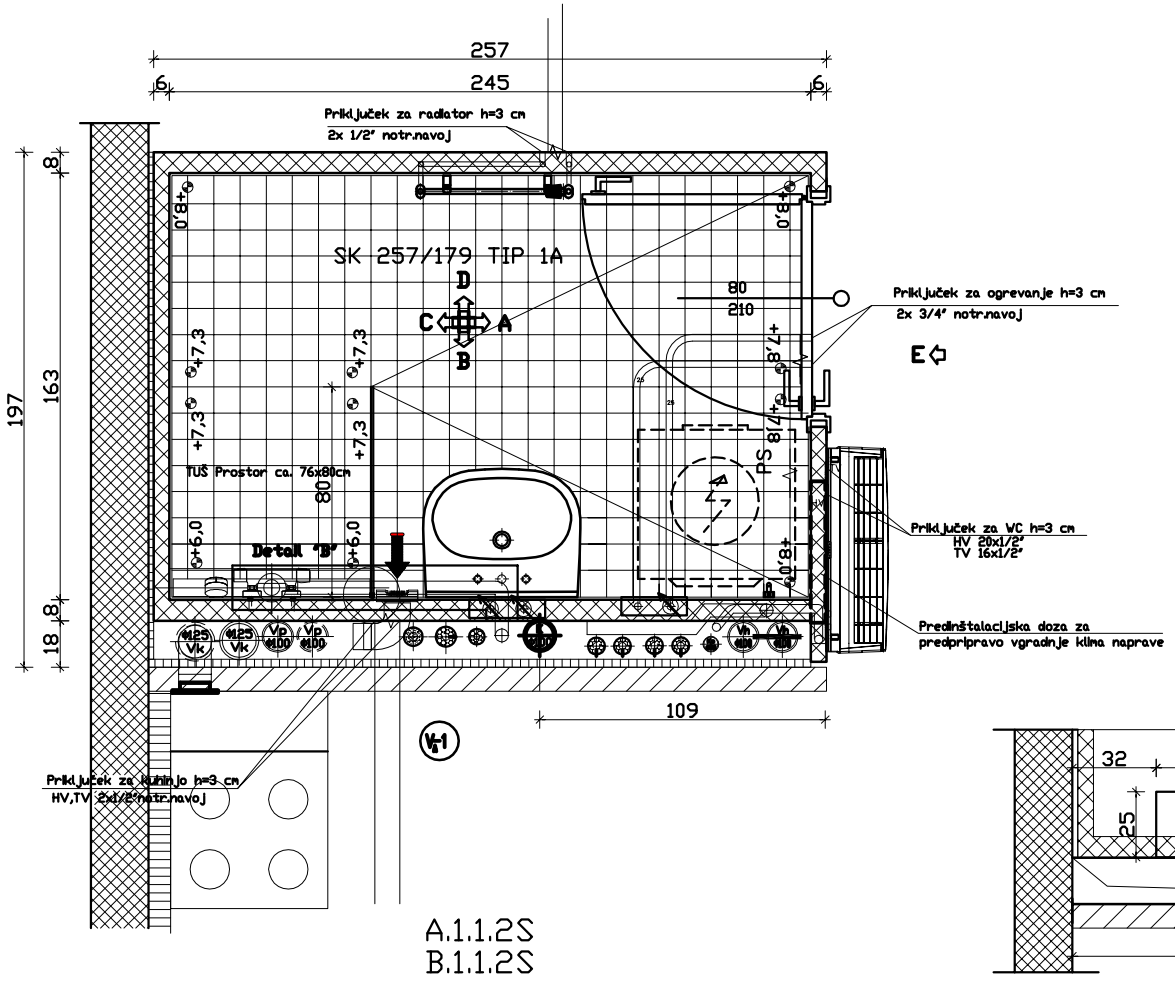

DETAIL "B"

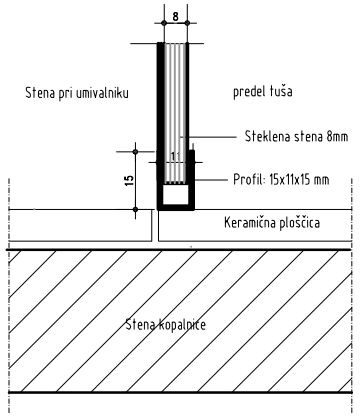

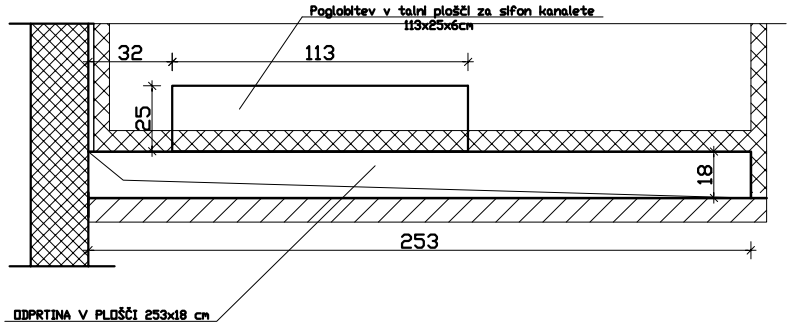

VARIS Sanitarne celice VARIS Lendava d.d. Industrijska ulica 4B * 9220 Lendava T: +386 (0) 2 5776 500 F: +386 (0) 2 5776 505 @: http:www.varis-lendava.si			Projekt	Stanovanjska soseska DOLGI MOST	
Izdelal	KOLENC, DONKO		Načrt	TLORIS SK 257/197 TIP 1A	
Pregledal	GÖNC				
Št. projekta _01_TLORIS 1A	Indeks 00	Datum 27.02.2014	Merilo 1:20	Št. risbe 01	

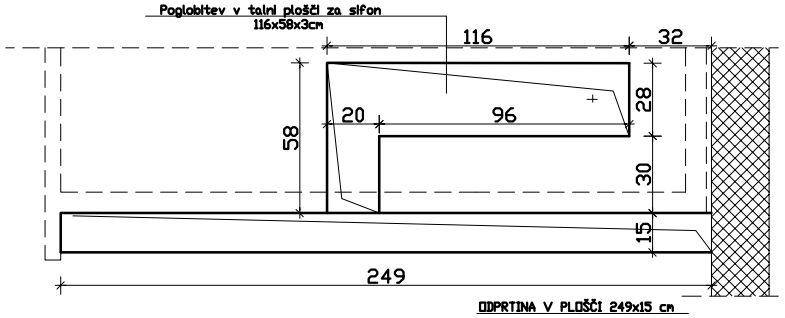

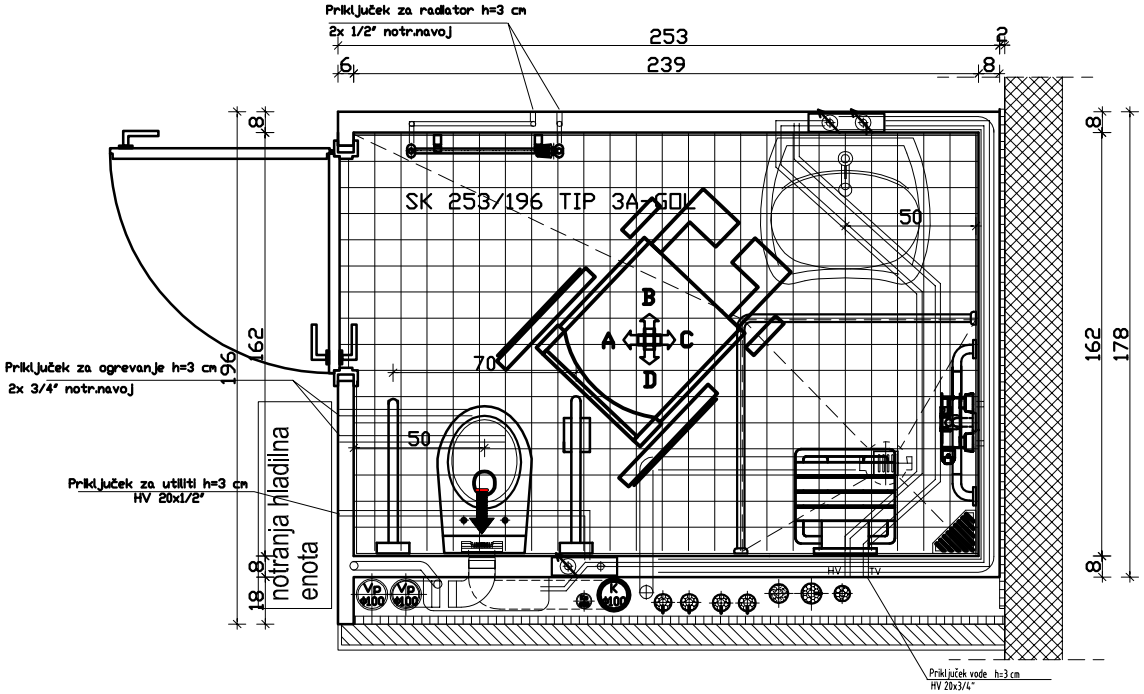

VARIS	Sanitarne celice VARIS Lendava d.d. Industrijska ulica 4B * 9220 Lendava T: +386 (0) 2 5776 500 F: +386 (0) 2 5776 505 @: http:www.varis-lendava.si		Projekt	Stanovanjska soseska DOLGI MOST	
Izdelal	KOLENC, DONKO		Načrt	TLORIS SK 253/196 TIP 3A - INV	
Pregledal	GÖNC				
Št. projekta _01_TLORIS 3A	Indeks 00	Datum 11.06.2014	Merilo 1:20	Št. risbe 01	

POGLED C

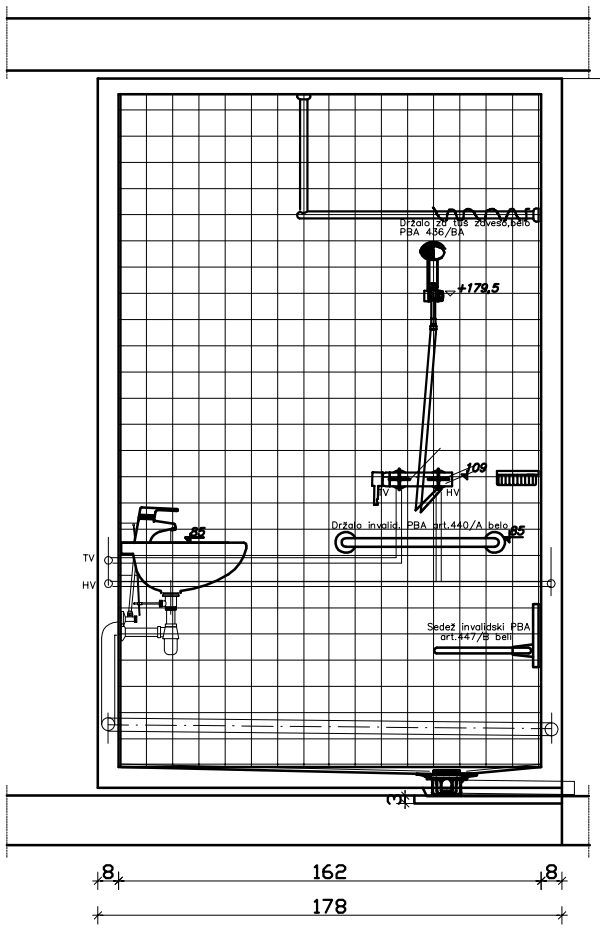

POGLED D

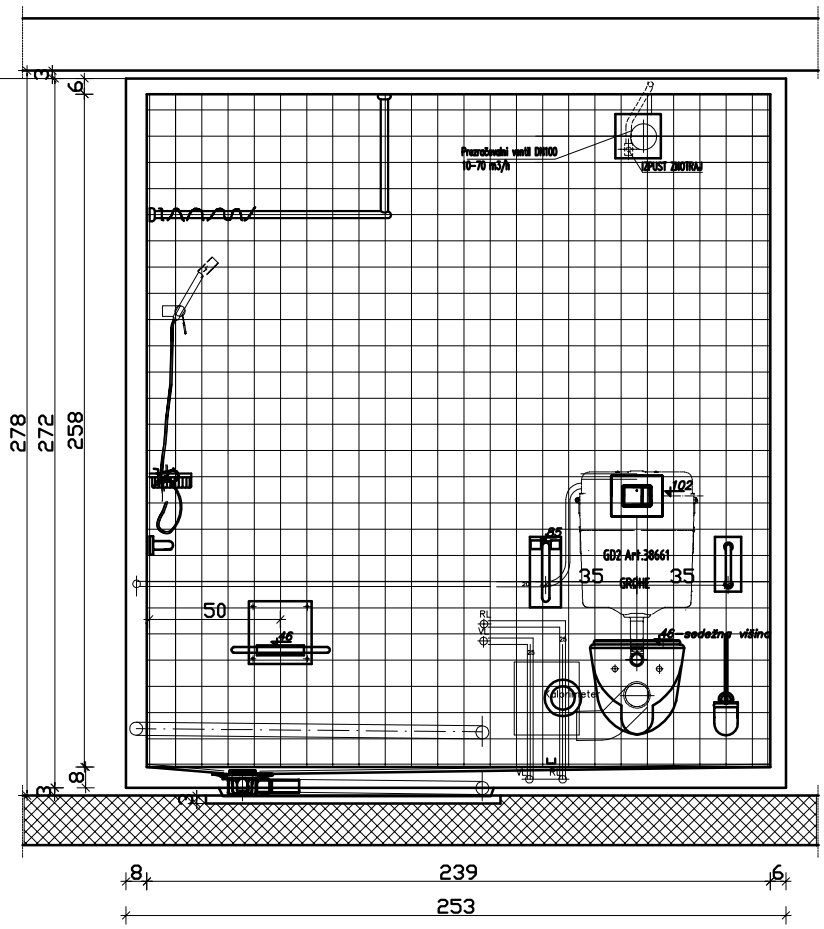

Sanitarne celice VARIS Lendava d.d. Industrijska ulica 4B * 9220 Lendava T: +386 (0) 2 5776 500 F: +386 (0) 2 5776 505 @: http:www.varis-lendava.si KOLENC, DONKO	Projekt	Stanovanjska soseska DOLGI MOST		
	Načrt	POGLEDA C+D SK 253/196 TIP 3A - INV		
	Indeks 00	Datum 17.06.2014	Merilo 1:20	Št. risbe 03

bevk perović arhitekti
dunajska cesta 49 / 1000 ljubljana
t+38612417630 / f+38612417637
info@bevkperovic.com / www.bevkperovic.com

1.3.3. Tehnično poročilo - dvigalo

Vodja prodaje nove opreme
Branko Verbajs, u.d.i.t.p.

KONE d.o.o. Ljubljana
Brnčičeva 5
SI – 1231 Ljubljana
tel.: 01/561 41 90
faks.: 01/561 41 95
www.kone.com

bevk perovič arhitekti d.o.o.
Dunajska cesta 49
1000 Ljubljana

g. Davorin Pocivasek

Ljubljana, 10.06.2014

Popis

Številka popisa: P-669

Dvigalo za »VSO DOLGI MOST«

Spoštovani!

Na osnovi prejetih arhitekturnih podlog Vam pošiljamo popis in načrte električnega osebnega dvigala za navedeni projekt.

KONE Vam lahko ponudi dvigalo, ki ne potrebuje strojnice in porabi manj energije kot vsa običajna dvigala. To omogoča pogonski sistem **KONE EcoDisc**. Ob inovativni tehnologiji si prizadevamo za najboljše oblikovne rešitve. Iz našega bogatega izbora KONE design collection lahko izberete kabino, ki bo ustrezala vašemu objektu.

KONE MonoSpace™ - EcoSpace™

dvigala brez strojnice

- Ni strojnice in z njo povezanih stroškov
  El. inštalacije, prezračevanje, oljnotesnost, požarna odpornost
- Manjša priključna moč el. dvigal (tudi do - 60 %)
  Nižji el. prispevek, manjše varovalke, vodniki, manjša poraba električne energije
- Večja hitrost 1,00 m/s - 1,75 m/s
  Hidravlična dvigala 0,15 m/s - 0,63 m/s
- Ekološka sprejemljivost
  V sistemu ni olja - ni nevarnosti kontaminacije in požara
- Cenejše vzdrževanje in servisiranje, dolga življenjska doba

1. **Električno osebno dvigalo** **1 kos**

Tip:	brez strojnice, uveljavljene blagovne znamke s sistemskim certifikatom, kot npr. **KONE EcoSpace**, PW08/10-19
Nosilnost:	8 oseb ali 630 kg
Hitrost vožnje:	**1,00 m/s**
Višina dviga:	6,33 m
Število postaj:	**3**
Število dostopov:	**3**, na isti strani - **neprehodna kabina**
Namestitev dvigala:	v samostojnem betonskem jašku (ni predmet ponudbe/popisa)
Velikost jaška:	širina: 1,65 m; globina: 1,80 m
Višina glave jaška:	3,50 m
Globina jame jaška:	1,10 m
Dostopni prostor pod jaškom:	NE
Vrsta pogona:	Frekvenčno in napetostno krmiljeni **regenerativni pogon** s trifaznim tokom s sinhronskim motorjem - **EcoDisc** - z izvedbo brez reduktorja in **samodejnonastavljivim zavornim sistemom** za varno, udobno in tiho obratovanje
Namestitev pogona:	Sinhronski motor brez reduktorja z integriranim pogonskim diskom je pritrjen v glavi jaška na jeklenih vodilih kabine. Brez strojnice!
Pogonska moč:	**3,7 kW**, energetsko **učinkovita razred »A«**, po standardu VDI 4707
Število voženj na uro:	do 180
Priključna napetost:	3 x 400 V, 50 Hz
Notranje mere kabine:	širina: 1,10 m; globina: 1,40 m; višina: 2,20 m
Kabina (po izboru naročnika):	izbor iz predloženih katalogov, stene iz brušene nerjaveče pločevine **Austurias Satin**, tla pripravljena za lokalno oblogo po izboru arhitekta - položi naročnik, strop iz bele opalne pločevine in varčnimi LED okroglimi svetilkami, inox okroglo oprijemalo z zaoblenimi zaključki na stranski steni, ogledalo na zadnji steni po celi širini in višini, zasilna avtomatska razsvetljava, prostoročna telefonska naprava za povezavo med kabino in klicnim centrom za primer reševanja ujetih oseb iz kabine dvigala (omogoča klic na 4 predhodno programirane številke)
Vrata kabine:	avtomatska dvodelna teleskopska vrata s krili in okvirji iz brušene nerjaveče pločevine **Asturias Satin**, širina: 900 mm; višina: 2100 mm, frekvenčno regulirani regenerativni pogon, varovanje z **infrardečo svetlobno zaveso** in omejilnikom zaporne sile
Vrata jaška:	avtomatska dvodelna teleskopska vrata s krili in okvirji iz brušene nerjaveče pločevine **Asturias Satin**, širina: 900 mm; višina: 2100 mm, s požarno odpornostjo E120
Mikroprocesorsko krmiljenje:	zbirno krmiljenje simplex, požarno krmiljenje oz. evakuacijska vožnja v glavno postajo ob alarmu za požar, avtomatsko natančno pristajanje in niveliranje kabine, predčasno odpiranje vrat pri vožnji v postajo, filter proti radijskim motnjam, možnost priklopa na hišni agregat, servisni panel za vzdrževalca v najvišji postaji nameščen v

	vratnem okvirju, **regenerativni sistem** s pripadujočo opremo za vračanje odvečne električne energije nazaj v omrežje, ki **dodatno zmanjša porabo energije dvigala**
Signalizacija:	Signalizacija primerna zahtevam invalidnih oseb po SIST EN 81-70
	v kabini: vertikalno kabinsko tipkalo v **kombinaciji iz brušene nerjaveče in polikarbonatnega stekla** v delni višini kabine, tipke za vsako postajo, braillova reliefna pisava, tipka za odpiranje vrat, tipka za zapiranje vrat, tipka za alarm, digitalni LCD kazalnik preobremenitve, položaja kabine in puščice smeri vožnje v beli barvi na črnem ozadju, stikalo na ključ za prednostno vožnjo in za rezervacijo kabine
	v glavni postaji: inox pozivna tipka kvadratne oblike prilagojena za enostavno uporabo gibalno oviranih oseb, digitalni LCD kazalnik položaja kabine in puščice smeri vožnje v beli barvi na črnem ozadnju ter gong
	v ostalih postajah: inox pozivna tipka kvadratne oblike prilagojena za enostavno uporabo gibalno oviranih oseb, digitalni LCD kazalnik položaja kabine in puščice smeri vožnje v beli barvi na črnem ozadju ter gong, signalizacija montirana v okvir jaškovnih vrat
Dodatna oprema:	razsvetljava jaška, lestev za dostop v jamo jaška, vtičnica na strehi kabine in elektrifikacija jaška, električni radiator ogrevalne moči 1500 W za dvigalni jašek z elektronskim termostatom Izvedba naprave v skladu s standardom **SIST EN 81-1**

Dvigalo mora biti načrtovano in izdelano skladno s standardom SIST EN81-1 in skladno s Pravilnikom o varnosti dvigal (Ur.list RS št. 83/07). Po končani montaži dvigala priglašeni organ opravi končni pregled in izda certifikat.

Investicijska cena: 22.500,00 EUR brez DDV

V obsegu dobave dvigala so zajete naslednje postavke:

- Servisno tipkalo na strehi kabine.
- Pakiranje in transport do gradbišča.
- **Dokumentacija.** (delavniška dokumentacija, PID, POV navodila)
- Šolanje skrbnika dvigala.
- Ploščice in napisi, ki pripadajo neposredno dvigalu, v skladu z SIST EN81-1.
- Stroški za prisotnost montažnega osebja pri prevzemu dvigal in tehničnem pregledu objekta.
- **Montaža dvigala brez postavljanja odrov** ob uporabi predhodno vgrajenih montažnih obešal.
- Lestev za pomoč pri vstopanju v jamo jaška, ki ustreza SIST EN 81-1 predpisom.
- Odstranitev pakirnega materiala.
- **Dobava montažnih obešal** za dviganje v jašku.
- **Osvetlitev in elektrifikacija jaška v skladu z SIST EN 81-1 predpisom.**
- Stroški tehničnega pregleda dvigala in **pridobitev certifikata.**
- Raztovarjanje in prenašanje težkih delov dvigala na gradbišču.
- Enkratno naknadno čiščenje naprave po zaključku montaže.

- Dostava uteži pri prevzemu s strani izvedencev.

Potrebne storitve s strani naročnika oz. graditelja:

- Postavitev jaška za dvigalo po predloženih načrtih. Jašek mora biti pravilno dimenzioniran in mora ustrezati zahtevani natančnosti, zagotovljena temperatura v jašku (od +5°C do +40°C), obenem mora ustrezati predpisom v gradbeništvu.
- Protiprašni premaz sten in dna jaška.
- Vsa gradbena, rušitvena in zaključna dela (n.pr. zaključki okrog jaškovnih vrat).
- Dovod trifaznega toka in toka za razsvetljavo do elektro omare poleg vrat v najvišji postaji v skladu z navodili monterja dvigala. Upoštevati je potrebno SIST EN81-1 in predpise dobavitelja električnega toka.
- Priključitev vodil na strelovodno napravo.
- Definitivni priključek toka (ali provizorični z zadostno zmogljivim priključkom) mora biti pripravljen vsaj do pričetka montaže.
- Zagotovitev električnega priključka za montažo v jašku dvigala oziroma v neposredni bližini.
- Zagotovitev telefonskega priključka v jašku dvigala.
- Poraba toka na gradbišču med montažo.
- Osvetlitev dostopov do jaška (pred jaškovnimi vrati min. 50 lux v vseh etažah).
- Zagotovitev suhega prostora, ki ga je mogoče zakleniti, za skladiščenje dobavljenih delov dvigala.
- Označitev obvezujoče metrske črte v notranjosti jaška pri vsaki odprtini za vrata (nakladalno mesto)
- Vgradnja montažnih obešal.
- Končni premaz jaškovnih vrat (če je potreben).

ZAGOTAVLJAMO KVALITETEN SERVIS IN POGODBENO VZDRŽEVANJE DVIGALA.

Veselimo se sodelovanja z Vami in se priporočamo.

KONE d.o.o., Ljubljana

Vodja projektov, prodaje nove opreme

Branko Verbajs, u.d.i.t.p.
gsm: 031 747 210

e-mail: branko.verbajs@kone.com

TEHNICNE KARAKTERISTIKE DVIGALA:	EcoSpace 2.3 – 1
Skladno z	: 95/16/EC
KONE oznaka tipa	: PW08/10–19
Nosilnost	: 630 kg
Število oseb	: 8
Nazivna hitrost	: 1 m/s
Pospešek/pojemek	: 0.5
Višina dviga	: 6320 mm
Število postaj / število dostopov	: 3 / 3
Število vhodov v kabino	: 1
Tip vrat	: KES 201 – 2R
Širina vrat	: 900 mm
Višina vrat	: 2100 mm
Tip kabine	: EURECA
Višina kabine	: 2200 mm
Širina kabine	: 1100 mm
Globina kabine	: 1400 mm
Površina kabine	: 1.59 m2
Vodila kabine	: T82A
Blažilnik kabine	: AP009/125080
Okvir protiuteži	: CWF06PW
Vodila protiuteži	: HT60–15
Blažinik protiuteži	: AP009/125080
Regulacija pogona	: KDL16
Krmilje	: LCE
Pogonski stroj	: MX06
Razred izolacije pogonskega stroja	: F
Premer pogonske vrvenice	: 400 mm
Žleb	: 105°
Število vrtljajev pri polni hitrosti	: 95 rpm
Obešenje	: 2:1
Nosline vrvi	: 4xd8–F819SFE
Omejilnik hitrosti	: OL35
Vrv omejilnika hitrosti	: 1xd6–PAWOF1
Minimalna skupna masa kabine	: 439 kg
Maksimalna skupna masa kabine	: 820 kg
Minimalna skupna masa obešenega bremena	: 1069 kg
Maksimalna skupna masa obešenega bremena	: 1450 kg

5 OSNOVNIH POGOJEV NA GRADBIŠCU
1. Jašek pred zacetkom montaže cist in suh.
2. Jašek izdelan po nacrtih podjetja KONE, izveden protiprašni premaz, gradbene odprtine za vrata zaščitene po predpisih.
3. Pravilno vgrajena ustrezna montažna obešala, izvedena odprtina za odzracevanje
4. Izveden trifazni elektro prikljucek za dvigalo in za potrebe montaže.
5. Na razpolago 30 m2 velik prostor v pritlicju v bližini jaška in zagotovljeni prosti dostopi do jaška.

ZAHTEVE ZA GRADBINCA

MATERIAL JAŠKA:
BETON, BETON SAMO V NIVOJU ETAŽE, OPEKA, JEKLENA KONSTRUKCIJA

MINIMALNA DEBELINA STENE 150 mm

PRITRDITEV JAŠKOVNIH VRAT: SIDRNI VIJAK
PRITRDITEV KONZOL ZA VODILA: SIDRNI VIJAK
OBE PRITRDITVI MORATA BITI ENAKI

TEMPERATURA V JAŠKU: OD +5 DO +40°C
MAKS. NADMORSKA VIŠINA: 3000 m
MAKS. RELATIVNA VLAŽNOST V JAŠKU: 95% (PRI 40°C)

PRIPOROCENI MINIMUM ZA ODZRACEVANJE JAŠKA:
PRESEK ODPRTINE NA VRHU JAŠKA 1% TLORISNE POVRŠINE JAŠKA

CE RAZSVETLJAVE JAŠKA NE IZVAJA KONE, MORA BITI IZVEDENA V SKLADU S PREDPISI

(MINMALNA OSVETLJENOST V JAŠKU 50 lux)

ELEKTRICNE KARAKTERISTIKE	
Napetost glavnega napajanja	: 400 V
Frekvenca	: 50 Hz±1 Hz
Napetost signalizacije	: 18–30 VDC
Varovalke dovoda	: 3x25A
Varovalke locenega dovoda za razsvetljavo	: –
Nazivni tok	: 20.3A
Zagonski tok	: 24.2A
Glavne varovalke	: 3x12A
Varovalke razsvetljave (jašek + kabina)	: 10A + 6A
Toplotne izgube v strojnici	: 0.6kW
Kapaciteta rezervnega agregata	: 13.4kVA
Moc motorja pri nazivni obremenitvi	: 3.7kW
Število vrtljajev motorja pri polni hitrosti	: 95 rpm
Maksimalno število startov v 1 uri	: 180/ED 35%

ELEKTRO SHEMA

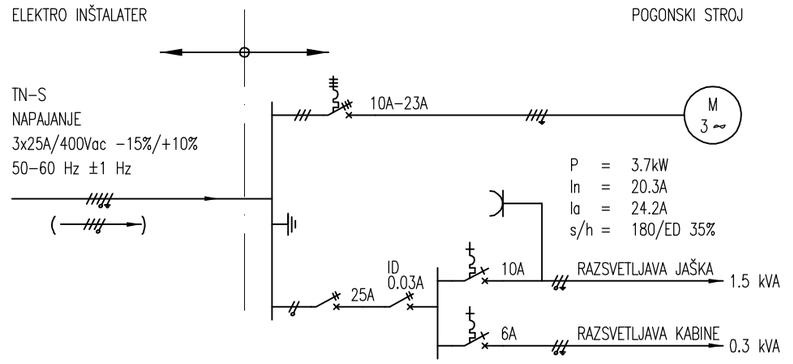

– DOVODNE KABLE IZVEDE ELEKTRO INŠTALATER
– V ELEKTRO OMARI V JAŠKU PRIKLJUCITI TELEFONSKO LINIJO

Nacrt odobren brez pripomb/s pripombami:

Datum: Podpis/žig:

Verzija	Datum	Opis	Izdelal	Odobril
sl.–.1	2013–03–06	First issue	Branko Verbajs	

KONE d.o.o, Ljubljana
Brnciceva ulica 5
1000
Ljubljana

+38615614190

Objekt: VSO Dolgi most
Naslov: Ljubljana
Naziv risbe: TEHNICNE KARAKTERISTIKE
Številka dvigala: EcoSpace 2.3 – 1

Referencna številka	Št. Risbe	Predmet	List
P–669	P–669–010–G–1–1	–	1(1)

© KONE Corporation

A3

CAMOS – Version 2.3.1

ECOSPACE STD – R2.3.1

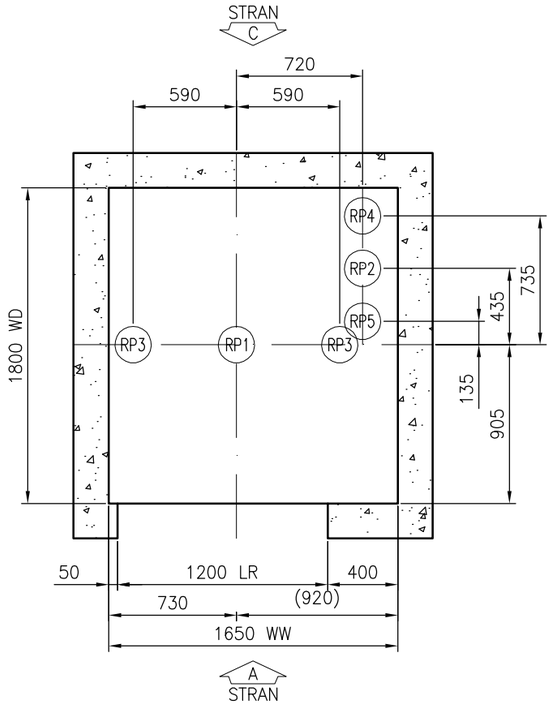

OBREMENITVE JAME JAŠKA
Merilo 1:35

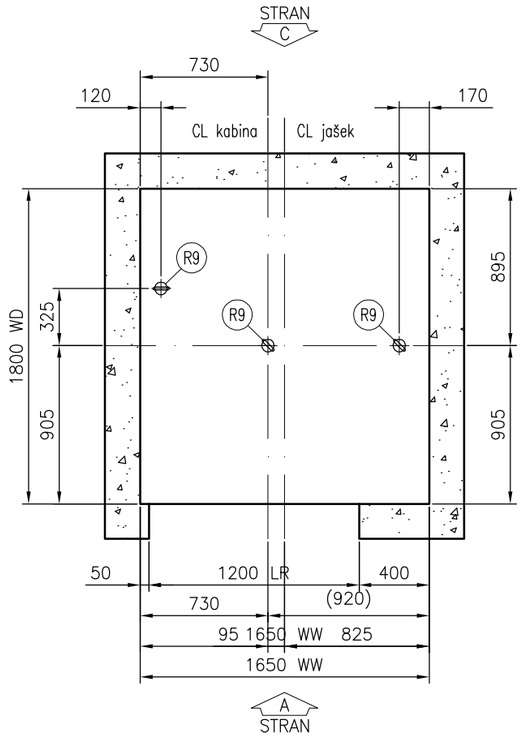

RAZPOREDITEV MONTAŽNIH OBEŠAL
Merilo 1:35

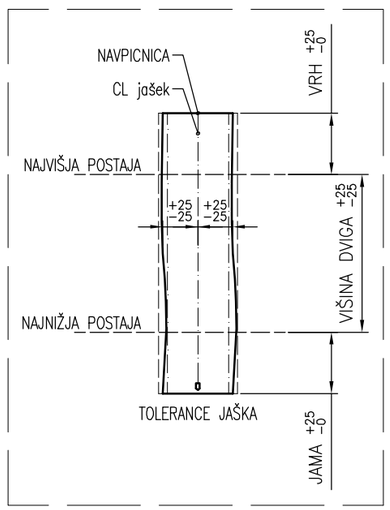

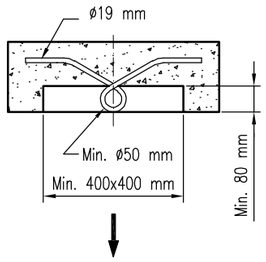

R9 – noslinost 15 kN

OPOMBA:
ZARADI SPECIFICNE MONTAŽNE METODE
JE POLOŽAJ MONTAŽNIH OBEŠAL ZELO POMEMBEN.

TO NI DELAVNIŠKA DOKUMENTACIJA
SLUŽI LE KOT INFORMACIJA GLEDE DIMENZIJ
NASILNOST OBEŠAL ZAGOTAVLJA
GRADBINEC.

NOSILNOST OBEŠAL MORA BITI
OZNACENA V SKLADU S PREDPISI.

MAKSIMALNE SILE NA TOCKAH PRITRDITVE KONZOL

Številka dvigala: EcoSpace 2.3 – 1

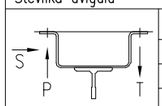

Sila	v (kN)	v (kN)	v (kN)	v (kN)
P	4.4			
S	1.4			
T	4.4			

MAKSIMALNE OBREMENITVE KONZOL ZA VODILA KABINE IN PROTIUTEŽI NA JAŠEK

Številka dvigala: EcoSpace 2.3 – 1

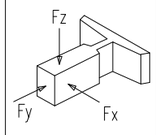

Sila	v (kN)	v (kN)	v (kN)	v (kN)
Fx kabina	0.75			
Fy kabina	1.21			
Fz kabina	1.7			
Fx protiutež	0.18			
Fy protiutež	0.07			
Fz protiutež	1.7			

Opomba:

- Fx deluje na dve konzoli (pri vsakem vodilu) vendar v nasprotnih smereh
- Fy deluje na eno konzolo (pri vsakem vodilu)
- Fz (navpicna) deluje na vse konzole

MAKSIMALNE OBREMENITVE DNA JAŠKA

Sila	EcoSpace 2.3 – 1 v (kN)	v (kN)	v (kN)	v (kN)
RP1	62			
RP2	50			
RP3	16			
RP4	9			
RP5	1			
RP6	–			

Opomba:

Sile RP1?RP6 ne delujejo istocasno na dno jaška.

KONE d.o.o, Ljubljana
Brnciceva ulica 5
1000
Ljubljana

+38615614190

Objekt: VSO Dolgi most

Naslov: Ljubljana

Naziv risbe: OBREMENITVE STROPA – RAZPOREDITEV MONTAŽNIH OBEŠAL

Številka dvigala: EcoSpace 2.3 – 1

Referencna številka	Št. Risbe	Predmet	List
P–669	P–669–010–B–1–1	–	1(3)

© KONE Corporation

A3

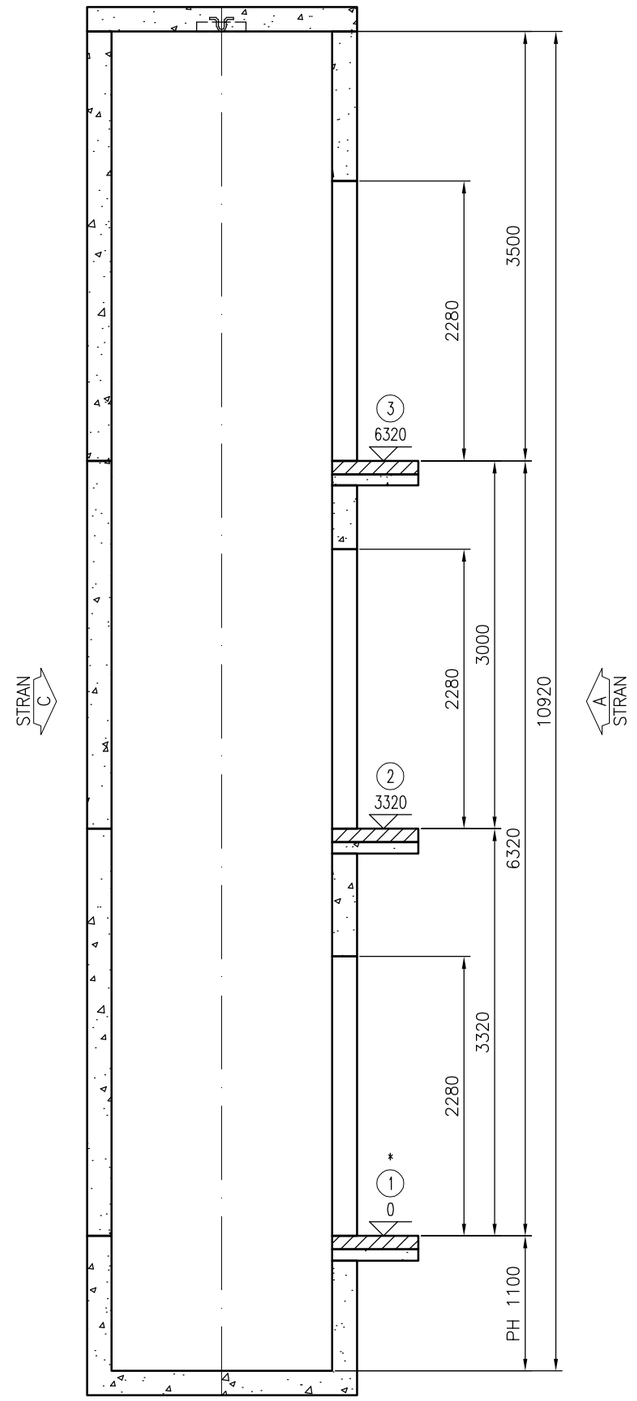

* = GLAVNA POSTAJA

PREREZ JAŠKA

© KONE Corporation

A3

KONE d.o.o, Ljubljana Brnciceva ulica 5 1000 Ljubljana +38615614190	Objekt VSO Dolgi most		
	Naslov Ljubljana		
	Naziv risbe NAVPICNI PREREZ JAŠKA		
	Številka dvigala EcoSpace 2.3 – 1		
Referencna številka P-669	Št. Risbe P-669-010-B-2-1	Predmet –	List 2(3)

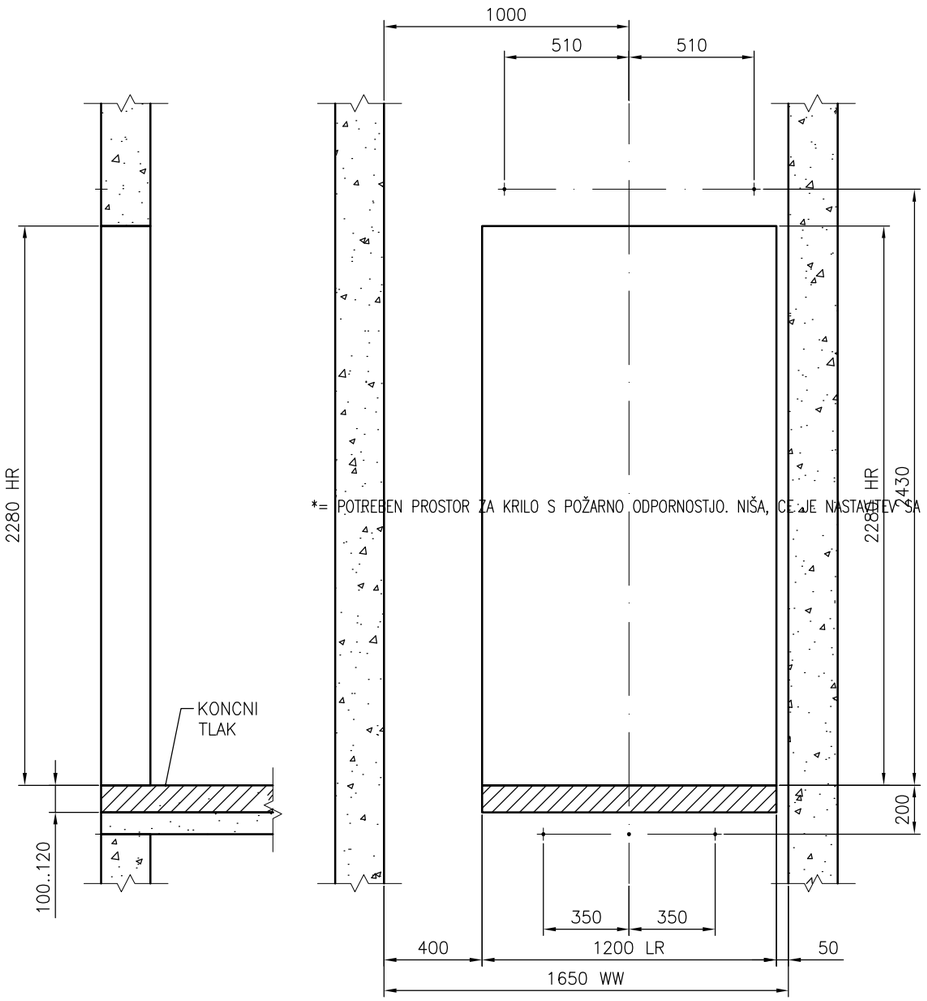

ODPRINA ZA VRATA – POGLED IZ JAŠKA
ZAP.ŠT.ETAŽE3 – STRAN A – OZNAKA ETAŽE 3
Merilo 1:25

© KONE Corporation

A3

KONE d.o.o, Ljubljana
Brnciceva ulica 5
1000
Ljubljana

+38615614190

Objekt	VSO Dolgi most
Naslov	Ljubljana
Naziv risbe	GRADBENA ODPRTINA ZA VRATA
Številka dvigala	EcoSpace 2.3 – 1

Referencna številka	Št. Risbe	Predmet	List
P–669	P–669–010–B–3–1	–	3(3)

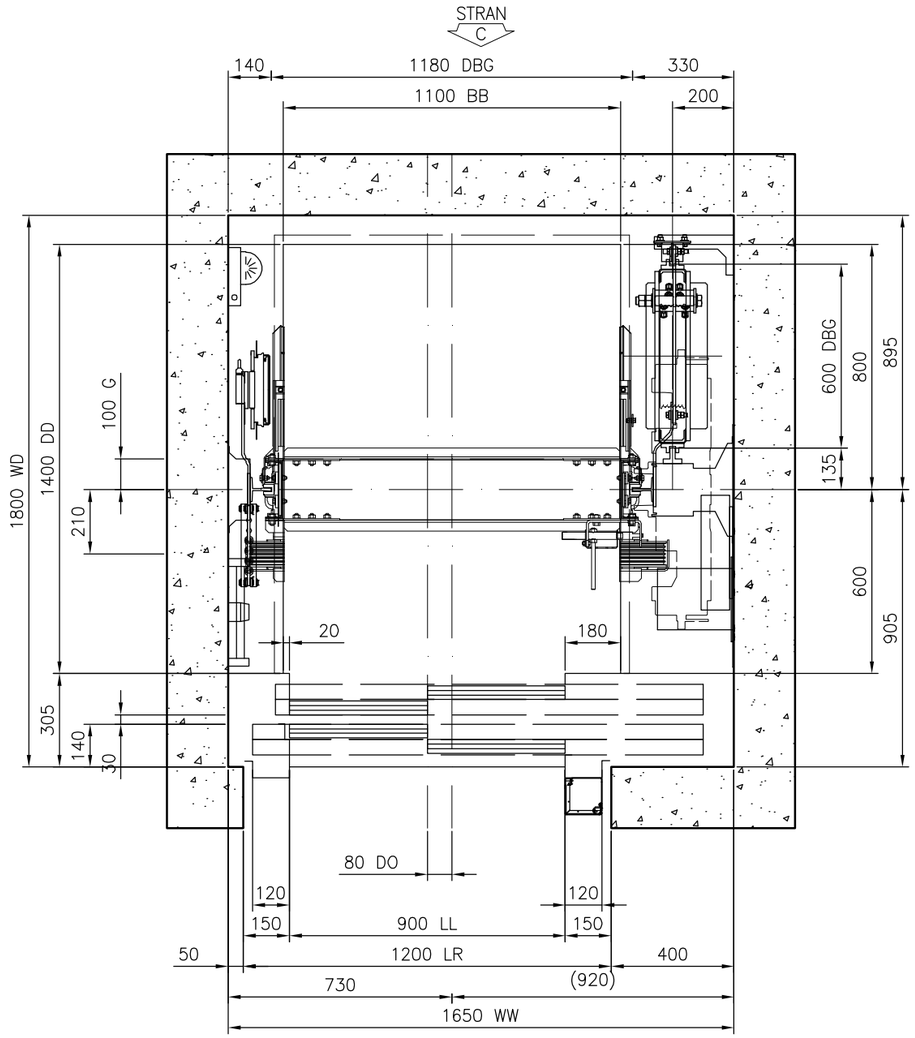

VODORAVNI PREREZ DVIGALA
Merilo 1:20

SERVISNI PANEL V OKVIRU VRAT

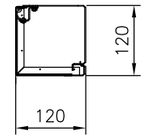

SERVISNI PANEL V NAJVIŠJI ETAŽI

© KONE Corporation

A3

KONE d.o.o, Ljubljana Brnciceva ulica 5 1000 Ljubljana +38615614190	Objekt VSO Dolgi most		
	Naslov Ljubljana		
	Naziv risbe VODORAVNI PREREZ DVIGALA		
	Številka dvigala EcoSpace 2.3 – 1		
Referencna številka P–669	Št. Risbe P–669–010–I–1–1	Predmet –	List 1(5)

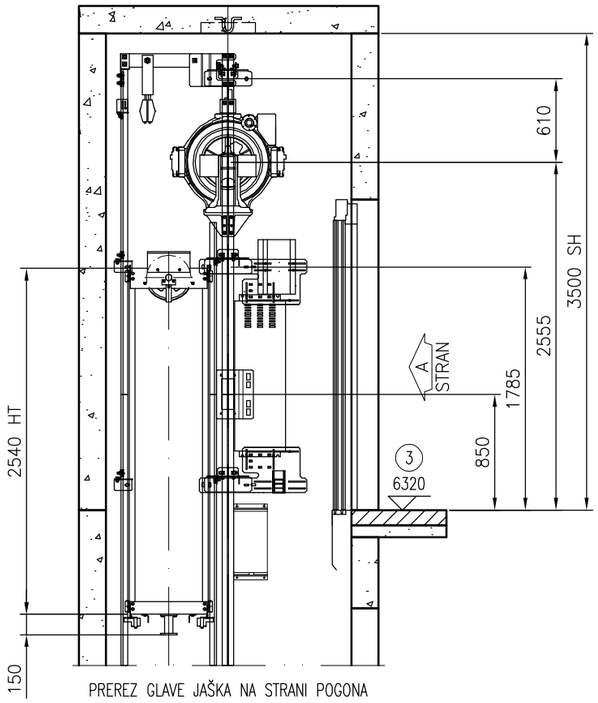

PREREZ GLAVE JAŠKA NA STRANI POGONA
Merilo 1:45

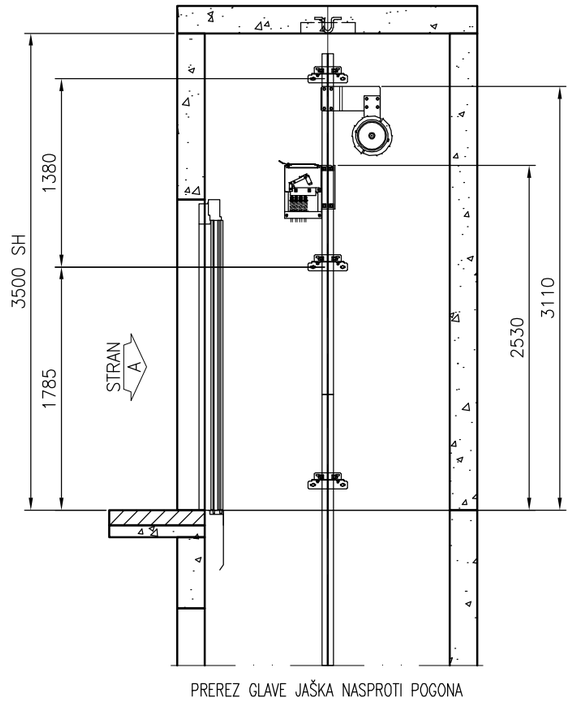

PREREZ GLAVE JAŠKA NASPROTI POGONA
Merilo 1:45

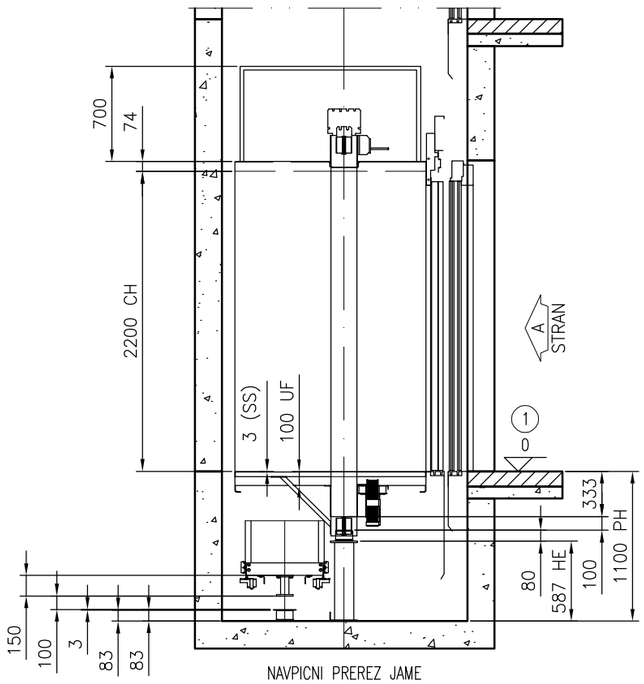

NAVPICNI PREREZ JAME
Merilo 1:45

NOTE FOR INSTALLATION PHASE

CAR BALANCING FACTOR: 49%

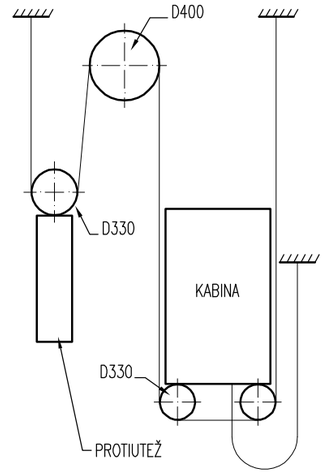

SISTEM OBEŠENJA : 2:1

© KONE Corporation

A3

KONE d.o.o, Ljubljana
Brnciceva ulica 5
1000
Ljubljana

+38615614190

Objekt	VSO Dolgi most
Naslov	Ljubljana
Naziv risbe	NAVPICNI PREREZ DVIGALA
Številka dvigala	EcoSpace 2.3 – 1

Referencna številka	Št. Risbe	Predmet	List
P–669	P–669–010–I–1–2	–	2(5)

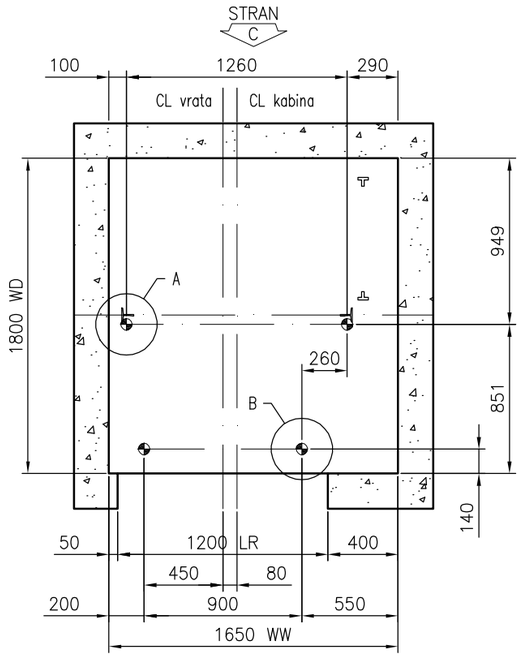

POLOŽAJ NAVPICNIC
Merilo 1:35

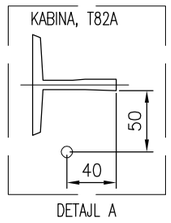

DETAJL A

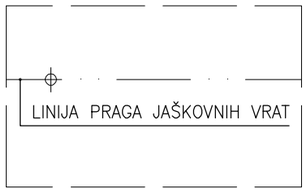

DETAJL B

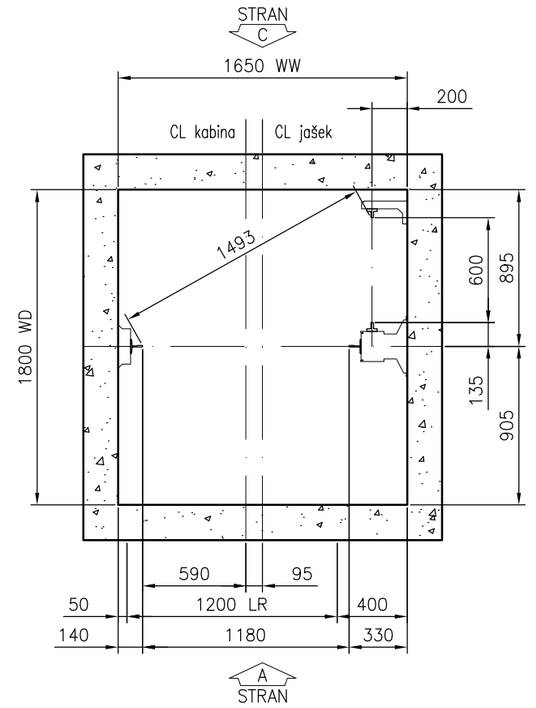

RAZPOREDITEV VODIL
Merilo 1:35

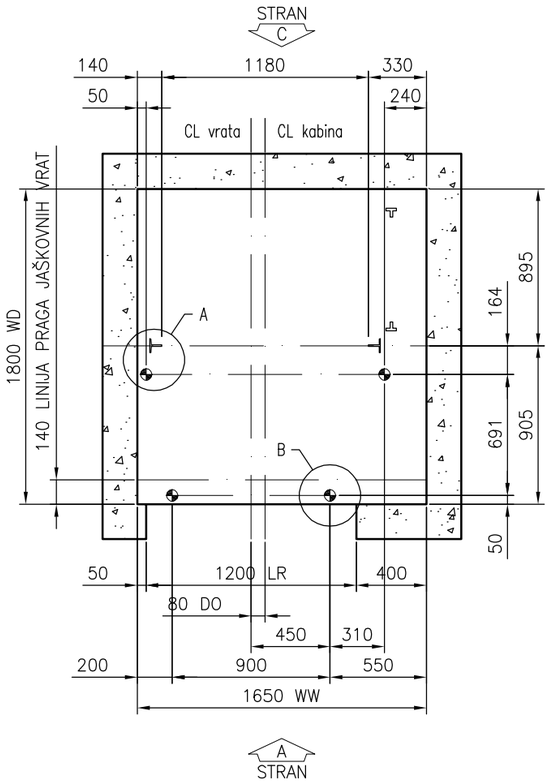

POLOŽAJ LASERSKIH NAVPICNIC
Merilo 1:35

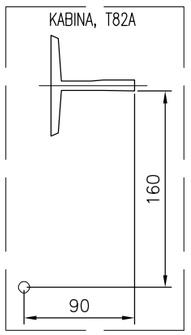

DETAJL A

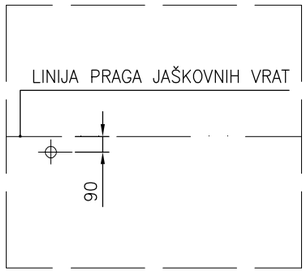

DETAJL B

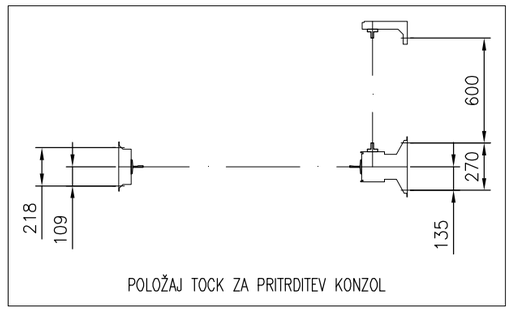

POLOŽAJ TOCK ZA PRITRDITEV KONZOL

© KONE Corporation

A3

KONE d.o.o, Ljubljana
Brnciceva ulica 5
1000
Ljubljana

+38615614190

Objekt: VSO Dolgi most
Naslov: Ljubljana
Naziv risbe: NAVPICNICE – RAZPOREDITEV VODIL
Številka dvigala: EcoSpace 2.3 – 1

Referencna številka	Št. Risbe	Predmet	List
P–669	P–669–010–I–2–1	–	3(5)

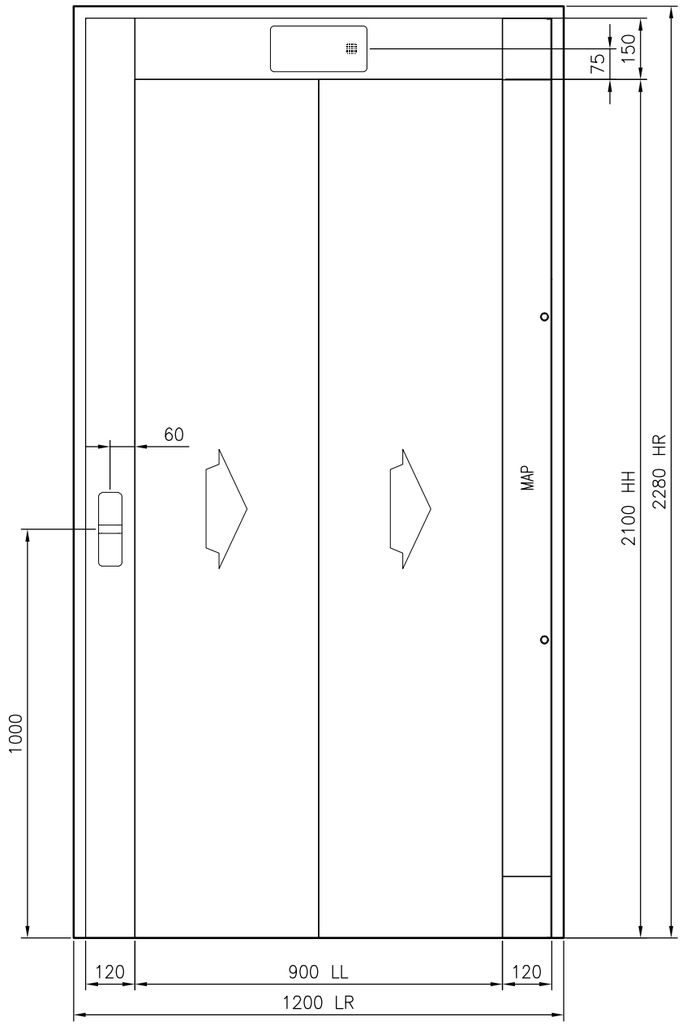

ZAP.ŠT.ETAŽE3 – STRAN A – OZNAKA ETAŽE 3
Merilo 1:15

FLOOR NUMBER	SIDE A	
OTHER FLOORS		
MAIN FLOOR (1)		

© KONE Corporation

A3

KONE d.o.o, Ljubljana
Brnciceva ulica 5
1000
Ljubljana

+38615614190

Objekt	VSO Dolgi most
Naslov	Ljubljana
Naziv risbe	GRADBENA ODPRTINA ZA VRATA
Številka dvigala	EcoSpace 2.3 – 1

Referencna številka	Št. Risbe	Predmet	List
P–669	P–669–010–I–3–1	–	4(5)

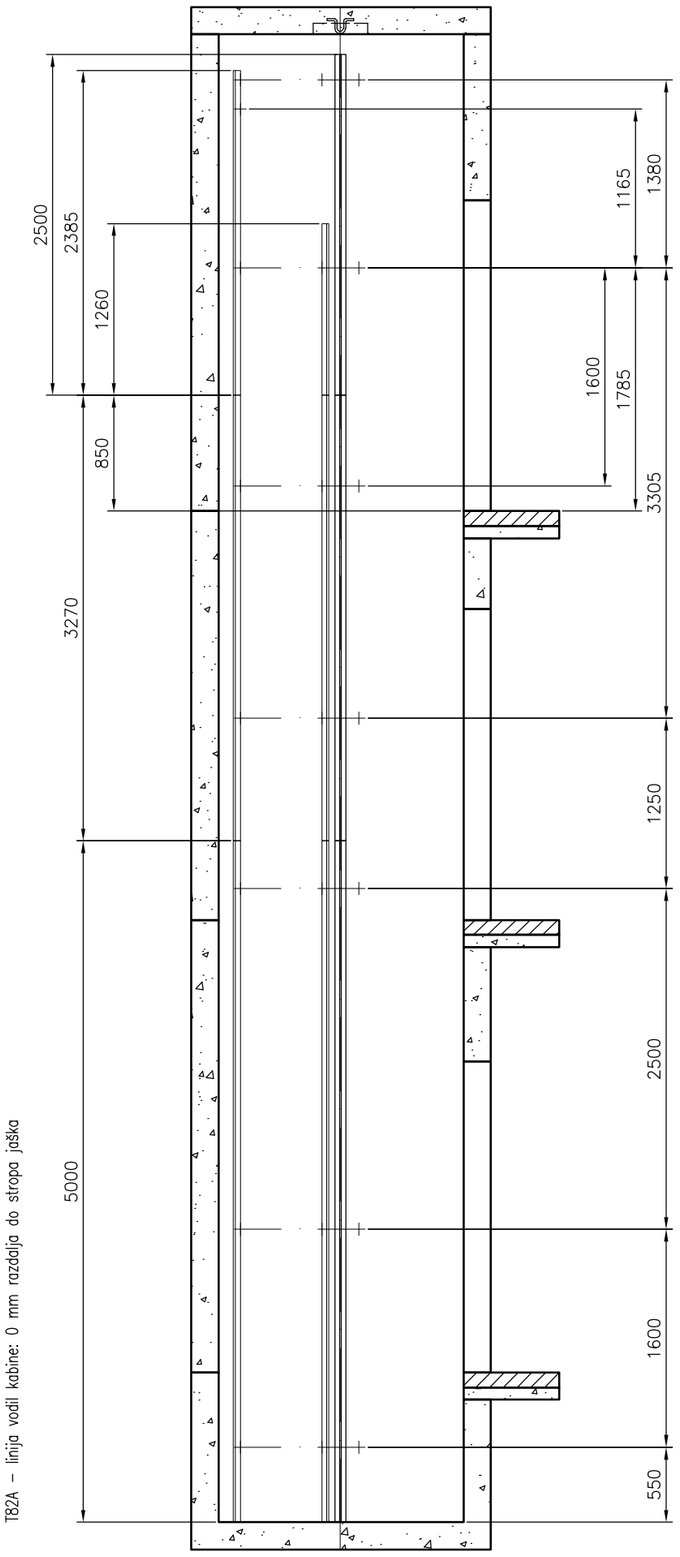

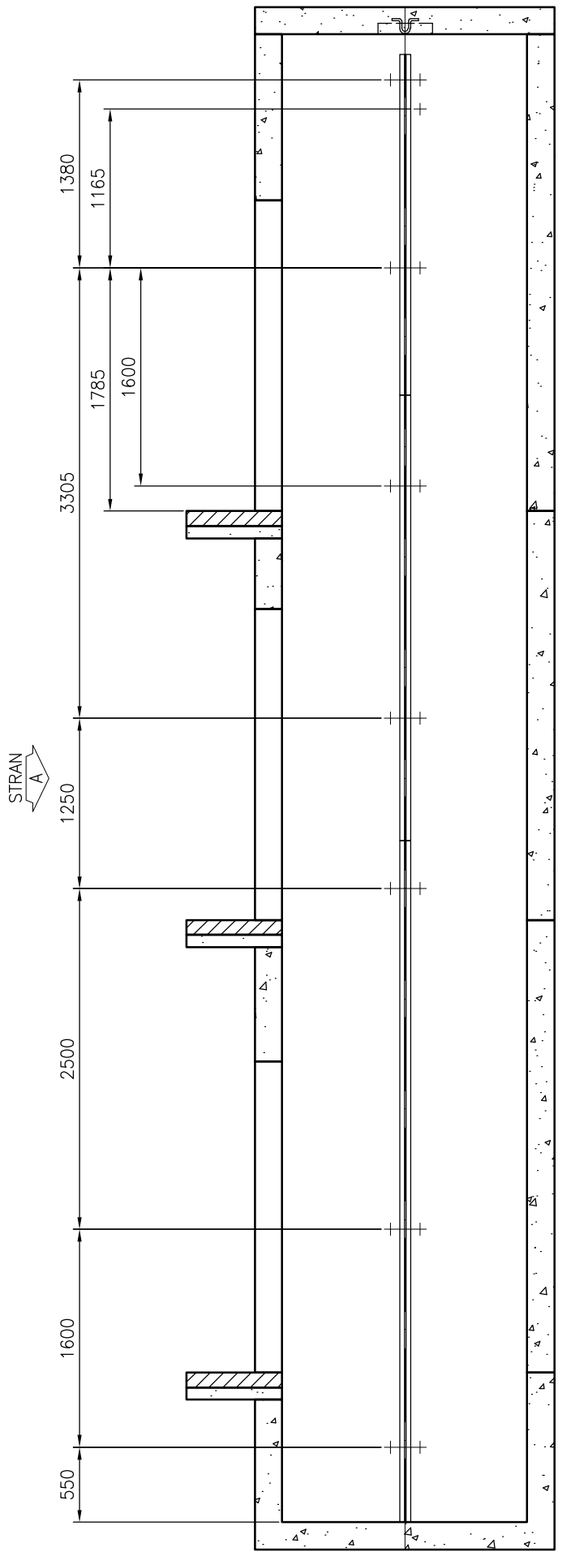

HT60-15 – linija vodil protiuteži: 0 mm razdalja do stropa jaška
T82A – linija vodil kabine: 0 mm razdalja do stropa jaška

T82A – linija vodil kabine: 0 mm razdalja do stropa jaška

© KONE Corporation

A3

KONE d.o.o, Ljubljana
Brnciceva ulica 5
1000
Ljubljana

+38615614190

Objekt	VSO Dolgi most
Naslov	Ljubljana
Naziv risbe	NACRT VODIL IN KONZOL
Številka dvigala	EcoSpace 2.3 – 1

Referencna številka	Št. Risbe	Predmet	List
P–669	P–669–010–I–4–1	–	5(5)

CAMOS – Version 2.3.1

ECOSPACE STD – R2.3.1

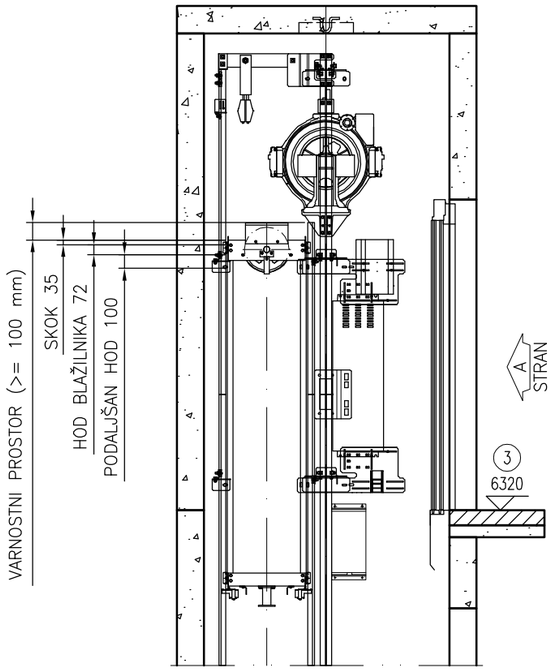

VARNOSTNE RAZDALJE V GLAVI
Merilo 1:45

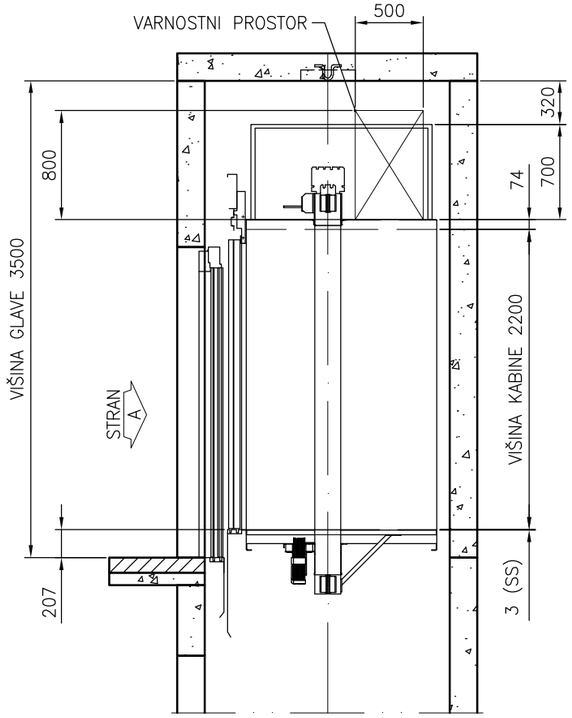

VARNOSTNE RAZDALJE V GLAVI
Merilo 1:45

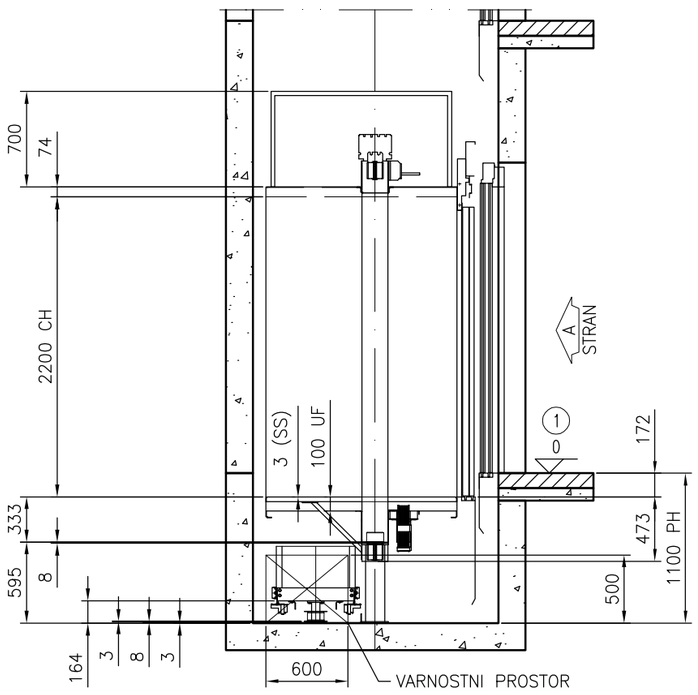

VARNOSTNE RAZDALJE V JAMI
Merilo 1:45

V skladu s predpisom	EC – Postopek ugotavljanja skladnosti
95/16/EC Odstopanja:	

KONE d.o.o, Ljubljana
Brnciceva ulica 5
1000
Ljubljana

+38615614190

Objekt	VSO Dolgi most
Naslov	Ljubljana
Naziv risbe	NACRT ZA PRIDOBITEV DOVOLJENJA
Številka dvigala	EcoSpace 2.3 – 1

Referencna številka	Št. Risbe	Predmet	List
P-669	P-669-010-A-1-1	–	1(1)

© KONE Corporation

A3

bevk perović arhitekti
dunajska cesta 49 / 1000 ljubljana
t+38612417630 / f+38612417637
info@bevkperovic.com / www.bevkperovic.com

1.3.2 Sestava osnovnih konstrukcij

nosilne stene in slopi:	nadstropja: AB stene debeline 22 cm pritličje: slopi debeline 25 cm **Za betone vseh vidnih konstrukcij je potrebno uporabiti črpni beton z dodatki za vidne betone, plastifikatorji. Beton mora biti svetle barve (cement Salont Anhovo), uporabiti je treba kvalitetne opaže, kvaliteta obdelave po standaru VB4 (po zahtevi SIST EN 13670 in slovenski dodatek SIST EN 13670:2010/A101)**
medetažne plošče:	AB plošče d=22 cm, - z utori za "kontrolirane" toplotne mostove in - z utori za svetilke - dim. utora fi30 x 10cm, izdelati model iz styrodur-a (XPS) za v opaž / pred izdelavo utorov s elektroizvajalcem preveriti dimezijo!
temelji	AB temeljna plošča d=30 cm s temeljnimi vezmi dim 100x40cm
stopnišča:	AB stopniščne rame debeline 25 cm, lite na licu mesta, teracersko obdelane
streha:	ravna streha: neprezračevana kombinirana streha na naklonskem betonu z zaščitnim slojem prodca
hidroizolacije:	kvalitetne enoslojne in dvoslojne polimer bitumenske (APAO) hidroizolacije, skladno z zahtevami SIST DIN 52132 Streha: dvoslojna polimer bitumenska (APAO) HI, zaščitena s termoizolacijo XPS in prodcem – kombinirana ravna streha Streha nad ložami oz. hodniki enoslojna polimer bitumenska (APAO) HI, zaščitena s refleksnim posipom Dostopni odprti pokriti hodniki: enoslojna polimer bitumenske (APAO) HI Lože vodonepropustni armiranobetonski estrih
toplotne izolacije:	Fasada: kamena volna (npr. TERVOL FPL035) d=15 cm Stanovanja: plavajoči podi pod estrihom so izolirani s 5 cm termoizolacije (EPS) Stene med stanovanji toplotno izolirane z kamena volna TERVOL DP d=5 cm Končne vidne AB stene kamena volna (npr. TERVOL DP5) d=15 cm Streha: ravne strehe so izolirane s 25 cm toplotne izolacije po sistemu kombinirane ravne strehe (20 cm EPS pod HI in 5 cm (XPS) nad HI Klet: Strop kleti pod objekti (tudi pod vrtcem) je termoizoliran s troslojnimi tektalan ploščami dim. 10 cm na preklop (+ 5 cm EPS v tlaku stanovanja) Lože, dostopni hodniki: AB konstrukcija z vgrajenimi linijskimi "kontroliranimi toplotnimi mostovi" v širini 60 cm (XPS d=3cm) , pri točkovnih topl. mostovih z oblogo TI 60x60 cm (XPS d=3cm)

zvočna izolacija:	Tlaki so predvideni plavajoči podi (TI+PE ekspandirana folija) za preprečitev udarnega zvoka - EPS d=5cm Stene med stanovanji: Dodatna obloga AB stene z 5 cm mineralne volne (npr. Tervol) in gipskartonsko zaključno ploščo (npr. Knauf) Instalacijski jaški: Sistemska instalacijska stena npr. Knauf W629 (dobra zvočna zaščita) ter brezšumne cevi Dvigalni jašek: ločen od konstrukcije (oz.lamele) Stopnišča - konstrukcijsko ločena od AB plošč zaradi preprečitve prenosa udarnega zvoka v stanovanja (z elementi Schock Tronsole) skladno z zahtevo Pravilnika o zaščiti pred hrupom v stavbah oz. smernice (sestavni del pravilnika) TSG -1-005 / preglednica 4 (stavbe CC-SI 112 in 113) - tč. 4.17 : zahteva L'n,w = 58 dB Okna - zaradi bližine železnice zahteva po zvočni izolaciji oken 35dB
podloga tlakov:	plavajoči mikroarmirani betoni različnih debelin, naklonski betoni in izravnave
predelne stene:	stene po sistemu suhomontažnih predelnih sten (gips-kartonske plošče, sistem Knauf W112, debeline 10 cm)
fasadna obloga	kombinirana fasada, sestavljena iz: aluminijasta fasadna obloga (končne zunanje fasade) in ograja: sestavljena iz panelov alu cevi fi 3cm, prašno barvani, na različnih medsebojnih razmikih v dim. po fas. shemi; pod paneli AB stena (vidni beton) oz. kot ograja fasada lahkih sten stanovanj: vlaknocementnime prezračevane fasadne plošče (npr. Eternit)

bevk perović arhitekti
dunajska cesta 49 / 1000 ljubljana
t+38612417630 / f+38612417637
info@bevkperovic.com / www.bevkperovic.com

1.3.3 Opis zaključnih gradbeno – obrtniških del glede na uporabo materialov

Gre za relativno tehnološko nezahtevno gradnjo in gradnjo z nezahtevnimi materiali, ki so tradicionalni dobro poznani v slovenskem okolju, bo osnovna zahteva v izvedbi visoke kvalitete vgrajenih materialov ter njihova natančna izvedba in vgradnja v objekte. Finalne obdelave so iz trajnih, kvalitetnih materialov, ki jih je enostavno vzdrževati. Za vse vgrajene materiale, opremo in naprave je obvezno potrebno zagotoviti vse veljavne ateste, ki veljajo v Sloveniji.

FASADE

Finalna obdelava fasad

kombinirana fasada, sestavljena iz:
aluminijasta fasadna obloga (končne zunanje fasade) paneli iz Alu. cevi fi 30mm, d=1,5 mm, cevi varjene na podkonstrukcijo, zvari pobrušeni, zgoraj verikale (cevi) povezane z Alu. L profilom in spodaj s Alu. profilom/trakom, d=5mm, privijačenim na AB preko Alu. fi distančnika d=3cm, vse prašno barvano z metalizirano strukturno barvo Tiger Drylac po izboru arh.

fasada lahkih sten stanovanj: vlaknocementnime (npr. Eternit) prezračevane fasadne plošče

Izvajalec pred izvedbo pripravi statični izračun za fasado (in podkonstrukcijo) ter delavniški načrt, ki mora biti usklajen in potrjen (pisno) s strani arhitekta

V oblogi so v pritličju tudi evakuacijska vrata izdelana iz enakih profilov kot fasada - glej shemo in detajl!

Obvezno je upoštevati vse pripadajoče detajle PZI!
IZVAJALEC OBVEZNO IZDELA DELAVNIŠKE OZ. IZVEDBENE NAČRTE ter jih pred izvedbo uskladiti z arhitektom!
Morebitne spremembe morajo biti predstavljene z detajlnimi tehničnimi risbami, ki jih (pisno) potrdi arhitekt!

PRED IZVEDBO / VGADNJO OKEN IN FASADE SE MORAJO IZVAJALCI/EC (za fasado, okna, špalete, shrambe) USKLADITI GLEDE VAGRISA IN SE GA POTEM VSI DRŽATI – ODMIKI OD ELEMENTOV (ODKAPNE POLICE, FAS. PLOŠČE) SO PO VSEH OKNIH (LOŽAH) ENAKI NE GLEDE NA MOREBITNE NERAVNINE BETONA !

MONAŽA OKEN SE MORA RAVNATI PO AB PREKLADI (ENAK ODMIK!) IN PO SKUPNEM VAGRISU) - IZVAJALEC PREDSTAVI POTEK VGRADNJE V POTRDITEV ARHITEKTU!

IZVAJALEC OBVEZNO IZDELA (NA PODLAGI DETAJLOV IN POTRJENIH DELAVNIŠKIH RISB) KONČNI VZORČNI DEL FASADE Z OKNOM, LAHKO FASADNO STENO IN Z LOŽO S SHRAMBO, KJER BODO RAZVIDI VSI DETAJLI NPR. ŠPALET, ODKAPNIH PROFILOV, STIKI Z OKNI, SENČILA, OGRAJA, VSE V IZBRANIH BARVAH, OBDELAVAH,.... KONČNI VZOREC OBVEZNO PISNO POTRDI ARHITEKT!

Okna - objekti

PVC večprekatni (6-8) kvalitetni okenski profili s kovinskim jedrom, oglati pravokotni profili (brez zaokrožitev), TOVARNIŠKO BARVANI

(ENAKOMERNI KVALITETNI NANOS) na zunanji strani, z Alu. zunanjo letvijo v metalni barvi npr.Tiger Drylac po izboru arh. - GLEJ BARVNO ŠTUDIJO, z nizkim pragom (za izhod na ložo/teraso).
Zasteklitev: dvoslojna termopanska stekla, skupna prevodnost okna U=1,08 W/m2K - **glej tudi detajle in sheme!**

Nad okni je vgrajen (v slepem profilu) modul higrosenzibilnega prezračevanja

OKNA SO VGRAJENA SKLADNO Z ZAHTEVAMI RAL VGRADNJE!
Skupna toplotna prevodnost oken je U=1,08 W/m2K
Zasteklitev mora zagotoviti zahteve zvočne izolativnosti dB=35 (-1,-4)

Obvezno je upoštevati vse pripadajoče detajle PZI!
IZVAJALEC OBVEZNO IZDELA DELAVNIŠKE OZ. IZVEDBENE NAČRTE VGRADNJE OKEN Z ŠPALETAMI, PRIKAZOM RAL VGRADNJE IPD, ter jih pred izvedbo uskladiti z arhitektom - pisna potrditev arhitekta!

Morebitne spremembe morajo biti predstavljene z detajlnimi tehničnimi risbami, ki jih (pisno) potrdi arhitekt!

RAVNINA MONTAŽE OKEN SE MORA RAVNATI PO AB PREKLADI IN PO SKUPNEM VAGRISU)!

Izbor okovja in vse detajle uskladiti z arhitektom!
Okna morajo biti izdelana skrbno in v skladu z najvišjimi standardi.
VZORCE BARV PROFILOV PRED IZVEDBO PREDLOŽITI V POTRDITEV ARHITEKTU!

Senčila

zunanja senčila na J strani: širokolamelne zunanje žaluzije (širine 80mm) v RAL barvi po izboru arh., na vodilih iz jeklenih pletenic, skrite (zložene) za Alu. masko , na ročni pogon

notranja tekstilna senčila za zatemnitev na S strani fasade.

Izvajalec pred izvedbo predloži arhitektu v izbor in pisno potrditev vzorce senčil, okovje, vodila, barve tekstilov, lamel...

IZVAJALEC OBVEZNO IZDELA (NA PODLAGI DETAJLOV IN POTRJENIH VZORCEV) KONČNI VZORČNI KOS KJER SO VKLJUČENA TUDI ZUNANJA IN NOTRANJA SENČILA

KONČNI VZOREC OBVEZNO PISNO POTRDI ARHITEKT!

Ograje

Lože in hodniki: paneli iz Alu. cevi fi 30 mm, h=1,42cm, varjene na podkonstrukcijo, zvari pobrušeni, prašno barvanih z metalizirano strukturno barvo Tiger Drylac po izboru arh., zgoraj verikale povezane (varjene) s Alu. trakom d=5x35mm in paneli povezani s U profilom dim.40x40x10mm, d=5mm, privijačenim na Alu. trak s vgreznim inox imbus vijaki, poravnani na vrhu, spodaj ograja preko distančnikov navarjena na dva Alu. trakova, ki sta preko Alu. fi distančnika d=3cm privijačena v AB konstrukcijo, ograja je konzolno vpeta v AB, vse prašno barvano z metalizirano strukturno barvo Tiger Drylac po izboru arh.

Obvezno je upoštevati vse pripadajoče detajle PZI!

IZVAJALEC OBVEZNO IZDELA DELAVNIŠKE OZ. IZVEDBENE NAČRTE ter jih pred izvedbo uskladiti z arhitektom!
Morebitne spremembe morajo biti predstavljene z detajlnimi tehničnimi risbami, ki jih (pisno) potrdi arhitekt!

PRED IZVEDBO SE MORAJO IZVAJALCI/EC USKLADITI GLEDE SKUPNEGA VAGRISA IN SE GA POTEM VSI DRŽATI – ODMIK OGRAJE OD ELEMENTOV (NPR. SHRAMBE,) SO PO VSEH BALKONIH ENAKI - PO SKUPNEM VAGRISU! - NE GLEDE NA MOREBITNE NERAVNINE BETONA !

IZVAJALEC OBVEZNO IZDELA (NA PODLAGI DETAJLOV IN POTRJENIH VZORCEV) KONČNI VZORČNI KOS KJER JE VKLJUČENA TUDI OGRAJA Z ROČAJEM IN VSEMI PRIPADAJOČIMI ELEMENTI!

Vhodna vrata v objekte

Vhodna vrata v stanovanjske objekte so izdelana iz jeklenih pocinksnih profilov in panelov,
vrat iz jeklenih pocinkanih varjenih profilov JANSEN economy, zastekljena (varnostno steklo P3A - odpornostni razred) in z Alu. panelom za domofon, Alu. masko instalacijskih omaric, prekrivno masko nad vranim kosom (pod ograjnimi paneli) in Alu. sendvič nadstreškom.
Vsi elementi z prašno barvana z metal. strukturno barvoTiger drylac odtenek po izboru arh., vsi paneli nevidno pritrjeni, z nevidnim panti, debelina panelov min. 2mm, z nalepko (UV odporno, trajno - garancija na folijo min. 8 let) ali barvo (preko kalupa) po grafični podlogi arhitekta, font ariel narow, višina številke 2,4m

Obvezno upoštevati vse pripadajoče detajle PZI!
IZVAJALEC OBVEZNO IZDELA DELAVNIŠKE OZ. IZVEDBENE NAČRTE ter jih pred izvedbo uskladiti z arhitektom!

Morebitne spremembe morajo biti predstavljene z detajlnimi tehničnimi risbami, ki jih pisno potrdi arhitekt!

Alu. deli (špalete...):

Vsi Alu.deli (špalete, maske) so debeline min. 2mm, morebitni zvari so pobrušeni in profili očiščeni, vse prašno barvano z metal. strukturno barvoTiger drylac odtenek po izboru arh., vsi elementi izdelani delavniško! Stikovanja elementov VEDNO brez prekolovov, s senčno fugo.

Špalete so nevidno pritrjene, vogali zakrivljeni zaradi trdnosti in ravnosti robov...

Obvezno je upoštevati vse pripadajoče detajle PZI!
IZVAJALEC OBVEZNO IZDELA DELAVNIŠKE OZ. IZVEDBENE NAČRTE ter jih pred izvedbo uskladiti z arhitektom!
Morebitne spremembe morajo biti predstavljene z detajlnimi tehničnimi risbami, ki jih (pisno) potrdi arhitekt!

Tlaki - hodniki, lože, shrambe

finalni tlak iz mikroarmiranega betona C 30/35 (v naklonu 1%), fino zaglajen, brušen, peskan (protidrsnost), silaniziran, z dodatki proti zmrzali in vodotesnosti, hidrofobno zaščiten npr. Sika Gard 704, dilatiran na max. 300 cm z rego 5 mm, ki je vrezana do globine min. 25 mm in zakitana s PUR kitom sive barve, mikroarmatura: PP vlakna, min.0.9 kg/m3, npr.: FIBRILs F 120 ali enakovredno, frakcija (Savski prodec) po izboru arhitekta!

Tlak zunanjih hodnikov, lož (balkoni) in shramb je zaključen z AB "zobom" litim skupaj (hkrati) kot AB plošča, vrh AB zakljkučnega "zobu" in vogal (ravnost) proti tlaku sta teracersko obdelana (brušen3x, kitan2x) in hidrofobno zaščiten (Sika Gard 704S)

Obvezno je upoštevati vse pripadajoče detajle PZI!

IZVAJALEC OBVEZNO IZDELA (NA PODLAGI DETAJLOV IN POTRJENIH VZORCEV) KONČNI VZORČNI KOS KJER JE VKLJUČEN TUDI TLAK Z VSEMI PRIPADAJOČIMI ELEMENTI (ZAKLJUČKI, KITANJI, STIKI...!)

Stropovi - zunanji hodniki, lože, shrambe, skupni prostori (kolesarnica...)

stropovi izdelani iz vidnega črpnega betona z dodatki za vidne betone, plastifikatorji.
Beton mora biti svetle barve (cement Salont Anhovo), uporabiti je treba kvalitetne opaže, kvaliteta obdelave po standaru VB4 (po zahtevi SIST EN 13670 in slovenski dodatek SIST EN 13670:2010/A101)

v stropovih skupnih prostorov (tudi odprti hodniki, stopnišča) je potrebno izdelati (že v fazi betoniranja) utore za svetilke dim. utora fi30 x 10cm, za utor izdelati model iz styrodur-a (XPS), ki se ga vloži v opaž pred betoniranjem AB plošče / pred izdelavo utorov s elektroizvajalcem preveriti dimezijo!

Obvezno je upoštevati vse pripadajoče načrte in detajle PZI!

Lahka fasada hodnikov

stene - fasadna obloga lahkih sten proti stanovanjem, prezračevana fasada: vlakninsko cementne plošče Eternit Swisspearl® (razred gorljivosti A) v dimenzijah po dispoziciji fas.obloge, pritrjene na aluminijsto tipsko podkonstrukcijo po tehničnih specifikacijah proizvajalca, z mrežico proti mrčesu,
Pred okni na skupnem hodniku so v spodnjem delu perforirane pasadne plošče - perforacija po grafični predlogi arhitekta!

Obvezno je upoštevati vse pripadajoče načrte in detajle PZI!
IZVAJALEC OBVEZNO IZDELA DELAVNIŠKE OZ. IZVEDBENE NAČRTE razporeditve fasadnih panelov ter jih pred izvedbo uskladiti z arhitektom!

IZVAJALEC OBVEZNO IZDELA (NA PODLAGI DETAJLOV IN POTRJENIH VZORCEV) KONČNI VZORČNI KOS KJER JE VKLJUČENA TUDI LAHKA FASADNA STEBNA Z VSEMI PRIPADAJOČIMI ELEMENTI (ZAKLJUČKI, OKNI, PERFORIRANO FAS. PLOŠČO PRED SPODNJIM OKNOM...!)

Stopnišča

AB lite stopniščne rame, kvaliteten opaž, stopnice so teracersko obdelane (3x brušeno, 2x kitano), ter hidrofobno impregnirane (Sika Gard 704S) (stopnice so v odprtem pokritem prostoru!), konstrukcijsko ločene od AB plošč zaradi preprečitve prenosa udarnega zvoka v stanovanja (z elementi Schock Tronsole)

Obvezno je upoštevati vse pripadajoče načrte in detajle PZI!
IZVAJALEC OBVEZNO IZDELA DELAVNIŠKE OZ. IZVEDBENE NAČRTE

Ograja stopnišč - lahka vročecinkana ograja stopnišč, vertikale fi 1cm vijačene v AB stopnišče, ročaj U profil, vijačen v stojke z vgreznim vijakom,

vse delavniško izdelano, vročecinkano in prašno barvano z metalizirano strukturno barvo Tiger Drylac po izboru arh.

Obvezno je upoštevati vse pripadajoče detajle PZI!
IZVAJALEC OBVEZNO IZDELA DELAVNIŠKE OZ. IZVEDBENE NAČRTE ter jih pred izvedbo uskladiti z arhitektom!
Morebitne spremembe morajo biti predstavljene z detajlnimi tehničnimi risbami, ki jih (pisno) potrdi arhitekt!

IZVAJALEC OBVEZNO IZDELA (NA PODLAGI DETAJLOV IN POTRJENIH VZORCEV) KONČNI VZORČNI KOS KJER JE VKLJUČENA TUDI OGRAJA Z ROČAJEM IN VSEMI PRIPADAJOČIMI ELEMENTI!

Skupni prostor

Stene (vhod, kolesarnica, hodnik pritličje)- vidne betonske stene, kvaliteta obdelave vidnih sten vhoda po standaru VB4 (po zahtevi SIST EN 13670 in slovenski dodatek SIST EN 13670:2010/A101)

Tlaki - na temeljno ploščo nanesen **PUR premaz** (dvoslojna aplikacija) abrazivno odp.,z **protizdrsnostjo** za peš promet, hidrofobnost, izveden na površino medetažne kletne AB plošče, površina plošče zaglajena po vakuumskem postopku in brušena, barva po izboru arhitekta - glej tudi sestavo P2

Obvezno je upoštevati vse pripadajoče sestave, načrte in detajle PZI!
IZVAJALEC OBVEZNO IZDELA VZORČNI KOS PREMAZA velikosti npr. 1m2 ter ga pred izvedbo uskladiti z arhitektom!

VHODNI ELEMET (klop z oglasno desko, vitrino, poštnimi nabiralniki, smetnjakom):

Stenski poštni nabirilniki - del okvirja oz. panela z oglasno desko, vitrino in smetnjakom), tip. poštnih nabiralnikkov MIVA N5, skupaj 10 kom., barva po izboru arhitekta, nabiralniki poravnani z panelom, senčna figa do okvirja, nevidna pritrditev

Oglasna deska - v okvirju (z oglasno desko, vitrino in smetnjakom), poravnana z panelom, senčna figa do okvirja, pločevinast panel d=2mm, nevidno pritrjen na podkonstrukcijo, poravnan s steno/okvirjem, vse prašno barvano z metalizirano gladko barvo Tiger Drylac barva po izboru arh.

Zastekljena vitrina - v okvirju (z oglasno desko, vitrino in smetnjakom), poravnana z panelom, senčna figa do okvirja, nevidna pritrditev, steklo v kovinskem okvirju, varnostno steklo d=6mm, okvir se odpira, ključavnica spodaj, vrata vitrine poravnana s steno, v vitrini filc (za pripenjanje obvestil) vsi kovinski deli prašno barvani z metalizirano strukturno barvo Tiger Drylac po izboru arh.,
- glej detajl vitrine

Smetarnik - v okvirju (z oglasno desko, vitrino in smetnjakom), poravnana z panelom, senčna figa do okvirja, Alu pločevina d=2mm, maska, odprtini (odpirajoči) nevidno pritrjeni na masko, panti niso vidni, poravnano z masko, vse prašno barvano z metalizirano gladko barvo Tiger Drylac barva po izboru arh., znak za smeti sim. 5x15cm - po predlogi arh., z masko.

znotraj dva smetnjaka (papir, smeti) pripeta na vrata, kovinska pocinkaba, barvana, snemljiva

klop - lesena konzolna klop z naslonjalom, kompozitni panel, furniran, vodoodporen, lazurno barvan, mat, RAL po izboru arhitekta, stik pod kotom 45 stopinj, nevidna pritrditev panelov

VELJA ZA CELOTEN VHODNI ELEMENT: Obvezno je upoštevati vse pripadajoče načrte in detajle PZI!
IZVAJALEC OBVEZNO IZDELA DELAVNIŠKE OZ. IZVEDBENE NAČRTE ELEMENTA ter jih pred izvedbo uskladi z arhitektom!

Stropne svetilke - PRISMA DROP 28, dim. svetilke fi276mm x 99mm, v utoru za svetilko v AB plošči (vidni beton) - dim. utora fi30 x 10cm, izdelati model iz styrodur-a (XPS) za v opaž - VIDNI BETON! / pred izdelavo utorov s elektroizvajalcem preveriti dimezijo!

Vhodna vrata v stanovanja

lesena zunanja vrata, kot LIP BLED profil VV98 B, z protivlomnimi nastavki, lesen podboj poravnan s vratnim krilom, fin. obdelava (znotraj in zunaj) funder max laminat, dobra toplotna (U=1,0W/m2K) in zvočna izolacija vrat,vratno krilo polnejno s toplotno izolacijo, z kvalitetno cilindrično ključavnico, inox kljuko Intersteel 35254, inox zvoncem Intersteel 35376, inox kukalom, inox tablico stanovanja, z instalacijskim vratnim krilom dim. 57x267cm, enaka obdelava in sestava kot vratno krilo, vratno krilo z nevidnimi panti in ključavnico.

Obvezno je upoštevati vse pripadajoče načrte, sheme in detajle PZI!
IZVAJALEC OBVEZNO IZDELA DELAVNIŠKE OZ. IZVEDBENE NAČRTE VRAT ter jih pred izvedbo uskladiti z arhitektom!
Morebitne spremembe morajo biti predstavljene z detajlnimi tehničnimi risbami, ki jih (pisno) potrdi arhitekt!

IZVAJALEC OBVEZNO IZDELA (NA PODLAGI DETAJLOV IN POTRJENIH VZORCEV) KONČNI VZORČNI KOS FASADE KJER SO VKLJUČENA TUDI VRATA Z PANELOM IN VSEMI PRIPADAJOČIMI ELEMENTI (kljuka, zvonec, ključavnice, ploščica za napisom...)!

Dvigalo

jašek dvigala: zunaj vidne betonske stene, kvaliteta obdelave vidnih sten vhoda po standaru VB4 (po zahtevi SIST EN 13670 in slovenski dodatek SIST EN 13670:2010/A101)
Vhod v dvigalo z inox špaleto na vidno AB steno - po detajlu,
Kabina dvigala : inox obloga po celi višini kabine, ogledalo (poravnano z oblogo) in ročaj na zadnji stranici, tlak kot zunanji (PUR premaz na AB podlagi), inox tablo s inox tipkami **– opremo potrdi arhitekt (pisno!)**

Opomba: V dvigalnem jašku je potrebno zagotoviti temperaturo med +5 in +40 stopinj celzija, zato je v jašku vgrajen električni grelec s senzorjem - dobavi in vgradi izvajalec dvigala

Dvigalni jašek je v notranjosti pregrajen (siporex stena) zaradi koaksialnega dimnika iz kurilnice - dimnik ima morebitni dostop za servisiranje iz zunanje strani **- obliko inox loput obvezno pred vgradnjo uskladiti z arhitektom!**

bevk perović arhitekti
dunajska cesta 49 / 1000 ljubljana
t+38612417630 / f+38612417637
info@bevkperovic.com / www.bevkperovic.com

STANOVANJA

Tlak bivalnih prostorov	panelni parket hrast, standardne kvalitete (evropski standard EN 13226/27), mat lak, z zaključno pravokotno letvijo v beli barvi (prekrivno barvano) in nevidno pritrjeno na steno **Izvajalec predloži v potrditev vzorec parketa z obrobno letvijo in obvezno izdela poskusni vzorec tlaka (npr. veliksoti 1m2), ki ga pisno potrdi arhitekt.**
Kopalnice	podrobneje opisano v opisu opreme gotovih kopalnic - del tehničnega poročila keramične ploščice položene po tleh in stenah do stropa, keramika prve kvalitete, enobarvne, mat, dim.10/10 cm, npr, marazzi, barvo ploščic in fuge določi arhitekt Tuš prostor je v ravnin tlaka, v naklonu, iztok v linijski kanaleti, ločen od ostalega prostora z stekleno steno Sanitarna keramika je tipa Villeroy&Boch tip O.novo, armature Grohe Essence Oprema: ogledalo vgrajeno v ravnini keramike, polička, radiator (lestev, tip Varis Eurora), podometni splakovalnik Grohe Kopalnice prilagojene invalidu na vozičku imajo opremo PBA.
Stene	gipskartonske stene: bandažirane, kitane, brušene, barvane s kvalitetno disperzno belo barvo po izboru arhitekta. AB stene: brušene, 2x kitane, barvane s kvalitetno disperzno belo barvo po izboru arhitekta. Sitiki sten: silikonski trajnoelastični kit, beljeno Ojačitve gipskartonskih sten: OSB plošče pod gipskartonsko steno v kuhinjah za pritrditev tipskih kuhinjskih stenskih elementov Prefabricirane kabine - stiki različnih gradiv in prefab. kabine so pred beljenjem (oz. kitanjem) prekrite z gladko tapeto npr. BRILLUX tip RAPIDVLIES 1525
Vrata	Lesena kompozitna, z lesenim(MDF) okvirjem za stene debelin 10 in 20 cm, s polnim kompozitnim suhoprašno barvanim vratnim krilom, vse barvano s polivretanskim lakom, RAL 9010, mat, robovi min. posneti (r=1-2 mm). V pripire so vgrajena tesnila. Kljuka je alu. Hope Amsterdam oz. po izbiri arh. Vrata so spodrezana max 1 cm - higrosenzibilni sistem prezračevanja stanovanja. Suhomontažna vgradnja
Shramba	na balkonu, jeklena konstrukcija, na notranji strani shrambe oblozene z OSB ploščami in na zunanji strani s fasadnimi ploščami Eternit. Vratno krilo z jekleno podkonstrukcijo finalno obloženo iz fasadne plošče eternit, brez podboja - zaprta vrata poravnana s fasadno oblogo Odpiranje s ključem, na naotranji strani vratno krilo obloženo z OSB. **Obvezno je upoštevati vse pripadajoče načrte, sheme in detajle PZI! IZVAJALEC OBVEZNO IZDELA DELAVNIŠKE OZ. IZVEDBENE NAČRTE**

SHRAMBE ter jih pred izvedbo uskladiti z arhitektom!
Morebitne spremembe morajo biti predstavljene z detajlnimi tehničnimi risbami, ki jih (pisno) potrdi arhitekt!

IZVAJALEC OBVEZNO IZDELA (NA PODLAGI DETAJLOV IN POTRJENIH VZORCEV) KONČNI VZORČNI KOS FASADE KJER JE VKLJUČENA TUDI SHRAMBA Z VRATI IN VSEMI PRIPADAJOČIMI ELEMENTI (ključavnica, panti, notranja obloga OSB...)!

GARAŽA

Tlak

PUR premaz (dvoslojna aplikacija) abrazivno odp. za funkcijo prometa os.vozil, protizdrsnost za peš promet in vožnjo, hidrofobnost, izveden na površino temeljne AB plošče, površina plošče zaglajena po vakuumskem postopku in brušena

Obvezno je upoštevati vse pripadajoče sestave, načrte in detajle PZI!
IZVAJALEC OBVEZNO IZDELA VZORČNI KOS PREMAZA velikosti npr. 1m2 ter ga pred izvedbo uskladiti z arhitektom!

Stene

stene po obodu garaže - glej opis fasade

stene v garaži - vidne betonske stene, kvaliteta obdelave vidnih sten pritličja po standaru VB3 (po zahtevi SIST EN 13670 in slovenski dodatek SIST EN 13670:2010/A101). Vogali so izvedeni z trikotno letvico (najmanjšo).

Obvezno je upoštevati vse pripadajoče sestave, načrte in detajle PZI!
IZVAJALEC OBVEZNO PREDLOŽI V POTRDITEV ARHITEKTU RAZPORED OPAŽNIH PLOŠČ - RASTER NA PODLAGI TEHNOLOGIJE IZVAJALCA VSKLADITI Z ZAHTEVAMI ARHITEKTA!

Za betone vseh vidnih konstrukcij je potrebno uporabiti črpni beton z dodatki za vidne betone, plastifikatorji. Beton mora biti svetle barve (cement Salont Anhovo), uporabiti je treba kvalitetne opaže.

Morebitne manjše odprtine (luknje) od opaža so zapolnjene s sanacijsko malto v barvi betona (Sika) samo v poglobljenem območju odprtine - **pazljiva obdelava!**

Izvajalec obvezno izdela poskusni vzorec zapolnitve - vzorec pisno potrdi arhitekt!

predelne stene in vrata - izdelane iz enakih profilov (okrogli Alu. vertikalni profili) kot fasada - glej shemo in detajle!

Obvezno je upoštevati vse pripadajoče načrte, sheme in detajle PZI!
IZVAJALEC OBVEZNO IZDELA DELAVNIŠKE OZ. IZVEDBENE NAČRTE ter jih pred izvedbo uskladiti z arhitektom!
Morebitne spremembe morajo biti predstavljene z detajlnimi tehničnimi risbami, ki jih (pisno) potrdi arhitekt!

Oprema

Instalacijska omara:
pocinkana pločevina d=2mm, skrita podkonstrukcija, oaneli nevidno pritrjeni, prašno barvana z metalizirano strukturno barvo Tiger Drylac, odtenek po

izboru arh., z grafičnimi znaki po predlogu arh., z okenci za odčitavanje porabe energentov (če je zahteva dobavitelja energenta), s cilindrična patentirana ključavnica

Obvezno je upoštevati vse pripadajoče načrte, sheme in detajle PZI!
IZVAJALEC OBVEZNO IZDELA DELAVNIŠKE OZ. IZVEDBENE NAČRTE ter jih pred izvedbo uskladiti z arhitektom!
Morebitne spremembe morajo biti predstavljene z detajlnimi tehničnimi risbami, ki jih (pisno) potrdi arhitekt!

ZUNANJA UREDITEV

Oporni zidovi

stene v garaži - vidne betonske stene, kvaliteta obdelave vidnih sten pritličja po standaru VB3 (po zahtevi SIST EN 13670 in slovenski dodatek SIST EN 13670:2010/A101).
Zaščiteni s hidrofobnim premazom npr. Sika Gard 704S

Obvezno je upoštevati vse pripadajoče sestave, načrte in detajle PZI!
IZVAJALEC OBVEZNO PREDLOŽI V POTRDITEV ARHITEKTU RAZPORED OPAŽNIH PLOŠČ - RASTER NA PODLAGI TEHNOLOGIJE IZVAJALCA VSKLADITI Z ZAHTEVAMI ARHITEKTA!

Za betone vseh vidnih konstrukcij je potrebno uporabiti črpni beton z dodatki za vidne betone, plastifikatorji. Beton mora biti svetle barve (cement Salont Anhovo), uporabiti je treba kvalitetne opaže.

Morebitne manjše odprtine (luknje) od opaža so zapolnjene s sanacijsko malto v barvi betona (Sika) samo v poglobljenem območju odprtine - **pazljiva obdelava!**

Izvajalec obvezno izdela poskusni vzorec zapolnitve - vzorec pisno potrdi arhitekt!

Stopnišča

So izdelana v kvaliteti vidnega betona po standaru VB3 (po zahtevi SIST EN 13670 in slovenski dodatek SIST EN 13670:2010/A101), betonske ograje z brušenim zaključkom, nastopne ploskve hrapavo brušene – nedrsnost, vse zaščiteno s hidrofobnim premazom npr. Sika Gard 704,
Max. višina stopnic je 15 cm, min. globina stopnic je 30 cm

Obvezno je upoštevati vse pripadajoče sestave, načrte in detajle PZI!
IZVAJALEC OBVEZNO PREDLOŽI V POTRDITEV ARHITEKTU RAZPORED OPAŽNIH PLOŠČ - RASTER NA PODLAGI TEHNOLOGIJE IZVAJALCA VSKLADITI Z ZAHTEVAMI ARHITEKTA!

Za betone vseh vidnih konstrukcij je potrebno uporabiti črpni beton z dodatki za vidne betone, plastifikatorji. Beton mora biti svetle barve (cement Salont Anhovo), uporabiti je treba kvalitetne opaže.

ročaj - kovinski ročaj - po detajlu, vroče cinkan in prašno barvana z metalizirano strukturno barvo Tiger Drylac, odtenek po izboru arh.,

Obvezno je upoštevati vse pripadajoče načrte in detajle PZI!
IZVAJALEC OBVEZNO IZDELA DELAVNIŠKE OZ. IZVEDBENE NAČRTE ELEMENTA ter jih pred izvedbo uskladi z arhitektom!

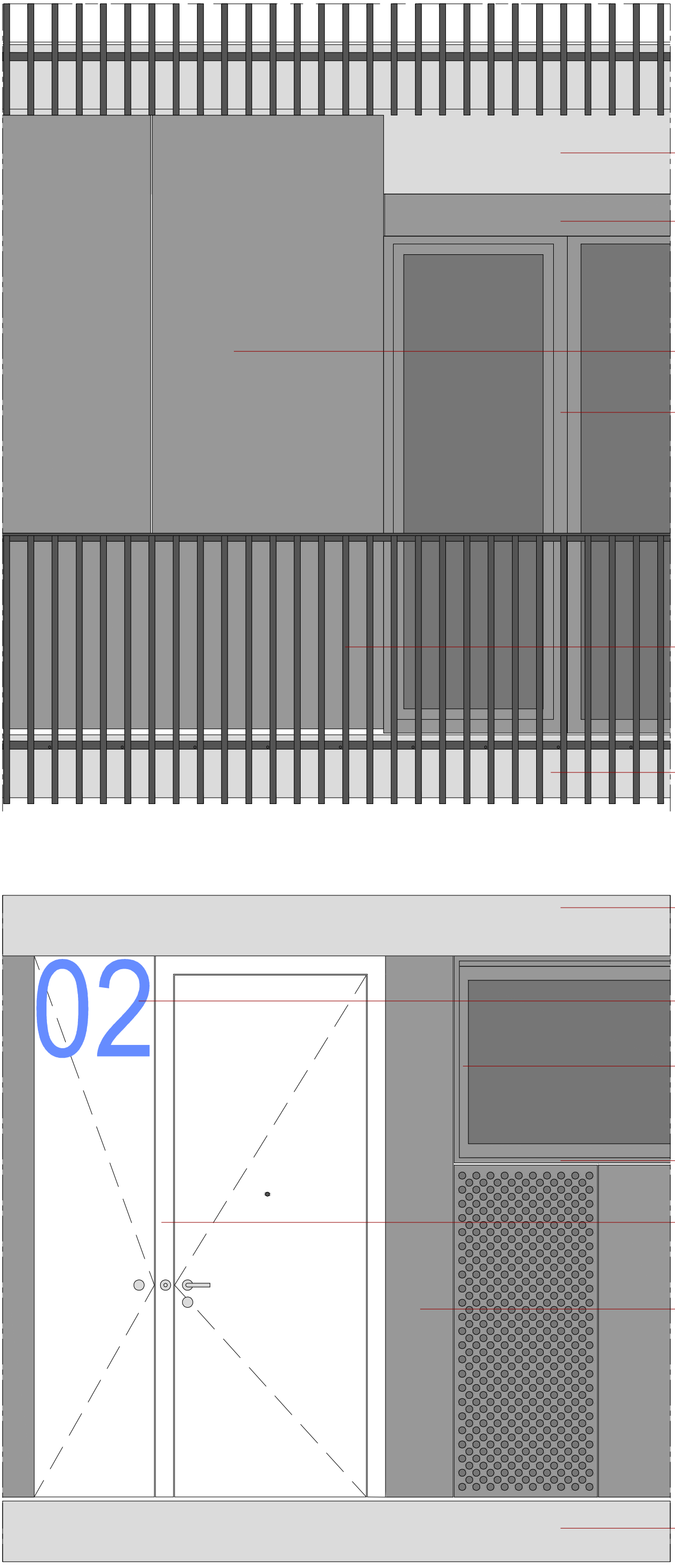

VIDNI AB - svetli cement

ŽALUZIJA - prašno barvano z metalizirano strukturno barvo Tiger Drylac,29/80081

FASADA F1 - Eternit swiss pearl, barva - CARAT Sapphire 7060

OKNA - RAL 9007

OGRAJA - prašno barvano z metalizirano strukturno barvo Tiger Drylac 29/80081

VIDNI AB - svetlo sivo (cement)

VIDNI AB - svetlo sivo (cement)

02

ŠTEVILKO - RAL 5015 mat

OKNA - RAL 7037

Okvir - prašno barvano z metalizirano strukturno barvo Tiger Drylac, 29/90147

lesena VRATA - RAL 9016

FASADA F1 - Eternit swiss pearl, barva - CARAT Sapphire 7060

VIDNI AB - svetlo sivo (cement)

bevk perović arhitekti
dunajska cesta 49 / 1000 ljubljana
t+38612417630 / f+38612417637
info@bevkperovic.com / www.bevkperovic.com

1.3.4 Tehnični popis obodnih in etažnih konstrukcij

1.3.4 Tehnični popis obodnih in etažnih konstrukcij

Pritličje

P1 Parkirne, povozne površine in smetarnik

- tlak:
  PUR premaz (dvoslojna aplikacija)
  abrazivno odp. za funkcijo prometa os.vozil,
  protizdrsnost za peš promet in vožnjo, hidrofobnost,
  izveden na površino medetažne kletne AB plošče,
  površina plošče zaglajena
  po vakuumskem postopku in brušena,
  tehnologija nanosa po naslednji specifikaciji:
- **osnovni PUR premaz** (min.400g/m^2),
  v svežem stanju posut s kremenčevim peskom
  frakcije 0-1.7 mm.
- **zaključni PUR premaz** (150g/m^2)
  v barvnem odtenku po izbiri arhitekta

---

h ..... **0.3** cm

- **AB temeljna plošča**, vodoneprepustni beton,
  debelina plošče po statičnem izračunu
- podložni beton C10/12 ..... **7,0** cm

P2 hodnik, kolesarnica, čistilka

- tlak:
  PUR premaz (dvoslojna aplikacija)
  abrazivno odp.,
  protizdrsnost za peš promet, hidrofobnost,
  izveden na površino medetažne kletne AB plošče,
  površina plošče zaglajena
  po vakuumskem postopku in brušena,
  tehnologija nanosa po naslednji specifikaciji:
- **osnovni PUR premaz** (min.400g/m^2),
  v svežem stanju posut s kremenčevim peskom
  frakcije 0-1.7 mm.
- **zaključni PUR premaz** (150g/m^2)
  v barvnem odtenku po izbiri arhitekta

---

h ..... **0.3** cm

- **AB temeljna plošča**, vodoneprepustni beton,
  debelina plošče po statičnem izračunu

P3 kotlovnica

- tlak:
  abrazivno odporni premaz na bazi tekočega PVC,
  npr.: **KRAUTOL 5008** ali enakovredno
  na brušeno (ravno) površino plošče
- **mikroarmiran beton** C 30/37 ..... **10,0** cm
  propelersko fino zaglajen do ravnosti:
  ± 3 mm/5m',dilatiran v polja max.70 m^2,
  rege 6 mm, kitane s PUR kitom
  mikroarmatura **PP** vlakna z vseb. 0.95kg/m^2,
  npr.: **FIBRILs F 120** ali enakovredno,

---

h ..... **10.0** cm

- **AB temeljna plošča**, vodoneprepustni beton,
  debelina plošče po statičnem izračunu

P4 dvigalni jašek

- tlak:
  HIDROTES PLUS 2x 1mm,
nanos 1+1 mm v razmiku **7** dni
apliciran na zaglajeno AB ploščo
in na notranjo površino AB sten do **h** = **16** cm!

- **AB temeljna plošča**, vodoneprepustni beton,
  debelina plošče po statičnem izračunu

ST1 Stropna obloga (pod objekti)

- sloji nad AB ploščo (glej: Px!) …..... **13.0** cm

- **AB plošča** po (statiki)

- stropna obloga(s topl.izolacijo):
  Tektalan plošče (knaufinsolation)..... 10.0 cm
  negorljive (razred A) večslojne izol. plošče
  dimenzije plošč 60/100cm,
  plošče so sidrane v AB ploščo z jeklenimi
  sidri: min. 2x/ploščo!(4x/m^2)

<u>nadstropja:</u>

N1 pokrit zunanji hodnik

- tlak:
  mikroarmirani beton C 30/35 v naklonu 1%
  od min. 10.0 cm do ..... max **11,0** cm
  fino zaglajen, <u>brušen</u>, peskan (protidrsnost),
  silaniziran, z dodatki proti zmrzali,
  hidrofobno zaščiten npr. Sika Gard 704
  dilatiran na max. 300 cm z rego 5 mm,
  ki je vrezana do globine min. 25 mm in
  zakitana s PUR kitom sive barve,
  mikroarmatura: **PP vlakna**, min.0.9 kg/m^3,
  npr.: **FIBRILs F 120** ali enakovredno,
  frakcija (Savski prodec) po izboru arhitekta!
- akustična izolacija in ločilni sloj:
  PE ekspandirana folija DL'nw = **18** dB, ... **0.5** cm
  npr.: **GEFICELL TDZ 6-1** mm ali enakovredno
- hidroizolacija:
  polimer-bitumenska, enoslojna (**APAO**), ... **0.5** cm
  po zahtevah euro smernic in SIST DIN 52132,
  npr.: **GALAXY FC 5**, 2x ali enakovredno
- hladni bitumenski premaz 0.3kg/m^2

---

h ..... **12.0** cm

- **AB medetažna plošča**, po statičnem izračunu

N2 Stanovanja

- tlak:
  lamelni parket, ... **0.8** cm
  lepljen na podlago
  vrsta,kakovost in tekstura:
  hrast, prva kvalitetea - po izbiri arhitketa
- **izravnalana masa** ..... **0.2** cm
- **mikroarmiran beton C 16/20** ..... **6.5** cm
  mikroarmatura: **PP**, vsebnost 0.95kg/m^2
  npr.: **FIBRILs F 120** ali enakovredno
- akustična izolacija in ločilni sloj:
- **expandirana PE folija** D**L'nw** = **18** dB, ... **0.5** cm
  npr.: **GEFICELL TDZ 6-1** mm
- toplotna izolacija:
  expandirani polistiten SIST EN 13163 ..... **5.0** cm
  npr.: **Fragmat EPS 150** ali enakovedno

---

h ..... **13.0** cm

- **AB medetažna plošča**, po statičnem izračunu
- stropna obloga: **ST1** v pritličju

N3 Kopalnice, sanitarije (sistem prefabriciranih AB kabin)

- tlak:
  keramične ploščice, ... **0.8** cm
  dim. 10x10cm, po izboru arh.
  sistemska fugirna masa, barva po izboru
- **cement-akrilatno lepilo** ..... **0.7** cm
- hidroizolacija - sistemski HI premaz
  npr. Mapei, dvoslojni, HI trakovi po vogalih
- **AB prefabricirano dno kopalniške kabine** ..... **6.0** cm
- **točkovni distančniki**(neopren) ..... **3.5** cm
  po tehn.specifikaciji dobavitelja kopalnic,
  med distančniki pod dnom kabine:
  mineralna volna(kl.**WD**,SIST EN 13162), **3.0** cm
  npr.: **TERVOL DDP** ali enakovredno,
  plošče porinjene pod dno kop.kabine!

---

h ..... **11.0** cm

- **AB medetažna plošča**, po statičnem izračunu
- stropna obloga **ST1** v pritličju

Op.: prag med predprostorom in kopalnico: +2 cm

Opomba: Fugirna masa – sistemska, isti proizvajalec kot za lepilo in hidroizolacijo

N4 Vetrolov

- tlak:
  teraco ploščice, ... **2.0** cm*
  dim. 30x30 cm, vgrajene tankolepilno
  vrsta in tekstura po izboru arhitekta
- **cement-akrilatno lepilo** ..... **0.5** cm
  močneje tiksotropirano
- **mikroarmiran beton C 16/20** ..... **5.0** cm
  mikroarmatura: **PP**, vsebnost 0.95kg/m^2
  npr.: **FIBRILs F 120** ali enakovredno

- akustična izolacija in ločilni sloj:
- **expandirana PE folija** D**L'nw** = **18** dB, ... **0.5** cm
  npr.: **GEFICELL TDZ 6-1** mm
- toplotna izolacija:
  expandirani polistiten SIST EN 13163 ..... **5.0** cm
  [λD = max.0.031 W/(m.K),$\sigma_{10\%def.}$= 100 kPa],
  npr.: **Fragmat EPS 150** ali enakovedno

---

h ..... **13.0** cm

- **AB medetažna plošča**, po statičnem izračunu
- stropna obloga **ST1** v pritličju

Streha:

S1 **Ravna streha** v naklonu 1%

- zaščita izolacijskih slojev:
  pran prodec frakcije 16-32 ..... **6.0** cm
- ločilni sloj: **PES filc** 150 g/m^2
- toplotna izolacija II:
  ekstrudirani polistiren, ... **4.0** cm
  XPS-EN 13164-T1-CS(10\Y)300-DS(TH)-WL(T)0,7-MU100,
[Ⓛ D=0.036 W/(m.K)]
  npr.: **FIBRAN*xps* 300-L** ali enakovredno
- hidroizolacija:
  polimer-bitumenska,dvoslojna (**APAO**), ... **1.0** cm
  po zahtevah euro smernic in SIST DIN 52132,
  npr.: **GALAXY FC 5**, 2x ali enakovredno
- toplotna izolacija I.:
  ekspandirani polistiren SIST EN 13163, ... **20.0** cm
  [λD = max.0.031 W/(m.K),$\sigma_{10\%def.}$= 100 kPa],
  npr.: **Fragmat NEO SUPER 100** ali enakovedno
  dvoslojno 10+10 cm, zgornji sloj plošče
  kaširane z bit. trakom (zgoraj)
- parna zapora:
  varilni bitumenski trak ..... **0.5** cm
  z nosilcem iz AL folije in stekl.voala,
  deb.**4**(5)mm in z **s$_d$** = min.**1000** m.
  npr. GEMINI VAPOR 4
- hladni bitumenski premaz 0.3kg/m^2
- **naklonski beton** C 12/15, 1%,
  od min.**1** do ..... max. **5.5** cm

---

hmax. ..... **37.5** cm
hmin. ..... **32.5** cm

– **AB plošča**, po statičnem izračunu

S2 **AB konzola / streha nad hodniki** v naklonu 1%

- hidroizolacija:
  polimer-bitumenska,dvoslojna(**APAO**), ... **1.0** cm
  po zahtevah euro smernic in SIST DIN 52132,
  npr.: **GALAXY FC 5**, drugi sloj z refleksnim
  mineralnim posipom npr.: **GALAXY FC 5 MINERAL**
  svetlo siv minaeralni posip (odtenek potrdi arhitekt!)

h ..... **1.0** cm

– **AB plošča**, v naklonu 2%, po statičnem izračunu

S3 Streha nad dvig. jaškom

- zaščita izoalcijskih slojev:
  pran prodec frakcije 16-32 ..... **6.0** cm
- ločilni sloj: **PES filc** 150 g/m2
- hidroizolacija:
- hidroizolacija:
  polimer-bitumenska,dvoslojna (**APAO**), ... **1.0** cm
  po zahtevah euro smernic in SIST DIN 52132,
  npr.: **GALAXY FC 5**, 2x ali enakovredno
- toplotna izolacija I.:
  ekspandirani polistiren SIST EN 13163, ... **5.0** cm
  [λD = max.0.031 W/(m.K),$\sigma_{10\%def.}$= 100 kPa],
  npr.: **Fragmat NEO SUPER 100** ali enakovedno
  zgornji sloj plošče kaširane z bit. trakom (zgoraj)
- **naklonski beton** C 12/15 v naklonu 1%,
  od min.**1** do ..... max. **2.0** cm

hmax. ..... **15.0** cm
hmin. ..... **13.0** cm

– **AB plošča**, po statičnem izračunu

Fasada:

F1 Tipična fasadna stena - lahka stena *

zvočna zaščita Rw51dB

- fasadna obloga:
  vlakninsko cementne plošče ..... **0.8** cm
  velikoformatne plošče, v dimenzijah po dispoziciji
  fas.obloge, pritrjene na aluminijsto tip. podkonstrukcijo
  po tehničnih specifikacijah proizvajalca, z mrežico
  proti mrčesu, npr. Eternit Swisspearl®
- **zračni sloj**(prezračevan) ..... **4.2** cm
  vmes podkonstrukcija iz alu profilov 28/40 mm,
  pritrditev preko distančnika iz črnega PE d=5mm
- stenska obloga:
  OSB plošče ..... **2.5** cm
  troslojne vlagoodporne plošče OSB/3, s pero utorom
  npr. AGEPAN® OSB/3 PUR, DIN 68800
  na stiku s AB in OSB steno hidroizolacija Bithuthene
- **zračni medprostor** (letvice 3/2.5 cm) ..... **2.5** cm
- **zunanaja gips-kartonska plošča** s podkonstr. ..... **1.5** cm
  vlagoodporna, npr. 1x **KNAUF** ali enakovredno
  vijačena na podkonstrukciji iz CW profilov.
- toplotna izolacija:
  mineralna (kamena) **volna** SIST EN 13162,..... **16.0** cm**
  npr.: **TERVOL FPL 035** ali enakovredno
  dvoslojno, 10cm zunaj (med leseno konstrukcijo),
  6cm znotraj, v sloju 6 cm vgrajena podkonstrija za

notranjo stensko oblogo iz Knauf CW50
- stenska obloga
gips-kartonske plošče s podkonstr.(REI 30)..... **1.25** cm
npr. 1x **KNAUF GKF (DF)** d=1,25 cm ali enakovredno
vijačena na podkonstrukciji iz CW profilov.
- parna zapora med gips-kartonskimi ploščami:
AL/ PE folija, sd= min. 1000m
npr. **GEFITAS AL 1/ 30G** ali enakovredno
folija je mehansko pritrjena v profile!
- stenska obloga
gips-kartonske plošče s podkonstr..... **1.25** cm
npr. 1x **KNAUF GKF (DF),** 1.25 cm ali enakovredno
vijačena na podkonstrukciji iz CW profilov.

_____

d ..... **30.0** cm

_____

* na stiku med stanovanji mora imeti stena v širini 1m
razred upornosti proti ognju: F60
** na stiku s AB ploščo vlagoodporna TI XPS,
do višine min. 30 cm

F1/A Fasadna stena

- fasadna obloga:
vlakninsko cementne plošče ..... **0.8** cm
velikoformatne plošče, v dimenzijah po dispoziciji
fas.obloge, pritrjene na aluminijsto tip. podkonstrukcijo
po tehničnih specifikacijah proizvajalca, z mrežico
proti mrčesu, npr. Eternit Swisspearl®
- **zračni sloj**(prezračevan) ..... **4.2** cm
vmes podkonstrukcija iz alu profilov 28/40 mm,
pritrditev preko distančnika iz črnega PE d=5mm
- toplotna izolacija:
mineralna (kamena) **volna** SIST EN 13162,..... **16.0** cm*
npr.: **TERVOL FPL 035** ali enakovredno
dvoslojno, 10cm zunaj (med leseno konstrukcijo),
6cm znotraj, v sloju 6 cm vgrajena podkonstrija za
notranjo stensko oblogo iz Knauf CW50
- stenska obloga

_____

d ..... **21.0** cm

_____

- **AB stena** ..... **22.0** cm

_____

- obloga O1 ..... **6.25**cm

_____

d ..... **49.25** cm

* na stiku s AB ploščo vlagoodporna toplotna
izolacija XPS, do višine min. 30 cm

F1/B Fasadna stena pred shrambo

enako kot F1 razen brez Eternit plošč (ki so zajete v F3 in F3A)

F1/C Tipična fasadna stena - shramba*

zvočna zaščita Rw51dB

- fasadna obloga:
  OSB plošče ..... **2.5** cm
  troslojne vlagoodporne plošče OSB/3, s pero utorom
  npr. AGEPAN® OSB/3 PUR, DIN 68800
  na stiku s AB in OSB steno hidroizolacija Bithuthene
- **zračni medprostor** (letvice 3/2.5 cm) ..... **2.5** cm
- **zunanaja gips-kartonska plošča** s podkonstr. ..... **1.5** cm
  vlagoodporna, npr. 1x **KNAUF** ali enakovredno
  vijačena na podkonstrukciji iz CW profilov.
- toplotna izolacija:
  mineralna (kamena) **volna** SIST EN 13162,..... **12.0** cm**
  npr.: **TERVOL FPL 035** ali enakovredno
  dvoslojno, 10cm zunaj (med leseno konstrukcijo),
  6cm znotraj, v sloju 6 cm vgrajena podkonstrija za
  notranjo stensko oblogo iz Knauf CW50

_____

d ..... **18.5** cm

_____

- **AB stena** ..... **22.0** cm

_____

- obloga O1 ..... **6.25**cm

_____

d ..... **46.75** cm

* na stiku s AB ploščo vlagoodporna toplotna
  izolacija XPS, do višine min. 30 cm

F2 Fasadna stena - vidni beton

- **AB vidna stena** ..... **22.0** cm
  črpni beton z izbranim agregatom,
  kvaliteta betona VB4 (po SIST EN 13670),
  zmrzlinsko odporen, ostri robovi, brez trikotnih letvic,
  kovinski opaž, izdelava sten v eni potezi do vrha brez
  prekinitev na mestu s ploščo,
  obvezna izdelava poskusnega vzorca
  (zaščitni premaz: **Sika gard 700S**)
- notranja toplotna izolacija:
  mineralna (kamena) **volna** SIST EN 13162,..... **15.0** cm
  npr.: **TERVOL DP-5** ali enakovredno
  med ploščami vgrajeni tankostenski poc.
  profili za izvedbo stenske obloge,
  npr. **Knauf CW 50** ali enakovredno,
  (med profili in AB steno 10.0 cm TI)
- stenska obloga
  gips-kartonske plošče s podkonstr..... **1.25** cm
  npr. 1x **KNAUF GKB 1.25** ali enakovredno
  vijačena na podkonstrukciji iz CW profilov.
- parna zapora med gips-kartonskimi ploščami:
  AL/ PE folija, sd= min. 1000m
  npr. **GEFITAS AL 1/ 30G** ali enakovredno
  folija je mehansko pritrjena v profile!
- stenska obloga
  gips-kartonske plošče s podkonstr. ..... **1.25** cm
  npr. 1x **KNAUF GKB 1.25** ali enakovredno
  vijačena na podkonstrukciji iz CW profilov.

_____

d ..... **39.5** cm

F2/A Fasadna stena - vidni beton

dodana vezana plošča v kuhinji

- **AB vidna stena** ..... **22.0** cm
  črpni beton z izbranim agregatom,
  kvaliteta betona VB4 (po SIST EN 13670),
  zmrzlinsko odporen, ostri robovi, brez trikotnih letvic,
  kovinski opaž, izdelava sten v eni potezi do vrha brez
  prekinitev na mestu s ploščo,
  obvezna izdelava poskusnega vzorca
  (zaščitni premaz: **Sika gard 700S**)
- notranja toplotna izolacija:
  mineralna (kamena) **volna** SIST EN 13162,..... **15.0** cm
  npr.: **TERVOL DP-5** ali enakovredno
  med ploščami vgrajeni tankostenski poc.
  profili za izvedbo stenske obloge,
  npr. **Knauf CW 50** ali enakovredno,
  (med profili in AB steno 10.0 cm TI)
- vezana plošča.....**2.2** cm
  prostorminska masa: 500kg/m3
- stenska obloga:
  gips-kartonske plošče ..... **1.25** cm
  na sistemski pocinakni podkonstrukciji
  iz tankostenskih poc.jekl.profilov 30 mm
  na distančnikih 20mm,
  npr.: **Knauf CD 30** ali enakovredno

d ..... **40.45** cm

F3 Fasada - zunanja shramba

- fasadna obloga:
  vlakninsko cementne plošče ..... **0.8** cm
  velikoformatne plošče, v dimenzijah po dispoziciji
  fas.obloge, pritrjene na aluminijsto tip. podkonstrukcijo
  po tehničnih specifikacijah proizvajalca, z mrežico
  proti mrčesu, npr. Eternit Swisspearl®
- **zračni sloj**(prezračevan) ..... **5.0** cm
  vmes jeklena konstrukcija iz pocinkanih in barvanih profilov 50/50 mm,
  pritrditev preko distančnika iz črnega PE d=5mm
- stenska obloga:
  OSB plošče ..... **2.5** cm*
  troslojne vlagoodporne plošče OSB/3, s pero utorom
  npr. AGEPAN® OSB/3 PUR, DIN 68800
  stik s tlemi hidroizolitan s Bithuthene 4000

d ..... **8.3** cm

* na stiku s AB ploščo vlagoodporna TI XPS,
  do višine min. 30 cm

F3/A Fasada zunanja shramba

Razred upornosti proti ognju: **EI30**

- fasadna obloga:
  vlakninsko cementne plošče ..... **0.8** cm
  velikoformatne plošče, v dimenzijah po dispoziciji
  fas.obloge, pritrjene na aluminijsto tip. podkonstrukcijo
  po tehničnih specifikacijah proizvajalca, z mrežico
  proti mrčesu, npr. Eternit Swisspearl®
- **zračni sloj**(prezračevan) ..... **5.0** cm
  vmes jeklena konstrukcija iz pocinkanih in barvanih
  profilov 50/50 mm,
  pritrditev preko distančnika iz črnega PE d=5mm
- požarnoodporni panel d=6cm ..... **5.0** cm
  trimoterm FTV (gladek profil) d=6cm, EI 30
- stenska obloga:
  OSB plošče ..... **2.5** cm*
  troslojne vlagoodporne plošče OSB/3, s pero utorom
  npr. AGEPAN® OSB/3 PUR, DIN 68800
  stik s tlemi hidroizolitan s Bithuthene 4000

d ..... **14.3** cm

* na stiku s AB ploščo vlagoodporna TI XPS,
do višine min. 30 cm

F4 Fasada - končne slepe fas. stene

- fasadna obloga:
  paneli aluminijastih cevi ..... **3.0** cm
  v dimenzijah po dispoziciji fas.obloge
  pritrjene na aluminijsto podkonstrukco
  po tehničnih specifikacijah proizvajalca in detajlu
- **zračni sloj** (prezračevan) ..... **3.5** cm
  vmes podkonstrukcija iz alu barvanih profilov,
  pritrditev podkon. preko distančnika iz črnega PE d=5mm
- **AB vidna stena** ..... **22.0** cm
  črpni beton z izbranim agregatom,
  kvaliteta betona VB4 (po SIST EN 13670),
  zmrzlinsko odporen, ostri robovi, brez trikotnih letvic,
  kovinski opaž, izdelava sten v eni potezi do vrha brez
  prekinitev na mestu s ploščo,
  obvezna izdelava poskusnega vzorca
  (zaščitni premaz: **Sika gard 700S**)
- notranja toplotna izolacija:
  mineralna (kamena) **volna** SIST EN 13162,..... **15.0** cm
  npr.: **TERVOL DP-5** ali enakovredno
  med ploščami vgrajeni tankostenski poc.
  profili za izvedbo stenske obloge,
  npr. **Knauf CW 50** ali enakovredno,
  (med profili in AB steno 10.0 cm Tervola)
- stenska obloga
  gips-kartonske plošče s podkonstr. ..... **1.25** cm
  npr. 1x **KNAUF GKB 1.25** ali enakovredno
  vijačena na podkonstrukciji iz CW profilov.
- parna zapora med gips-kartonskimi ploščami:
  AL/ PE folija, sd= min. 1000m

npr. **GEFITAS AL 1/ 30G** ali enakovredno
folija je mehansko pritrjena v profile!
- stenska obloga
gips-kartonske plošče s podkonstr. ..... **1.25** cm
npr. 1x **KNAUF GKB 1.25** ali enakovredno
vijačena na podkonstrukciji iz CW profilov.

---

d ..... **46.0** cm

Pritlične stene

Z1 Zaščita temeljev, sten

- **zasutje z zasipnim materialom**
v kampadah po 50 cm, s komprimacijo 80 Mpa
za vsako komprimacijo: preizkus doseganja zbitosti

- zaščita hidroizolacije:
ekstrudirani polistiren, ... **4.0** cm
XPS-EN 13164-T1-CS(10\Y)300-DS(TH)-WL(T)0,7-MU100,
[λ_D=0.036 W/(m.K)]
npr.: **FIBRAN*xps* 300-L** ali enakovredno
plošče točk.zalepljene na hidroizolacijo
s poliuretanskim lepilom
- hidroizolacija:
polimer-bitumenska,enoslojna((**APAO**), ... **0.5** cm
po zahtevah euro smernic in SIST DIN 52132,
npr.: **GALAXY FC 5**, 2x ali enakovredno
- hladni bitumenski premaz 0.3kg/m^2

---

d ..... **4.5** cm

- AB temelj po statičnem izračunu

Obloge:

O1 Obloga AB sten stanovanje/stanovanje

- stenska obloga:
gips-kartonske plošče **1.25**cm
na sistemski pocinakni podkonstrukciji
iz tankostenskih poc.jekl.profilov 30 mm
na distančnikih 20mm,
npr.: **Knauf CD 30** ali enakovredno
- toplotna izolacija (v med profili):
mineralna volna(SIST EN 13162), ... **5.0** cm
[Ⓛ = 0.035 W/(m.K)]
npr.: **TERVOL DP-5** ali enakovredno

---

d **6.25**cm

AB stena ..... **20.0** cm

O1A **Obloga AB sten kuhinja**

- stenska obloga:
  gips-kartonske plošče ..... **1.25** cm
  na sistemski pocinakni podkonstrukciji
  iz tankostenskih poc.jekl.profilov 30 mm
  na distančnikih 20mm,
  npr.: **Knauf CD 30** ali enakovredno
- vezana plošča.....**2.2** cm
  prostorminska masa: 500kg/m3
- toplotna izolacija (v med profili):
  mineralna volna(SIST EN 13162), ... **5.0** cm
  [Ⓛ = 0.035 W/(m.K)]
  npr.: **TERVOL DP-5** ali enakovredno

---

d **8.5**cm

AB stena ..... **20.0** cm

O2 **Obloga instalacijskih sten / vertikal** v stanovanju

Razred upornosti proti ognju: **E60**
zvočna zaščita **42 dB**
npr. sistem Knauf W629,

- stenska obloga 1
  gips-kartonske plošča ..... **1.8** cm
  npr. Knauf GKF 18 mm
- stenska obloga 2
  Masivna mavčna plošča ..... **2.5** cm
  npr. Knauf Masivna mavčna plošča 25 mm
  vijačena na podkonstrukciji iz CW profilov.
- **distančni profili** (npr.: **Knauf CW 50**),..... **5.0** cm
  vmes toplotna izolacija:
  mineralna volna(kl.**W**,SIST EN 13162), **6.0 cm**
  [Ⓛ = 0.035 W/(m.K), ρ= 60-80 kg/m2]
  npr.: **TERVOL FP035** ali enakovredno

---

h ..... **9.3** cm

- instalacijski jašek (za vertikale glej detajl)

* stik z prefabricirano san. kabino in obloga san. kabine z tapeto npr. Rauhfaser

Zunanja ureditev

ZU2A , ZU1 **Teren nad garažo**

- za sestave nad zaščito HI glej načrt zunanje ureditve

- zaščita hidroizolacije
  HDPE čepasta folija, čepi obrnjeni navzgor,
  npr.: **TEFOND Plus** (ali enakovredno), preklopi
  min. 30 cm!, preklopi polno spojeni s sistemskim
  lepolnim trakom
- hidroizolacija:
  polimer-bitumenska,dvoslojna (**APAO**), ... **1.0** cm

po zahtevah euro smernic in SIST DIN 52132,
npr.: **GALAXY FC 5**, 2x ali enakovredno
- hladni bitumenski premaz 0.3kg/m^2
- **naklonski beton** C 10/12, 1%,
od min.**1** do ..... max. **5.5** cm

---

hmax. ..... **6.5** cm
hmin. ..... **2.0** cm

– **AB plošča, po statičnem izračunu**

bevk perović arhitekti
dunajska cesta 49 / 1000 ljubljana
t+38612417630 / f+38612417637
info@bevkperovic.com / www.bevkperovic.com

1.3.5 Sheme oken vrat ograj...

SHEME VRAT	**DOLGI MOST PE2**									
ime	*opis*	*pozicija*	*dimenzija*	*požar. zaščita*	*blok A*	*blok B*	*blokC*	*skupaj kos*	*L*	*D*
V1	lesena vrata	vhod stanovanje	174 x 267 cm	/	10	10	10	30		30

Vgradnja	suhomontažna
Podboj	lesen, poravnan s vratnim krilom, s protivlomnimi nastavki, prekrivno barvan, fin. obdelava (znotraj in zunaj) funder max laminat npr. vrata LIP BLED profil VV78 B
Vratno krilo	kompozitni vratni panel, polnjen s toplotno izolacijo XPS d=80mm, fin. obdelava laminat (npr. Funder Max), barva po izboru arh. npr. vrata LIP BLED profil VV78 B
Okovje	s protivlomnimi nastavki, okovje mora biti skladno (tečaji in kljuka)
Toplotna prehodnost	U vrata = 0,81 W/m2K
Odpiranje	ročno,
Ključavnica	cilindrična, inox, visoka zaščita, večtočkovno (npr.5) zaklepanje
Kljuka	INTERSTEEL 35254 ali enakovredno, zaprta preko vzmetnega samozapirala in omogočajo ročno odpiranje.
Kukalo	z inox rozeto, na višini 155 cm (pri invalidskih stanovanjih dodatno kukalo na višini 120 cm)
Zvočna izolativnost	Rw= 27dB vgrajena, 32dB laboratorijsko
Požarna zaščita	/
Barva	hodnik: laminat (npr. Max Funder, barva po izboru arh.) stanovanje: laminat (npr. Max Funder, bela barva max85)
Oznaka na vratih	inox tablica s številko stanovanja, trajna nalepka višine 0,4m, po grafični predlogi arh.,font ariel narow, kvalitetna folija -UV odporna - 8 let garancije
Dodatno vključeno	instalacijsko vratno krilo dim. 57x267cm, enaka obdelava in sestava kot vratno krilo, nevidni inox panti, ključavnica zvonec Intersteel 35376

SHEMA

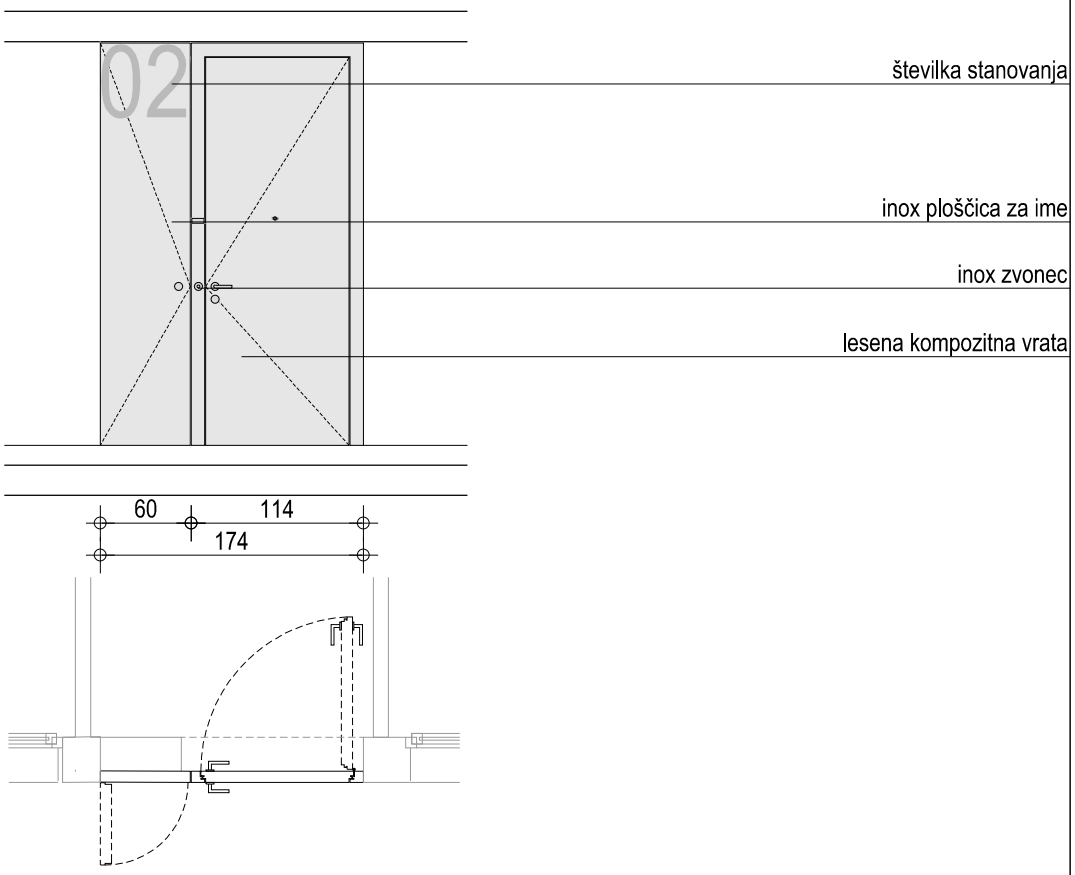

M 1:50

OPOMBE :

VSE MERE KONTROLIRATI NA LICU MESTA IN JIH PRILAGODITI DEJANSKEMU STANJU !
Vključen ves montažni material, in podkonstrukcija.
Vsa odstopanja od dejanskih mer, vse izvedbe, materiale, obdelave in barve vskladiti z arhitektom.
Obvezna izdelava delavniških načrtov in vzorčnega kosa za določen tip vrat/obloge/senčila, ki ga potrdi arhitekt !
Element mora zadostiti vsem predpisom kot celoten vgrajen izdelek
OBVEZNA preveritev/uskladitev s študijo požarne varnosti, elaboratom akustike ter načrti/izvedbo instalacij
VSA OPREMA VRAT IN POŽARNIH VRAT MORA BITI SKLADNA Z STS-OM (SLOVENSKIM TEHNIČNIM SOGLASJEM).

SHEME VRAT	**DOLGI MOST PE2**									
ime	*opis*	*pozicija*	*dimenzija*	*požar. zaščita*	*blok A*	*blok B*	*blokC*	*skupaj kos*	*L*	*D*
V2	lesena vrata	spalnica, soba	80 x 210 cm		25	25	29	79	53	26

Vgradnja	suhomontažna,
Podboj	lesen (MDF), za steno debeline 10cm, barvan s prekrivno gladko mat barvo, RAL 9010 ali po izboru arhitekta, v vseh pripirah gumijasta tesnila
Vratno krilo	leseno,kompozitno, barvano s pokrivno gladko mat barvo, minimalno, posneti robovi (2-3 mm), barva RAL 9010, mat ali po izboru arhitekta
Okovje	s tremi nasadili, okovje mora biti skladno (tečaji in kljuka)
Toplotna prehodnost	-
Odpiranje	ročno
Samozapiralo	-
Ključavnica	jeklena stavbna
Kljuka	aluminijasta tip: Hope Amsterdam ali enakovredno
Barva	prekrivna, RAL 9010, mat ali po izboru arhitekta
Dodatno vključeno	spodrezano vratno krilo 0,5cm spodaj (prezračevanje)

SHEMA

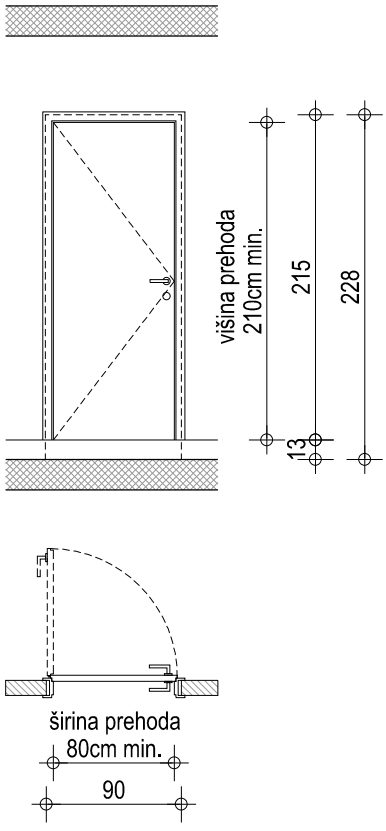

M 1:50

OPOMBE :

VSE MERE KONTROLIRATI NA LICU MESTA IN JIH PRILAGODITI DEJANSKEMU STANJU !
Vključen ves montažni material, in podkonstrukcija.
Vsa odstopanja od dejanskih mer, vse izvedbe, materiale, obdelave in barve vskladiti z arhitektom.
Obvezna izdelava delavniških načrtov in vzorčnega kosa za določen tip vrat/obloge/senčila, ki ga potrdi arhitekt !
Element mora zadostiti vsem predpisom kot celoten vgrajen izdelek
OBVEZNA preveritev/uskladitev s študijo požarne varnosti, elaboratom akustike ter načrti/izvedbo instalacij
VSA OPREMA VRAT IN POŽARNIH VRAT MORA BITI SKLADNA Z STS-OM (SLOVENSKIM TEHNIČNIM SOGLASJEM).

SHEME VRAT	**DOLGI MOST PE2**									
ime	*opis*	*pozicija*	*dimenzija*	*požar. zaščita*	*blok A*	*blok B*	*blokC*	*skupaj kos*	*L*	*D*
V2a	lesena vrata	spalnica	80 x 210 cm		1	1	1	3		

Vgradnja	suhomontažna,
Podboj	skrit, tipski, sistem "Orhideja" ali Knauf
Vratno krilo	leseno,kompozitno, barvano s pokrivno gladko mat barvo, minimalno, okvir za steklo prerez cca 4x8 cm posneti robovi (2-3 mm), barva RAL 9010, mat ali po izboru arhitekta distanca med podbojem (Knauf) in vrati je 5 mm
Vodilo	skrito med predelno gipskartonsko steno
Okovje	kvalitetno vodilo za drsna vrta Dorma vodilo pokrito z masko iz MDF, d=10mm, barva RAL 9010 ali po izboru arhitekta mat
Odpiranje	ročno
Ključavnica	/
Kljuka	aluminijasta okrogla rozeta, poglobljena v vratno krilo
Barva	prekrivna, RAL 9010, mat ali po izboru arhitekta
Dodatno vključeno	spodrezano vratno krilo 0,5cm spodaj (prezračevanje)

SHEMA

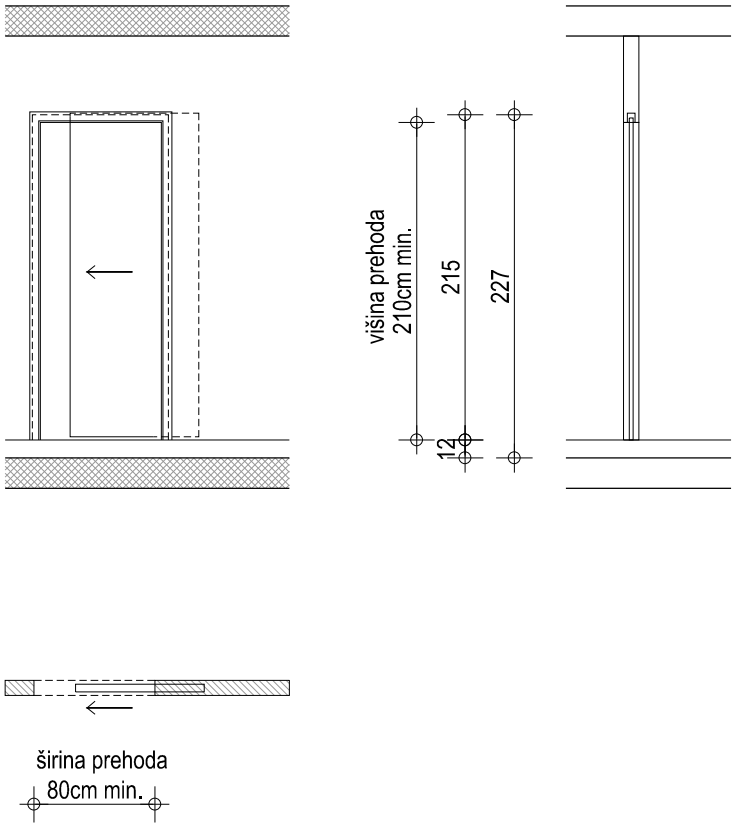

M 1:50

OPOMBE :

VSE MERE KONTROLIRATI NA LICU MESTA IN JIH PRILAGODITI DEJANSKEMU STANJU !
Vključen ves montažni material, in podkonstrukcija.
Vsa odstopanja od dejanskih mer, vse izvedbe, materiale, obdelave in barve vskladiti z arhitektom.
Obvezna izdelava delavniških načrtov in vzorčnega kosa za določen tip vrat/obloge/senčila, ki ga potrdi arhitekt !
Element mora zadostiti vsem predpisom kot celoten vgrajen izdelek
OBVEZNA preveritev/uskladitev s študijo požarne varnosti, elaboratom akustike ter načrti/izvedbo instalacij
VSA OPREMA VRAT IN POŽARNIH VRAT MORA BITI SKLADNA Z STS-OM (SLOVENSKIM TEHNIČNIM SOGLASJEM).

SHEME VRAT	**DOLGI MOST PE2**									
ime	*opis*	*pozicija*	*dimenzija*	*požar. zaščita*	*blok A*	*blok B*	*blokC*	*skupaj kos*	*L*	*D*
V3	lesena vrata	kopalnica, wc	80 x 210 cm		20	20	20	60	30	30

Vgradnja	suhomontažna,
Podboj	lesen (MDF), za steno debeline 10cm, barvan s prekrivno gladko mat barvo, RAL 9010 ali po izboru arhitekta, v vseh pripirah gumijasta tesnila
Vratno krilo	leseno,kompozitno, barvano s pokrivno gladko mat barvo, minimalno, posneti robovi (2-3 mm), barva RAL 9010, mat ali po izboru arhitekta
Okovje	s tremi nasadili, okovje mora biti skladno (tečaji in kljuka)
Toplotna prehodnost	-
Odpiranje	ročno
Samozapiralo	-
Ključavnica	metuljček / alu, oblika po izboru arh. (skladno z kljuko!)
Kljuka	aluminijasta tip: Hope Amsterdam ali enakovredno
Barva	prekrivna, RAL 9010, mat ali po izboru arhitekta
Dodatno vključeno	spodrezano vratno krilo 1cm spodaj (prezračevanje)

SHEMA

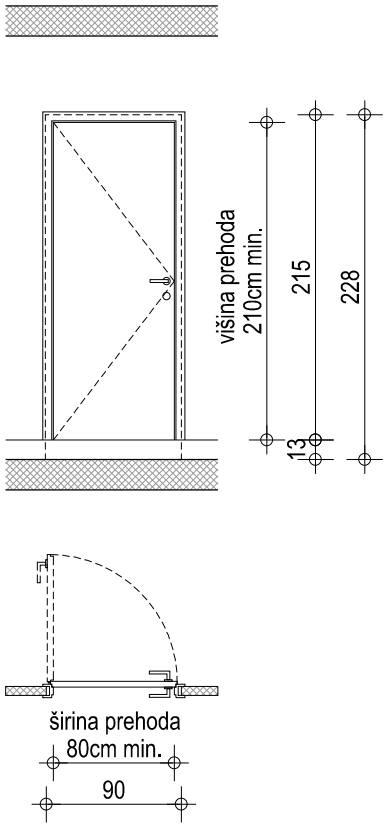

M 1:50

OPOMBE :

VSE MERE KONTROLIRATI NA LICU MESTA IN JIH PRILAGODITI DEJANSKEMU STANJU !
Vključen ves montažni material, in podkonstrukcija.
Vsa odstopanja od dejanskih mer, vse izvedbe, materiale, obdelave in barve vskladiti z arhitektom.
Obvezna izdelava delavniških načrtov in vzorčnega kosa za določen tip vrat/obloge/senčila, ki ga potrdi arhitekt !
Element mora zadostiti vsem predpisom kot celoten vgrajen izdelek
OBVEZNA preveritev/uskladitev s študijo požarne varnosti, elaboratom akustike ter načrti/izvedbo instalacij
VSA OPREMA VRAT IN POŽARNIH VRAT MORA BITI SKLADNA Z STS-OM (SLOVENSKIM TEHNIČNIM SOGLASJEM).

SHEME VRAT	**DOLGI MOST PE2**									
ime	*opis*	*pozicija*	*dimenzija*	*požar. zaščita*	*blok A*	*blok B*	*blokC*	*skupaj kos*	*L*	*D*
V4	lesena vrata	shrambe	71 x 267 cm		10	10	10	30		30

Vgradnja	suhomontažna,
Podboj	skriti, jekleni podboj, prašno barvan, barva po izboru arh.
Vratno krilo	vratno krilo (kot sestava F3) debeline 7,3 cm, jeklena podkonstrukcija, pocinkana in prašno barvana, zunanja obloga Eternit plošča (kot fasada), obloga poravnana s fasado, brez vidnih pripir ipd., znotraj obloga OSB d=2,5cm, vodoodporna plošča, kot stene shramb.
Okovje	s tremi nasadili, okovje mora biti skladno (tečaji in kljuka)
Toplotna prehodnost	-
Odpiranje	ročno
Samozapiralo	-
Ključavnica	jeklena stavbna
Kljuka	po predlogi arhitekta (npr. luknja fi cca 35mm)
Barva	zunanaj obloga kot fasada (eternit swisspearl), OSB vodoodporna zaščiita
Dodatno vključeno	spodrezano vratno krilo 1cm spodaj in zgoraj (prezračevanje)

SHEMA

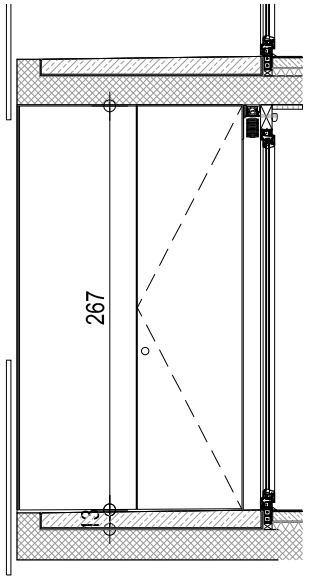

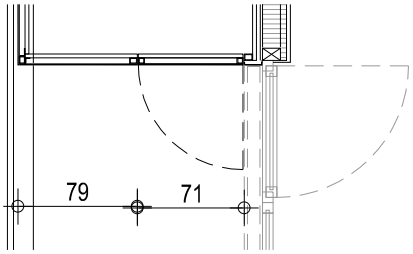

M 1:50

OPOMBE :

VSE MERE KONTROLIRATI NA LICU MESTA IN JIH PRILAGODITI DEJANSKEMU STANJU !
Vključen ves montažni material, in podkonstrukcija.
Vsa odstopanja od dejanskih mer, vse izvedbe, materiale, obdelave in barve vskladiti z arhitektom.
Obvezna izdelava delavniških načrtov in vzorčnega kosa za določen tip vrat/obloge/senčila, ki ga potrdi arhitekt !
Element mora zadostiti vsem predpisom kot celoten vgrajen izdelek
OBVEZNA preveritev/uskladitev s študijo požarne varnosti, elaboratom akustike ter načrti/izvedbo instalacij
VSA OPREMA VRAT IN POŽARNIH VRAT MORA BITI SKLADNA Z STS-OM (SLOVENSKIM TEHNIČNIM SOGLASJEM).

SHEME VRAT	DOLGI MOST PE2							
ime	*opis*	*pozicija*	*kontrola d.*	*dimenzija*	*požar. zaščita*	*skupaj kos*	*L*	*D*
V10	vhodna vrata z oblogo	vhod	Domofon	343 x 300 cm		3		3

Vgradnja	suhomontažna
Podboj	iz pocinkanih profilov Jansen ECONOMY, v vseh pripirah so gumijasta tesnila,
Vratno krilo	osnovna konstrukcija iz pocinkanih profilov Jansen ECONOMY,
Polnilo / Zasteklitev	enojna varnostna zasteklitev (odpornostni razred P3A), prozorno steklo
Okovje	ojačano okovje iz inoxa s tremi nasadili, JANSEN inox (po SIST EN 179), vijačna izvedba
Odpiranje	ročno
Ključavnica	cilindrična električna ključavnica (patentirana) s sistemskim ključem, ovalna rozeta za ključavnico JANSEN
Kljuka	znotraj: inox kljuka, panik, tip JANSEN (po SIST EN 179), po izboru arhitekta zunanja stran: držalo inox (brušen) fi 35mm, vpet zgoraj in spodaj
Zvočna izolativnost	-
Požarna zaščita	evakuacijska vrata, opremljena s certificiranimi evakuacijskimi mehanizmi (skladno z SIST EN 179), v celoti kot kompleten izdelek
Barva	prašno barvana s TIGER Drylac, metalni izgled, ton po izbiru arhitekta,
Oznaka na vratih	napis - sitotisk/vinilna nalepka višine 2,4m, po grafični predlogi arhitekta, font ariel narow
Dodatno vključeno	- 2x panel d=6cm, polnjen s kameno volno npr. tervol, dim. 15x230cm, konstrukcija oblečena v Alu pločevino d=2mm - 2x panel / d=6cm, polnjen s kameno volno npr. tervol, maska el. omarice dim.212 x 240 cm (odpirajoč, s cilindrično ključavnico) , skriti panti, konstrukcija oblečena v alu. pločevino d=2mm, paneli z zgibanimi robovi cca 3 cm, - sendvič stena d=6cm, polnjen s kameno volno npr. tervol,, skrita podkonstrukcija, nevidno pritjeni paneli - nadstrešek in kapa dim. 343cm x 100cm, alu. pločevina d=2mm, z utorm in LED svetilko - talni stoper tip INTERSTEEL 35895 vse prašno barvano z metal. strukturno barvo Tiger drylac odtenek po izboru arh. GLEJ DETAJL Z PODROBNEJŠIMI OPISI!

SHEMA

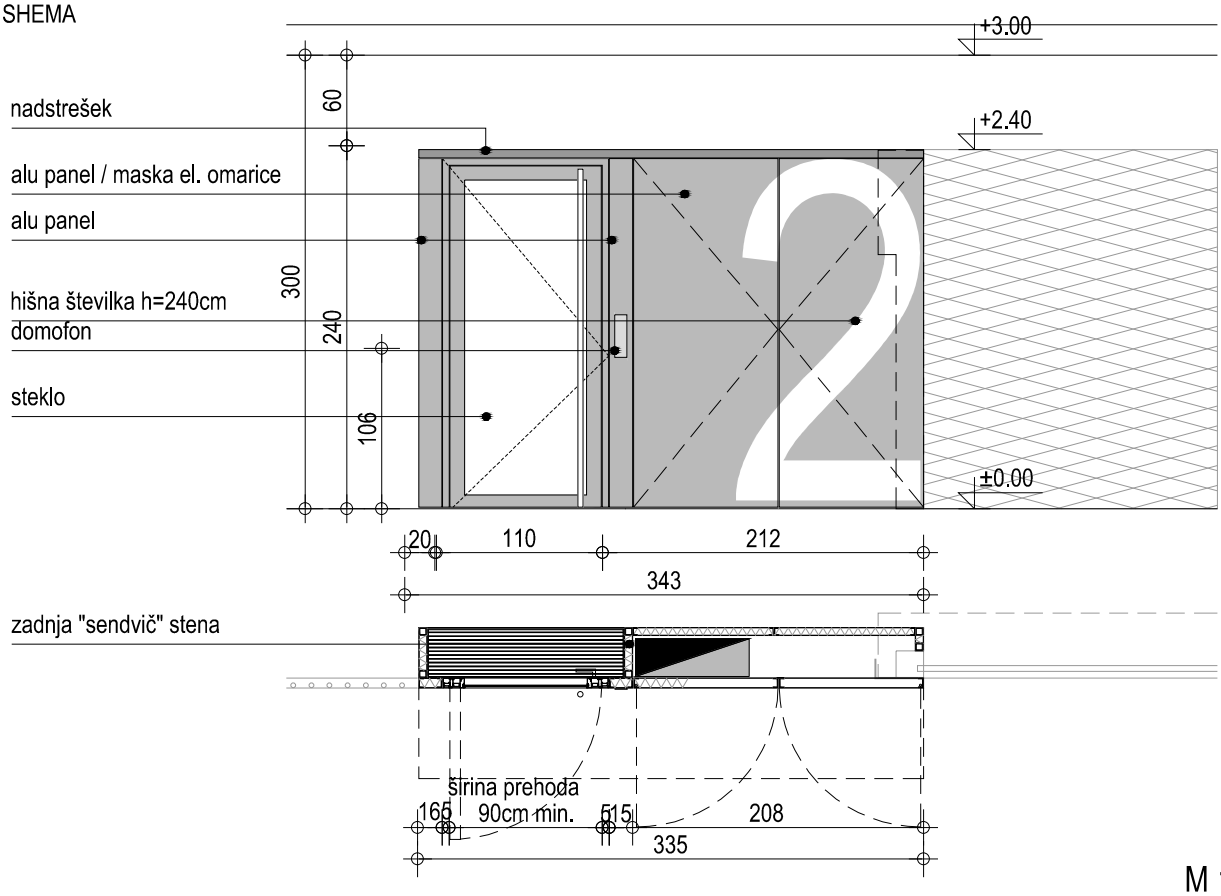

M 1:50

OPOMBE :

VSE MERE KONTROLIRATI NA LICU MESTA IN JIH PRILAGODITI DEJANSKEMU STANJU !
Vključen ves montažni material, in podkonstrukcija.
Vsa odstopanja od dejanskih mer, vse izvedbe, materiale, obdelave in barve vskladiti z arhitektom.
Obvezna izdelava delavniških načrtov in vzorčnega kosa za določen tip vrat/obloge/senčila, ki ga potrdi arhitekt !
Element mora zadostiti vsem predpisom kot celoten vgrajen izdelek
OBVEZNA preveritev/uskladitev s študijo požarne varnosti, elaboratom akustike ter načrti/izvedbo instalacij
VSA OPREMA VRAT IN POŽARNIH VRAT MORA BITI SKLADNA Z STS-OM (SLOVENSKIM TEHNIČNIM SOGLASJEM).

SHEME VRAT	DOLGI MOST PE2							
ime	*opis*	*pozicija*	*kontrola d.*	*dimenzija*	*požar. zaščita*	*skupaj kos*	*L*	*D*
Vk11	kov. mreža rolo	vhod garaža		624 x 300 cm		3		

Vrata	mrežna navojna vrata npr. Hormann HG-S, pogosto odpiranje
Vgradnja	suhomontažna
Mehanizem	avtomatsko odpiranje z daljinskim upravljalcem (na senzor) elektromotorni pogon, odpiranje in zapiranje h=0,28 m/s, ZAK sistem skladno s projektom elektro instalacij in telekomunikacij
Vratno krilo	jeklena mreža, tip Hormann HG-S, prašno barvano po izboru arhitekta vzorec predložiti v potrditev arhitektu odpiranje pod strop - zagotoviti min. 237 cm svetle višine odprtih vrat
Barva	prašno barvana Tiger Drylac, barva po izbiru arhitekta
Dodatno vključeno	- konstrukcija za pritrditev mrežnih navojnih vrat: vertikalni L profil (h=3m, RŠ 45 cm, d=5mm) vročecinkan, prašno barvan z metalizirano strukturno barvo Tiger drylac odenek po izboru arh., vpet v tla in strop - prekrivna horizontalna maska nad uvozom: dim.560x63cm, alu. pločevina d=2mm, prašno barvana z metal. strukturno barvo Tiger drylac odtenek po izboru arh.,nevidno pritjena, paneli z zgibanimi robovi cca 3 cm, vključno s podkonstrukcijo, - Predložiti delavniške risbe / natančne izvedbene detajle vodil in mehanizma v potrditev arhitektu in projektantu prometne ureditve!

SHEMA

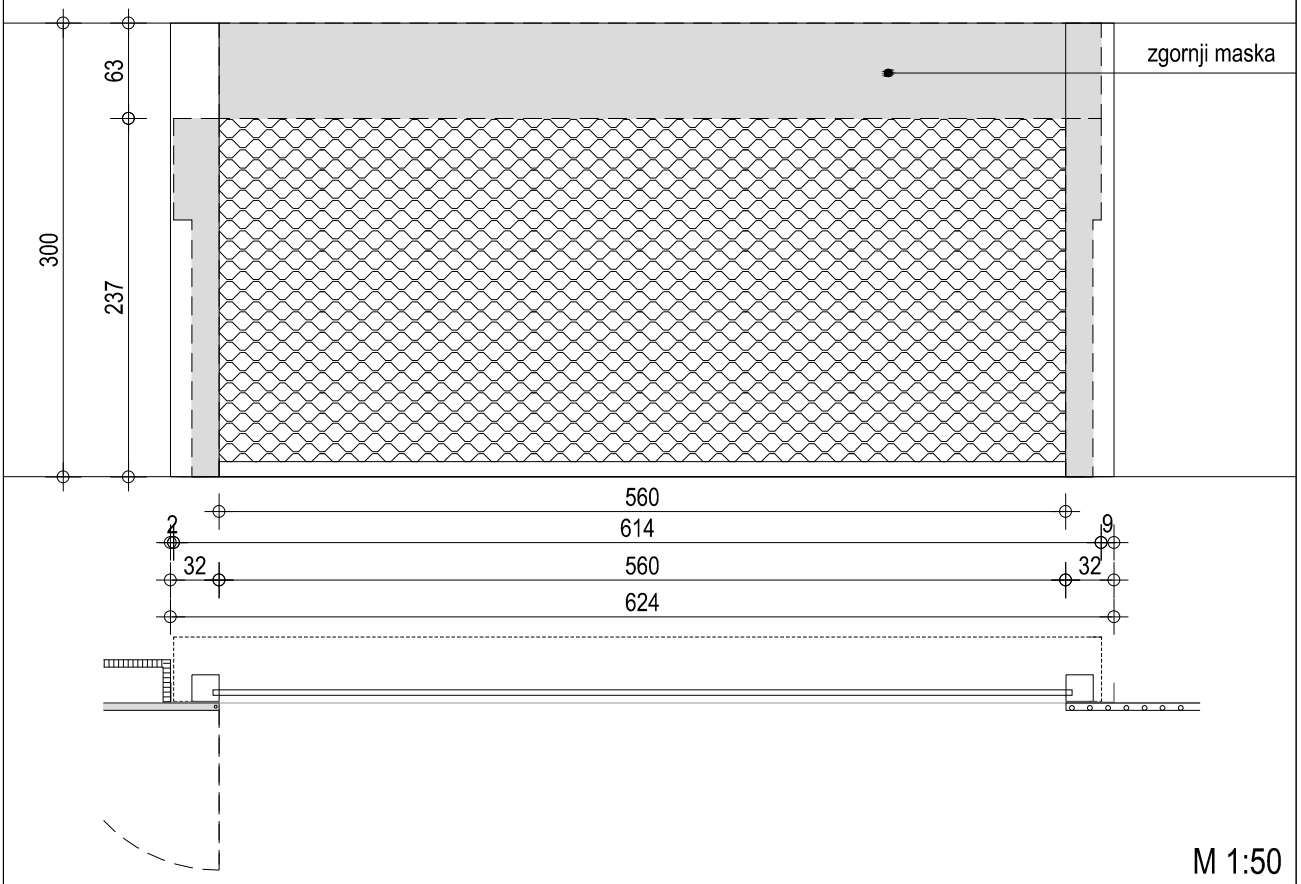

OPOMBE :

VSE MERE KONTROLIRATI NA LICU MESTA IN JIH PRILAGODITI DEJANSKEMU STANJU !
Vključen ves montažni material, in podkonstrukcija.
Vsa odstopanja od dejanskih mer, vse izvedbe, materiale, obdelave in barve vskladiti z arhitektom.
Obvezna izdelava delavniških načrtov in vzorčnega kosa za določen tip vrat/obloge/senčila, ki ga potrdi arhitekt !
Element mora zadostiti vsem predpisom kot celoten vgrajen izdelek
OBVEZNA preveritev/uskladitev s študijo požarne varnosti, elaboratom akustike ter načrti/izvedbo instalacij
VSA OPREMA VRAT IN POŽARNIH VRAT MORA BITI SKLADNA Z STS-OM (SLOVENSKIM TEHNIČNIM SOGLASJEM).

SHEME VRAT	DOLGI MOST PE2							
ime	*opis*	*pozicija*	*kontrola d.*	*dimenzija*	*požar. zaščita*	*skupaj kos*	*L*	*D*
V12	polna vrata	kotlovnica		152 x 225 cm	$EI_1$30-C1	1	1	

Vgradnja	suhomontažna, v ravnini AB stene
Podboj	iz prašno barvanih jeklenih profilov, za AB steno 22 cm, barva Tiger Drylac po izboru arh.
Vratno krilo	kovinsko kompozitno, prašno barvano Tiger Drylac po izboru arh.
Polnilo / Zasteklitev	/
Okovje	s tremi nasadili
Toplotna prehodnost	-
Odpiranje	ročno
Samozapiralo	samozapiralo (na strani prostor, ni vidno v garaži)
Ključavnica	cilindrična ključavnica (patentirana) s sistemskim ključem oval rozeta za ključavnico
Kljuka	inox kljuka
Zvočna izolativnost	-
Požarna zaščita	$EI_1$30-C1
Barva	prašno barvana s TIGER Drylac, metalni izgled, ton po izbiru arhitekta
Oznaka na vratih	napis - sitotisk / nalepka višine 0,4m, po grafični predlogi arhitekta
Dodatno vključeno	-

SHEMA

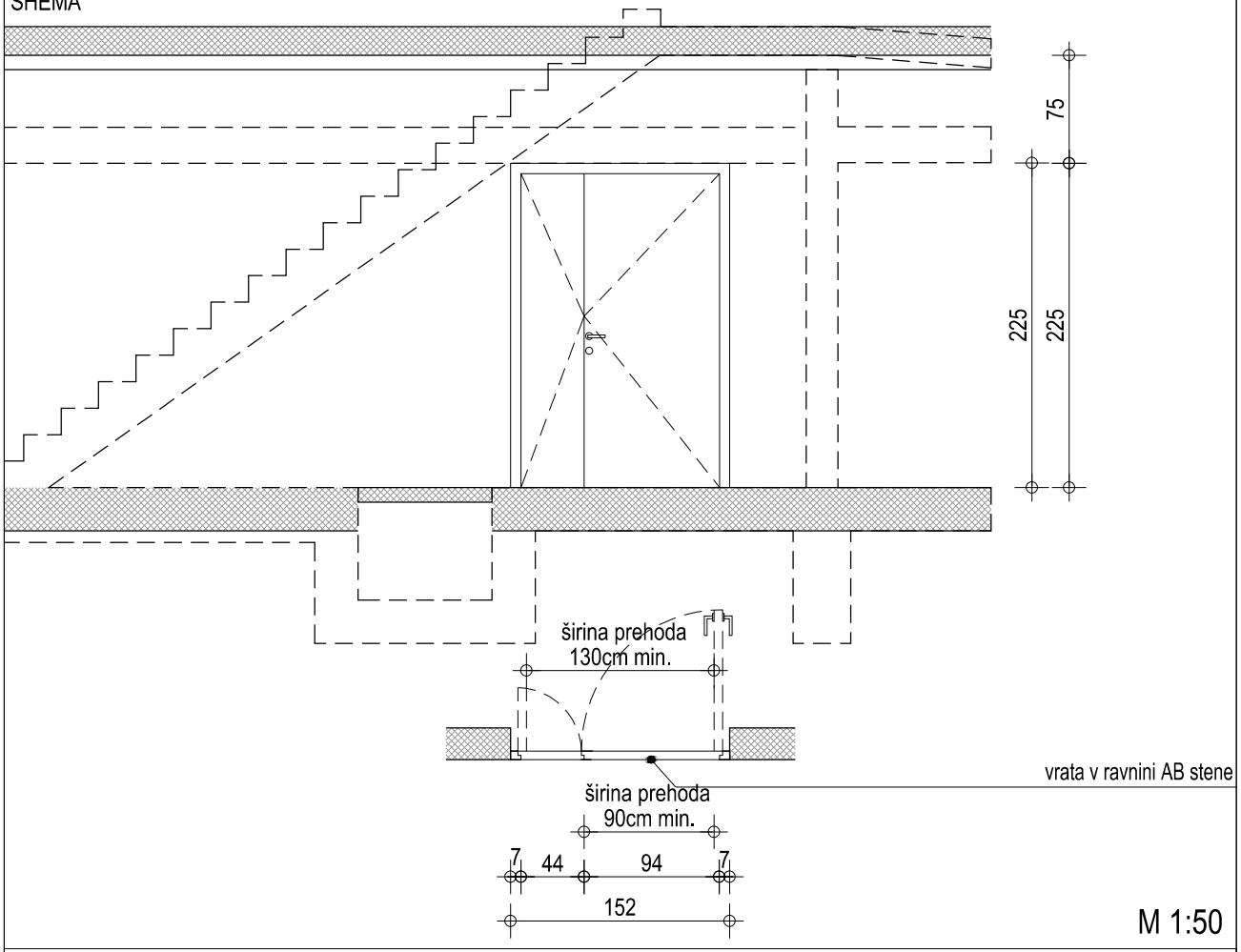

M 1:50

OPOMBE :

VSE MERE KONTROLIRATI NA LICU MESTA IN JIH PRILAGODITI DEJANSKEMU STANJU !
Vključen ves montažni material, in podkonstrukcija.
Vsa odstopanja od dejanskih mer, vse izvedbe, materiale, obdelave in barve vskladiti z arhitektom.
Obvezna izdelava delavniških načrtov in vzorčnega kosa za določen tip vrat/obloge/senčila, ki ga potrdi arhitekt !
Element mora zadostiti vsem predpisom kot celoten vgrajen izdelek
OBVEZNA preveritev/uskladitev s študijo požarne varnosti, elaboratom akustike ter načrti/izvedbo instalacij
VSA OPREMA VRAT IN POŽARNIH VRAT MORA BITI SKLADNA Z STS-OM (SLOVENSKIM TEHNIČNIM SOGLASJEM).

SHEME VRAT	**DOLGI MOST PE2**							
ime	*opis*	*pozicija*	*kontrola d.*	*dimenzija*	*požar. zaščita*	*skupaj kos*	*L*	*D*
V13	polna JANSEN	čistilka		98 x 228 cm	$EI_1$30-C3	1		1

Vgradnja	suhomontažna, v ravnini AB stene
Podboj	iz prašno barvanih jeklenih profilov, za AB steno 22 cm, barva Tiger Drylac po izboru arh.
Vratno krilo	kovinsko kompozitno, prašno barvano Tiger Drylac po izboru arh.
Polnilo / Zasteklitev	/
Okovje	s tremi nasadili
Toplotna prehodnost	-
Odpiranje	ročno
Samozapiralo	samozapiralo (na strani prostor, ni vidno v garaži)
Ključavnica	cilindrična ključavnica (patentirana) s sistemskim ključem oval rozeta za ključavnico
Kljuka	inox kljuka
Zvočna izolativnost	-
Požarna zaščita	$EI_1$30-C1
Barva	prašno barvana s TIGER Drylac, metalni izgled, ton po izbiru arhitekta
Oznaka na vratih	napis - sitotisk / nalepka višine 0,4m, po grafični predlogi arhitekta
Dodatno vključeno	-

SHEMA

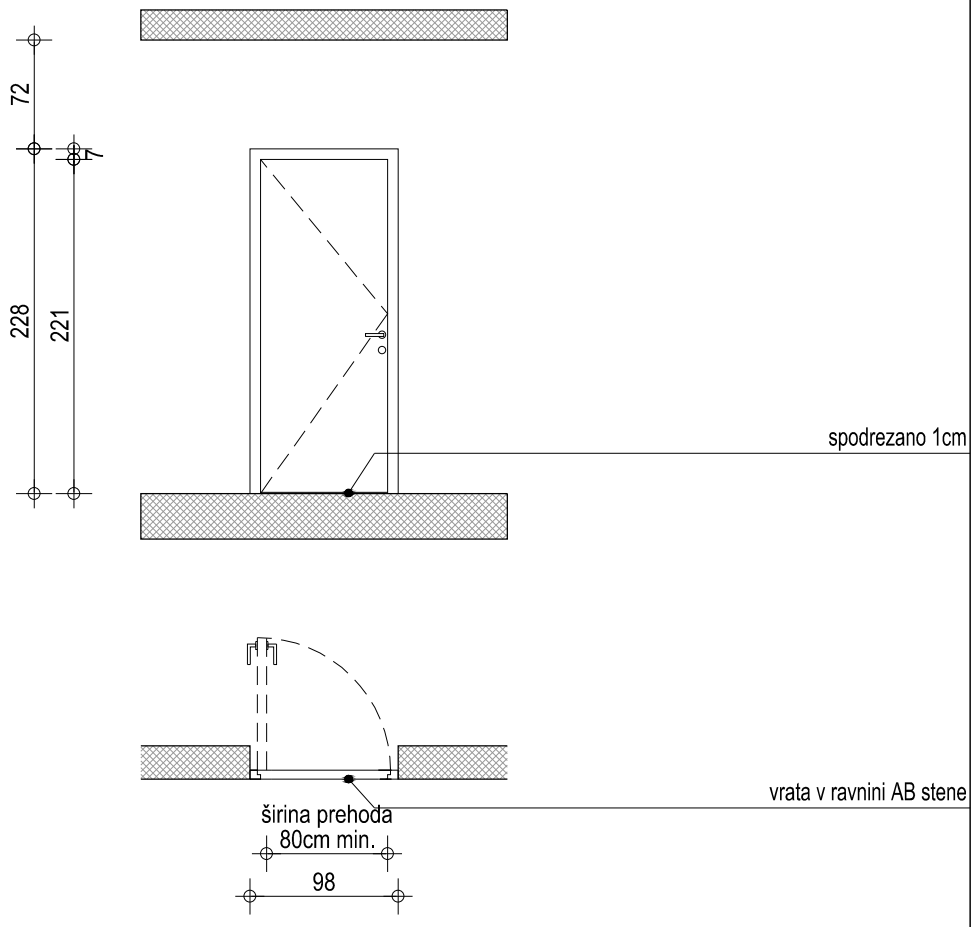

M 1:50

OPOMBE :

VSE MERE KONTROLIRATI NA LICU MESTA IN JIH PRILAGODITI DEJANSKEMU STANJU !
Vključen ves montažni material, in podkonstrukcija.
Vsa odstopanja od dejanskih mer, vse izvedbe, materiale, obdelave in barve vskladiti z arhitektom.
Obvezna izdelava delavniških načrtov in vzorčnega kosa za določen tip vrat/obloge/senčila, ki ga potrdi arhitekt !
Element mora zadostiti vsem predpisom kot celoten vgrajen izdelek
OBVEZNA preveritev/uskladitev s študijo požarne varnosti, elaboratom akustike ter načrti/izvedbo instalacij
VSA OPREMA VRAT IN POŽARNIH VRAT MORA BITI SKLADNA Z STS-OM (SLOVENSKIM TEHNIČNIM SOGLASJEM).

SHEME VRAT	DOLGI MOST PE2							
ime	*opis*	*pozicija*	*kontrola d.*	*dimenzija*	*požar. zaščita*	*skupaj kos*	*L*	*D*
V14	vrata iz profilov	hodnik-garaža		150 x 300 cm		2	1	1

Vgradnja	suhomontažna, v ravnini AB stene
Podboj	iz jeklenih vročecinaknih profilov, prašno barvani, v vseh pripirah so gumijasta tesnila
Vratno krilo	okvir iz L profilov,
Polnilo / Zasteklitev	polnilo v vratih iz okroglih profilov fi30mm, navarjenih na okvir
Okovje	talni in stropni pant na ploščici, za zunanje prostore, z možnostjo odpiranja 90
Toplotna prehodnost	-
Odpiranje	ročno
Samozapiralo	-
Ključavnica	cilindrična ključavnica (patentirana) s sistemskim ključem
Kljuka	inox kljuka, tip JANSEN
Zvočna izolativnost	-
Požarna zaščita	-
Barva	prašno barvana s TIGER Drylac, metalni izgled, ton po izbiru arhitekta
Oznaka na vratih	napis/piktogram - sitotisk / nalepka višine 0,4m, po grafični predlogi arhitekta
Dodatno vključeno	-

SHEMA

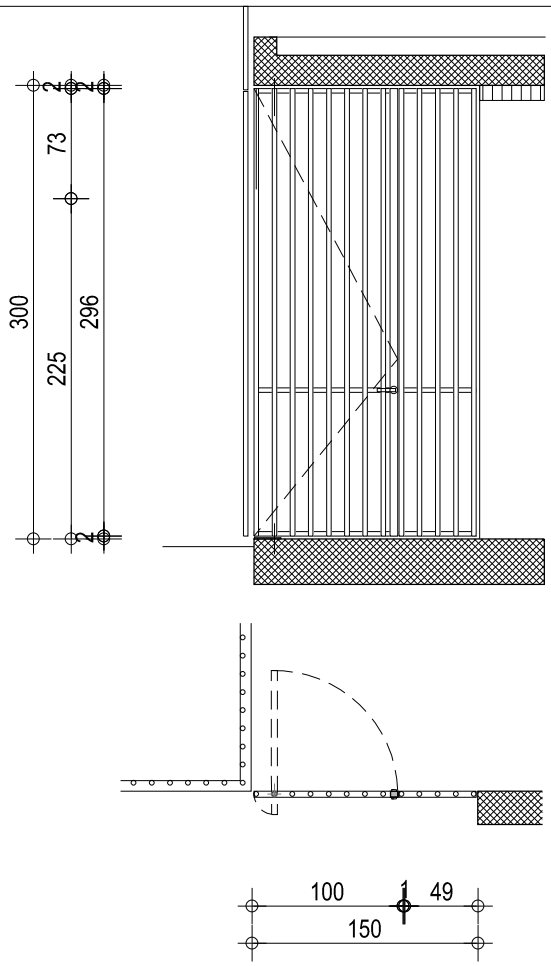

M 1:50

OPOMBE :

VSE MERE KONTROLIRATI NA LICU MESTA IN JIH PRILAGODITI DEJANSKEMU STANJU !
Vključen ves montažni material, in podkonstrukcija.
Vsa odstopanja od dejanskih mer, vse izvedbe, materiale, obdelave in barve vskladiti z arhitektom.
Obvezna izdelava delavniških načrtov in vzorčnega kosa za določen tip vrat/obloge/senčila, ki ga potrdi arhitekt !
Element mora zadostiti vsem predpisom kot celoten vgrajen izdelek
OBVEZNA preveritev/uskladitev s študijo požarne varnosti, elaboratom akustike ter načrti/izvedbo instalacij
VSA OPREMA VRAT IN POŽARNIH VRAT MORA BITI SKLADNA Z STS-OM (SLOVENSKIM TEHNIČNIM SOGLASJEM).

SHEME VRAT	**DOLGI MOST PE2**							
ime	*opis*	*pozicija*	*kontrola d.*	*dimenzija*	*požar. zaščita*	*skupaj kos*	*L*	*D*
V14a	vrata iz profilov	kolesarnica		127 x 300 cm		4		4

Vgradnja	suhomontažna, v ravnini AB stene
Podboj	iz jeklenih vročecinaknih profilov, prašno barvani, v vseh pripirah so gumijasta tesnila
Vratno krilo	okvir iz L profilov,
Polnilo / Zasteklitev	polnilo v vratih iz okroglih profilov fi30mm, navarjenih na okvir
Okovje	talni in stropni pant na ploščici, za zunanje prostore, z možnostjo odpiranja 90
Toplotna prehodnost	-
Odpiranje	ročno
Samozapiralo	-
Ključavnica	cilindrična ključavnica (patentirana) s sistemskim ključem
Kljuka	inox kljuka, tip JANSEN
Zvočna izolativnost	-
Požarna zaščita	-
Barva	prašno barvana s TIGER Drylac, metalni izgled, ton po izbiru arhitekta
Oznaka na vratih	napis/piktogram - sitotisk / nalepka višine 0,4m, po grafični predlogi arhitekta
Dodatno vključeno	-

SHEMA

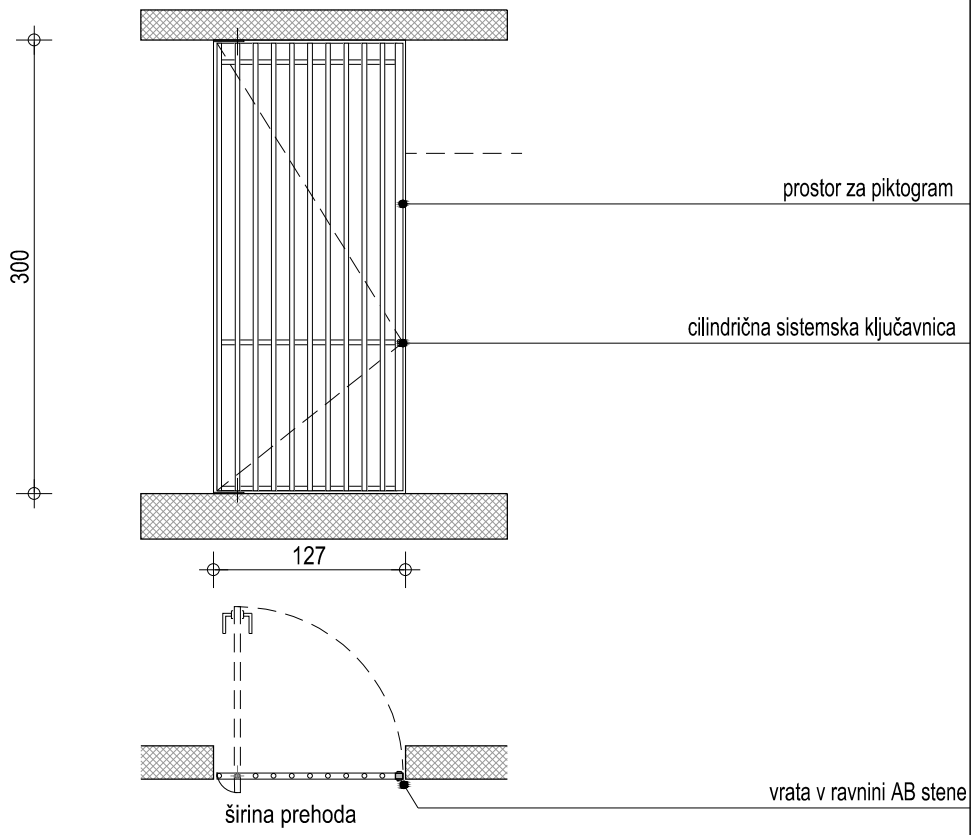

M 1:50

OPOMBE :

VSE MERE KONTROLIRATI NA LICU MESTA IN JIH PRILAGODITI DEJANSKEMU STANJU !
Vključen ves montažni material, in podkonstrukcija.
Vsa odstopanja od dejanskih mer, vse izvedbe, materiale, obdelave in barve vskladiti z arhitektom.
Obvezna izdelava delavniških načrtov in vzorčnega kosa za določen tip vrat/obloge/senčila, ki ga potrdi arhitekt !
Element mora zadostiti vsem predpisom kot celoten vgrajen izdelek
OBVEZNA preveritev/uskladitev s študijo požarne varnosti, elaboratom akustike ter načrti/izvedbo instalacij
VSA OPREMA VRAT IN POŽARNIH VRAT MORA BITI SKLADNA Z STS-OM (SLOVENSKIM TEHNIČNIM SOGLASJEM).

SHEME VRAT	DOLGI MOST PE2							
ime	*opis*	*pozicija*	*kontrola d.*	*dimenzija*	*požar. zaščita*	*skupaj kos*	*L*	*D*
V14b	vrata iz profilov	vhod		150 x 300 cm		3		3

Vgradnja	suhomontažna, v ravnini AB stene
Podboj	iz jeklenih vročecinaknih profilov, prašno barvani, v vseh pripirah so gumijasta tesnila
Vratno krilo	okvir iz L profilov,
Polnilo / Zasteklitev	polnilo v vratih iz okroglih profilov fi30mm, navarjenih na okvir
Okovje	talni in stropni pant na ploščici, za zunanje prostore, z možnostjo odpiranja 90
Toplotna prehodnost	-
Odpiranje	ročno
Samozapiralo	-
Ključavnica	cilindrična ključavnica (patentirana) s sistemskim ključem
Kljuka	inox kljuka, tip JANSEN
Zvočna izolativnost	-
Požarna zaščita	-
Barva	prašno barvana s TIGER Drylac, metalni izgled, ton po izbiru arhitekta
Oznaka na vratih	napis/piktogram - sitotisk / nalepka višine 0,4m, po grafični predlogi arhitekta
Dodatno vključeno	-

SHEMA

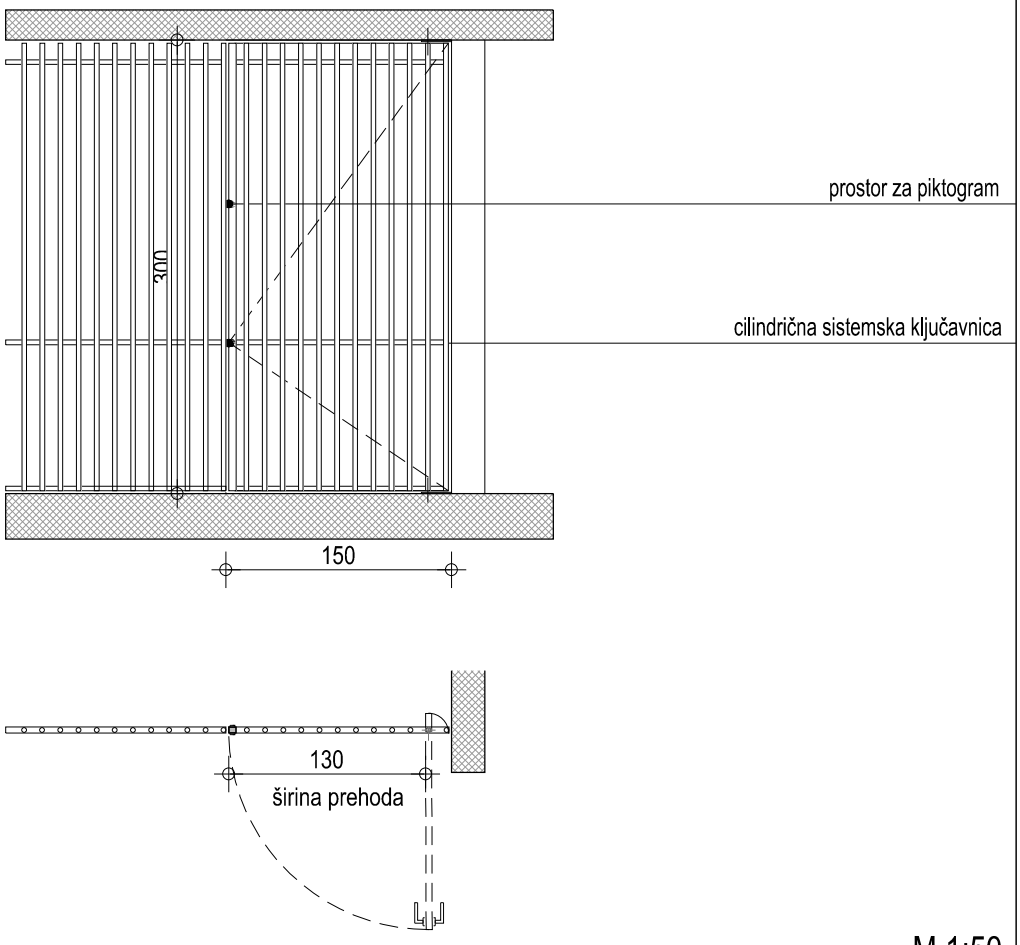

M 1:50

OPOMBE :

VSE MERE KONTROLIRATI NA LICU MESTA IN JIH PRILAGODITI DEJANSKEMU STANJU !
Vključen ves montažni material, in podkonstrukcija.
Vsa odstopanja od dejanskih mer, vse izvedbe, materiale, obdelave in barve vskladiti z arhitektom.
Obvezna izdelava delavniških načrtov in vzorčnega kosa za določen tip vrat/obloge/senčila, ki ga potrdi arhitekt !
Element mora zadostiti vsem predpisom kot celoten vgrajen izdelek
OBVEZNA preveritev/uskladitev s študijo požarne varnosti, elaboratom akustike ter načrti/izvedbo instalacij
VSA OPREMA VRAT IN POŽARNIH VRAT MORA BITI SKLADNA Z STS-OM (SLOVENSKIM TEHNIČNIM SOGLASJEM).

SHEME VRAT	**DOLGI MOST PE2**							
ime	*opis*	*pozicija*	*kontrola d.*	*dimenzija*	*požar. zaščita*	*skupaj kos*	*L*	*D*
V15	vrata iz profilov	garaža		127 x 289 cm		3		3

Vgradnja	suhomontažna, v ravnini AB stene
Podboj	iz jeklenih vročecinaknih profilov, prašno barvani, v vseh pripirah so gumijasta tesnila
Vratno krilo	okvir iz L profilov,
Polnilo / Zasteklitev	polnilo v vratih iz okroglih profilov fi30mm, navarjenih na okvir
Okovje	talni in stropni pant na ploščici, za zunanje prostore, z možnostjo odpiranja 90
Toplotna prehodnost	-
Odpiranje	ročno
Samozapiralo	-
Ključavnica	cilindrična ključavnica (patentirana) s sistemskim ključem
Kljuka	znotraj: inox kljuka, panik, tip JANSEN (po SIST EN 179), po izboru arhitekta, kljuka v zaščitnem okvirju (prerečeno odpiranje kljuke iz zunanje strani), zunanja stran: inox "bučka" (brušen inox) tip Jansen,
Zvočna izolativnost	/
Požarna zaščita	evakuacijska vrata, opremljena s certificiranimi evakuacijskimi mehanizmi (skladno z SIST EN 179), v celoti kot kompleten izdelek
Barva	prašno barvana s TIGER Drylac, metalni izgled, ton po izbiru arhitekta
Oznaka na vratih	napis/piktogram - sitotisk / nalepka višine 0,4m, po grafični predlogi arhitekta
Dodatno vključeno	-

SHEMA

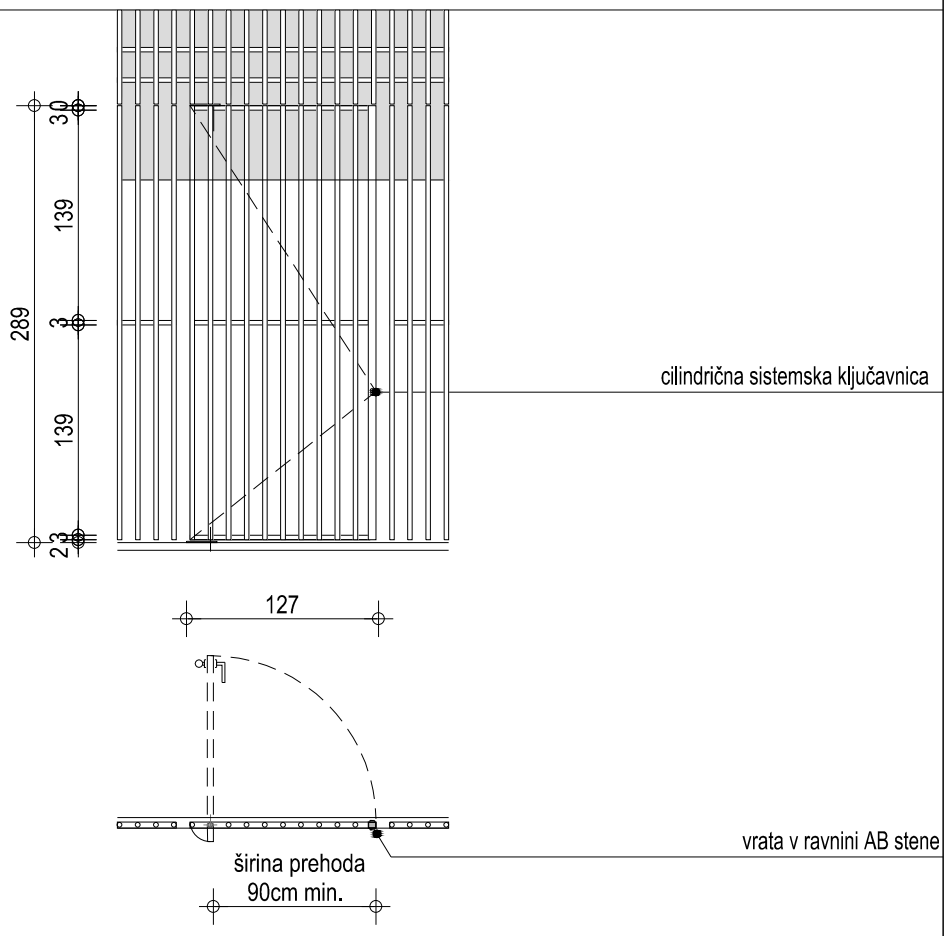

M 1:50

OPOMBE :

VSE MERE KONTROLIRATI NA LICU MESTA IN JIH PRILAGODITI DEJANSKEMU STANJU !
Vključen ves montažni material, in podkonstrukcija.
Vsa odstopanja od dejanskih mer, vse izvedbe, materiale, obdelave in barve vskladiti z arhitektom.
Obvezna izdelava delavniških načrtov in vzorčnega kosa za določen tip vrat/obloge/senčila, ki ga potrdi arhitekt !
Element mora zadostiti vsem predpisom kot celoten vgrajen izdelek
OBVEZNA preveritev/uskladitev s študijo požarne varnosti, elaboratom akustike ter načrti/izvedbo instalacij
VSA OPREMA VRAT IN POŽARNIH VRAT MORA BITI SKLADNA Z STS-OM (SLOVENSKIM TEHNIČNIM SOGLASJEM).

SHEME VRATA	DOLGI MOST PE2								
ime	*opis*	*pozicija*	*dimenzija*	*blok A*	*blok B*	*blokC*	*skupaj kos*	*L*	*D*
V16	jeklen profil	ZU	150x100 cm	0	0	0	2		

Vgradnja	suhomontažna, v ravnini AB stene
Podboj	montaža na AB steno - brez podboja
Vratno krilo	okvir iz vročecinaknih L profilov, dim. 40x40x3mm, prašno barvani, v vseh pripirah so gumijasta tesnila
Polnilo / Zasteklitev	polnilo v vratih iz okroglih profilov fi30mm, navarjenih na okvir
Okovje	pant, za zunanje prostore, z možnostjo odpiranja 90 stopinj
Toplotna prehodnost	-
Odpiranje	ročno
Samozapiralo	-
Ključavnica	cilindrična ključavnica (patentirana) s sistemskim ključem
Kljuka	inox kljuka, tip JANSEN
Zvočna izolativnost	-
Požarna zaščita	-
Barva	prašno barvano s TIGER Drylac, metalni izgled, ton po izbiru arhitekta
Oznaka na vratih	napis/piktogram - sitotisk / nalepka višine 0,4m, po grafični predlogi arhitekta
Dodatno vključeno	-

SHEMA

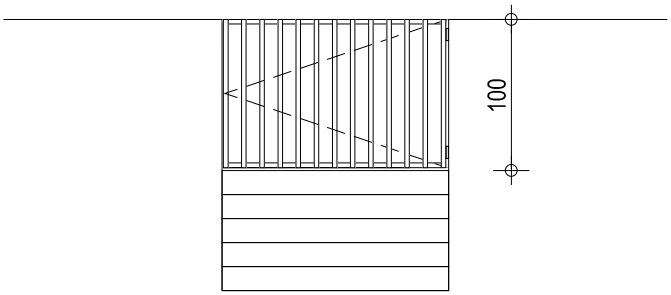

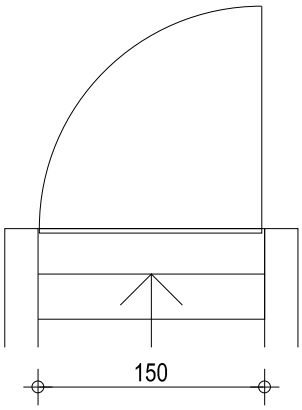

M 1:50

OPOMBE :

VSE MERE KONTROLIRATI NA LICU MESTA IN JIH PRILAGODITI DEJANSKEMU STANJU !
Vključen ves montažni material, in podkonstrukcija.
Vsa odstopanja od dejanskih mer, vse izvedbe, materiale, obdelave in barve vskladiti z arhitektom.
Obvezna izdelava delavniških načrtov in vzorčnega kosa za določen tip vrat/obloge/senčila, ki ga potrdi arhitekt !
Element mora zadostiti vsem predpisom kot celoten vgrajen izdelek
OBVEZNA preveritev/uskladitev s študijo požarne varnosti, elaboratom akustike ter načrti/izvedbo instalacij
VSA OPREMA VRAT IN POŽARNIH VRAT MORA BITI SKLADNA Z STS-OM (SLOVENSKIM TEHNIČNIM SOGLASJEM).

SHEME VRAT	DOLGI MOST PE2							
ime	*opis*	*pozicija*	*kontrola d.*	*dimenzija*	*požar. zaščita*	*skupaj kos*	*L*	*D*
Ob1	inst. obloga	garaža - blok A in B		615 x 300 cm		2		
Ob1a	inst. obloga	garaža - blok C		764 x 300 cm		1		

Vgradnja	suhomontažna
Podkonstrukcija	skrita, jekleni profili, antikorozijsko zaščiteni, barvani po RAL, pritrjeni v AB konstrukcijo
Obloga	pokrivne obloge preko instalacijske niše - jeklen pločevina d=2mm (ostri rob r=2mm), paneli nevidno pritrjeni (obešen), demontažen (snemljiv), paneli se odpirajo, skriti panti, prašno barvani s TIGER Drylac
Okovje	skriti panti,
Odpiranje	ročno z ključem
Ključavnica	cilindrična ključavnica (patentirana) s sistemskim ključem
Kljuka	-
Barva	prašno barvana s TIGER Drylac, metalni izgled, ton po izbiru arhitekta
Oznaka na vratih	piktogram / sitotisk / po grafičnem predlogu arhitekta (elektrika, prezračevanje...), skupne dim. 40x100cm
Dodatno vključeno	izrez prebojev v maski za instalacije

SHEMA

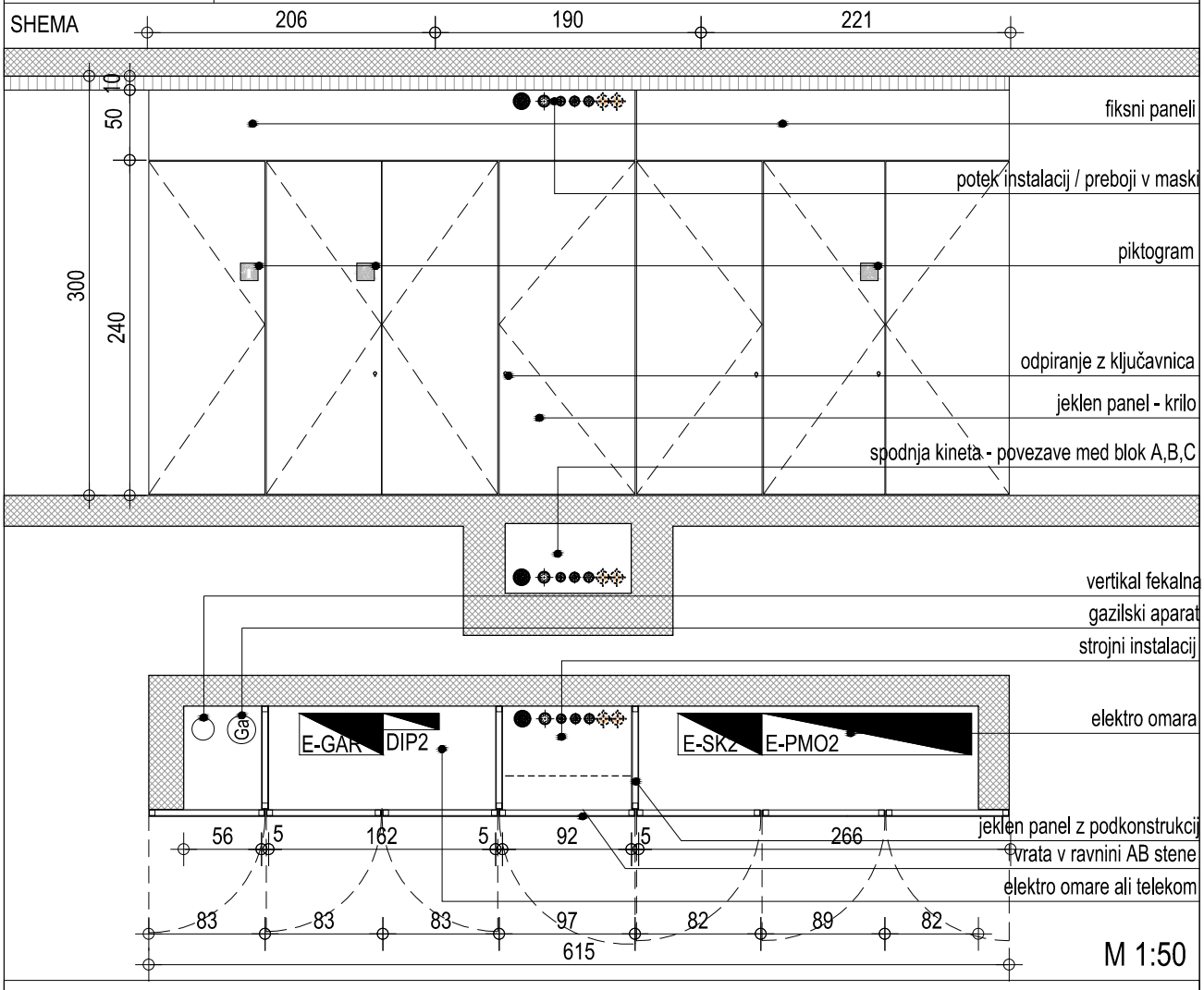

OPOMBE :

VSE MERE KONTROLIRATI NA LICU MESTA IN JIH PRILAGODITI DEJANSKEMU STANJU !
Vključen ves montažni material, in podkonstrukcija.
Vsa odstopanja od dejanskih mer, vse izvedbe, materiale, obdelave in barve vskladiti z arhitektom.
Obvezna izdelava delavniških načrtov in vzorčnega kosa za določen tip vrat/obloge/senčila, ki ga potrdi arhitekt !
Element mora zadostiti vsem predpisom kot celoten vgrajen izdelek
OBVEZNA preveritev/uskladitev s študijo požarne varnosti, elaboratom akustike ter načrti/izvedbo instalacij
VSA OPREMA VRAT IN POŽARNIH VRAT MORA BITI SKLADNA Z STS-OM (SLOVENSKIM TEHNIČNIM SOGLASJEM).

SHEME VRAT	**DOLGI MOST PE2**							
ime	*opis*	*pozicija*	*kontrola d.*	*dimenzija*	*požar. zaščita*	*skupaj kos*	*L*	*D*
Ob2	inst. obloga	garaža - blok A in B		615 x 300 cm		2		
Ob2a	inst. obloga	garaža - blok C		615 x 300 cm		1		

Vgradnja	suhomontažna
Podkonstrukcija	skrita, jekleni profili, antikorozijsko zaščiteni, barvani po RAL, pritrjeni v AB konstrukcijo
Obloga	pokrivne obloge preko instalacijske niše - jeklen pločevina d=2mm (ostri rob r=2mm), paneli nevidno pritrjeni (obešen), demontažen (snemljiv), paneli se odpirajo, skriti panti, prašno barvani s TIGER Drylac
Okovje	skriti panti,
Odpiranje	ročno z ključem
Ključavnica	cilindrična ključavnica (patentirana) s sistemskim ključem
Kljuka	inox kljuka, tip JANSEN
Barva	prašno barvana s TIGER Drylac, metalni izgled, ton po izbiru arhitekta
Oznaka na vratih	piktogram / sitotisk / po grafičnem predlogu arhitekta (elektrika, prezračevanje...), skupne dim. 40x100cm
Dodatno vključeno	izrez prebojev v maski za instalacije

SHEMA

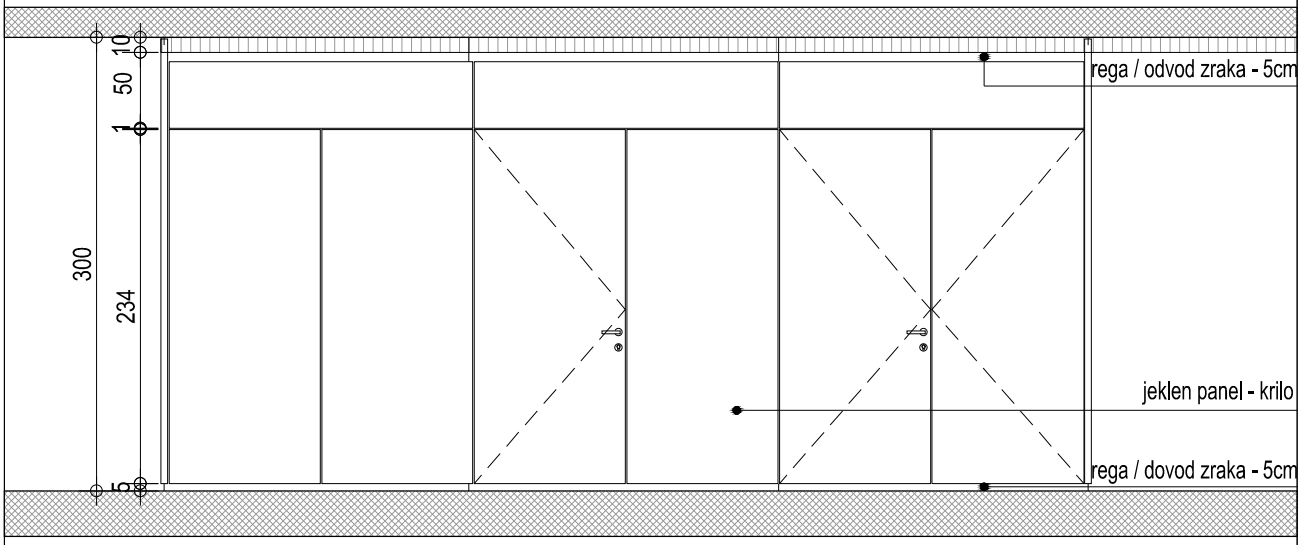

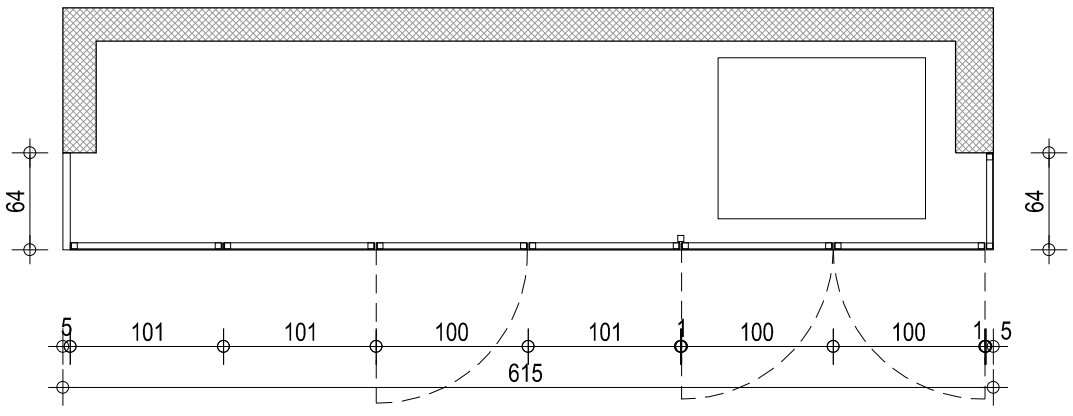

M 1:50

OPOMBE :

VSE MERE KONTROLIRATI NA LICU MESTA IN JIH PRILAGODITI DEJANSKEMU STANJU !
Vključen ves montažni material, in podkonstrukcija.
Vsa odstopanja od dejanskih mer, vse izvedbe, materiale, obdelave in barve vskladiti z arhitektom.
Obvezna izdelava delavniških načrtov in vzorčnega kosa za določen tip vrat/obloge/senčila, ki ga potrdi arhitekt !
Element mora zadostiti vsem predpisom kot celoten vgrajen izdelek
OBVEZNA preveritev/uskladitev s študijo požarne varnosti, elaboratom akustike ter načrti/izvedbo instalacij
VSA OPREMA VRAT IN POŽARNIH VRAT MORA BITI SKLADNA Z STS-OM (SLOVENSKIM TEHNIČNIM SOGLASJEM).

SHEME VRAT	**DOLGI MOST PE2**							
ime	*opis*	*pozicija*	*kontrola d.*	*dimenzija*	*požar. zaščita*	*skupaj kos*	*L*	*D*
Ob3	jeklena panel	kolesarnica - garaža		267x225cm		2		

Vgradnja	suhomontažna
Podkonstrukcija	-
Obloga	okvir iz L vročecinaknih profilov,prašno barvani točkovno pritrjena na AB konstrukcijo z fi distančniki
Polnilo	polnilo v panelu iz okroglih profilov fi30mm, navarjenih na okvir
Okovje	-
Odpiranje	-
Ključavnica	-
Kljuka	-
Barva	prašno barvana s TIGER Drylac, metalni izgled, ton po izbiru arhitekta
Oznaka na vratih	-
Dodatni opis	-
Dodatno vključeno	-

SHEMA

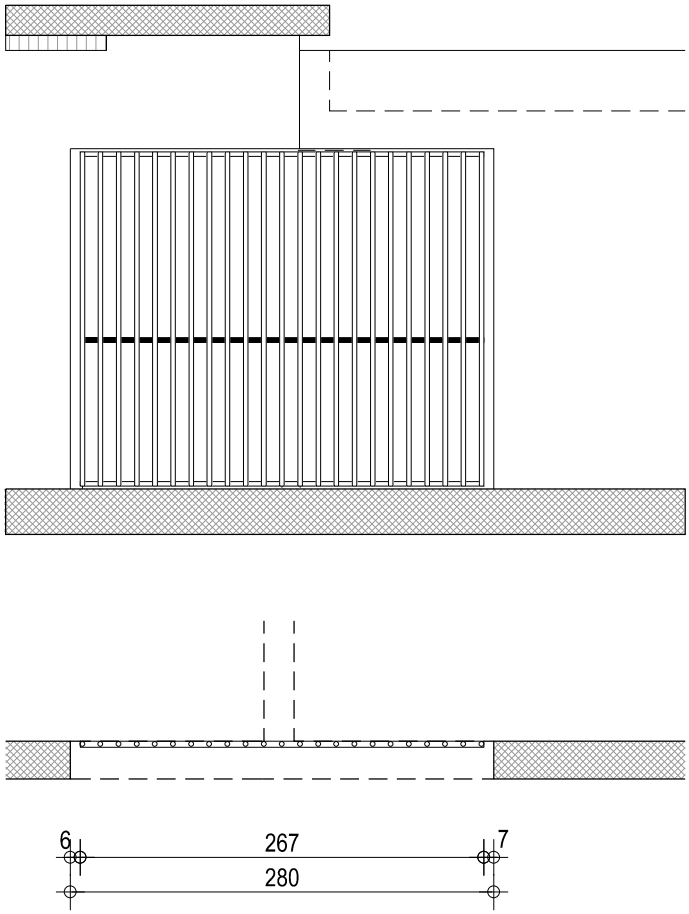

M 1:50

OPOMBE :

VSE MERE KONTROLIRATI NA LICU MESTA IN JIH PRILAGODITI DEJANSKEMU STANJU !
Vključen ves montažni material, in podkonstrukcija.
Vsa odstopanja od dejanskih mer, vse izvedbe, materiale, obdelave in barve vskladiti z arhitektom.
Obvezna izdelava delavniških načrtov in vzorčnega kosa za določen tip vrat/obloge/senčila, ki ga potrdi arhitekt !
Element mora zadostiti vsem predpisom kot celoten vgrajen izdelek
OBVEZNA preveritev/uskladitev s študijo požarne varnosti, elaboratom akustike ter načrti/izvedbo instalacij
VSA OPREMA VRAT IN POŽARNIH VRAT MORA BITI SKLADNA Z STS-OM (SLOVENSKIM TEHNIČNIM SOGLASJEM).

SHEME OKNA	**DOLGI MOST PE2**								
ime	*opis*	*pozicija*	*dimenzija*	*blok A*	*blok B*	*blokC*	*skupaj kos*	*L*	*D*
OK1	okna - fasada	zun. hodnik 1-2N	78x161+221x100cm	18	18	18	54	24	30

Okvir	iz večprekatnih MD profilov trdega PVC z pocinkanimi jeklenimi ojačitvami, z zunanje strani tovarniško prekrivno barvani profili, mat barva po izbiri arhitekta, profili pravokotne oblike - obliko potrdi arhitekt
Tesnila	iz EPDM materiala (elastična in dolgoročna odpornost na UV žarke)
Zasteklitev	termopanska
Vgradnja	suhomontažna, PO SISTEMU RAL
Okovje	ročaj Alu. kot npr. Hope Amsterdam, okovje mora biti s kljuko materialno usklajeno
Odpiranje	ročno (krilo + nagibno / večstopenjsko nagibno odpiranje)
Kljuka	Alu. kot npr. Hope Amsterdam, okovje mora biti s kljuko materialno usklajeno
Zvočna izolativnost	35 (-1;-4) dB*
Toplotna prehodnost	U okna = 1,08 W/m2K
Vodotesnost	po SIST EN 12208: pritl. in 1.nad - razred 4A, 2. in 3. nad.- razred 7A
Zračna prepustnost	po SIST EN 12207: razred 3
Barva	z zunanje strani tovarniško prekrivno barvani profili, mat barva po izboru arhitekta
Dodatno vključeno	- dodatni izolirani (slepi) profili v enakem materialu kot okvir okna na zgornji in spodnji strani okna - pokrivne letve - izrez in vgradnja modula hidrosenzibilnega prezračevanja (modul dobavi izvajalec strojni instalacij)

*Proizvajalec oz. dobavitelj oken mora ustreznost zvočne izolacije dokazati z ustreznim dokumentom (certifikat ali rezultati meritev v akreditiranem laboratoriju)

SHEMA

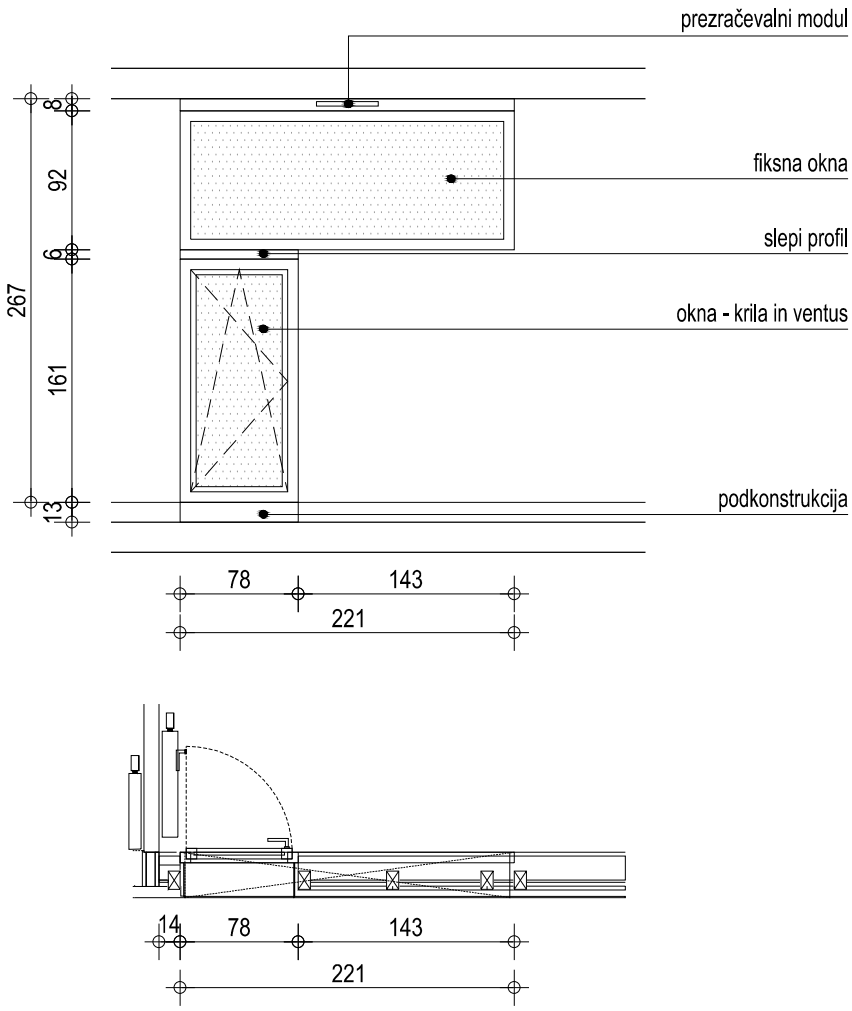

M 1:50

OPOMBE :

VSE MERE KONTROLIRATI NA LICU MESTA IN JIH PRILAGODITI DEJANSKEMU STANJU !
Vključen ves montažni material, in podkonstrukcija.
Vsa odstopanja od dejanskih mer, vse izvedbe, materiale, obdelave in barve vskladiti z arhitektom.
Obvezna izdelava delavniških načrtov in vzorčnega kosa za določen tip vrat/obloge/senčila, ki ga potrdi arhitekt !
Element mora zadostiti vsem predpisom kot celoten vgrajen izdelek
OBVEZNA preveritev/uskladitev s študijo požarne varnosti, elaboratom akustike ter načrti/izvedbo instalacij
VSA OPREMA VRAT IN POŽARNIH VRAT MORA BITI SKLADNA Z STS-OM (SLOVENSKIM TEHNIČNIM SOGLASJEM).

SHEME OKNA	**DOLGI MOST PE2**								
ime	*opis*	*pozicija*	*dimenzija*	*blok A*	*blok B*	*blokC*	*skupaj kos*	*L*	*D*
OK1a	okna - fasada	zun. hodnik 1-2N	65x161+184x100cm	0	0	2	2	2	

Okvir	iz večprekatnih MD profilov trdega PVC z pocinkanimi jeklenimi ojačitvami, z zunanje strani tovarniško prekrivno barvani profili, mat barva po izbiri arhitekta, profili pravokotne oblike - obliko potrdi arhitekt
Tesnila	iz EPDM materiala (elastična in dolgoročna odpornost na UV žarke)
Zasteklitev	termopanska
Vgradnja	suhomontažna, PO SISTEMU RAL
Okovje	ročaj Alu. kot npr. Hope Amsterdam, okovje mora biti s kljuko materialno usklajeno
Odpiranje	ročno (krilo + nagibno / večstopenjsko nagibno odpiranje)
Kljuka	Alu. kot npr. Hope Amsterdam, okovje mora biti s kljuko materialno usklajeno
Zvočna izolativnost	35 (-1;-4) dB*
Toplotna prehodnost	U okna = 1,08 W/m2K
Vodotesnost	po SIST EN 12208: pritl. in 1.nad - razred 4A, 2. in 3. nad.- razred 7A
Zračna prepustnost	po SIST EN 12207: razred 3
Barva	z zunanje strani tovarniško prekrivno barvani profili, mat barva po izboru arhitekta
Dodatno vključeno	- dodatni izolirani (slepi) profili v enakem materialu kot okvir okna na zgornji in spodnji strani okna - pokrivne letve - izrez in vgradnja modula hidrosenzibilnega prezračevanja (modul dobavi izvajalec strojni instalacij)

*Proizvajalec oz. dobavitelj oken mora ustreznost zvočne izolacije dokazati z ustreznim dokumentom (certifikat ali rezultati meritev v akreditiranem laboratoriju)

SHEMA

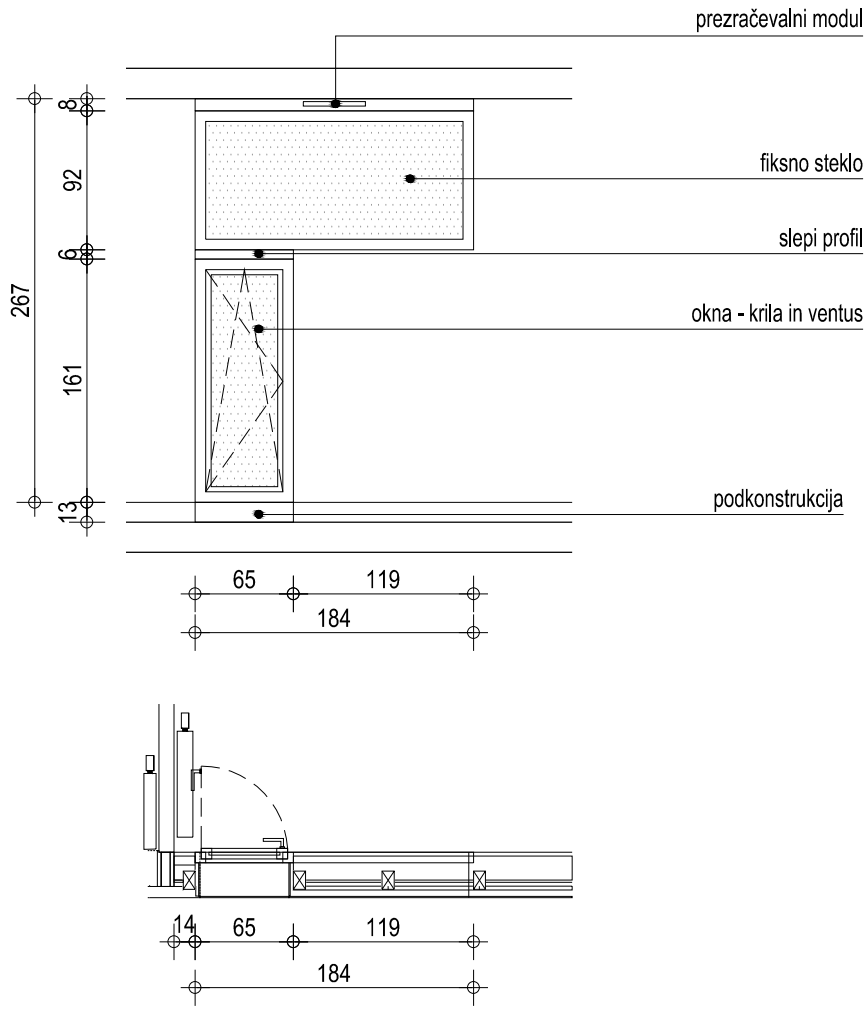

M 1:50

OPOMBE :

VSE MERE KONTROLIRATI NA LICU MESTA IN JIH PRILAGODITI DEJANSKEMU STANJU !
Vključen ves montažni material, in podkonstrukcija.
Vsa odstopanja od dejanskih mer, vse izvedbe, materiale, obdelave in barve vskladiti z arhitektom.
Obvezna izdelava delavniških načrtov in vzorčnega kosa za določen tip vrat/obloge/senčila, ki ga potrdi arhitekt !
Element mora zadostiti vsem predpisom kot celoten vgrajen izdelek
OBVEZNA preveritev/uskladitev s študijo požarne varnosti, elaboratom akustike ter načrti/izvedbo instalacij
VSA OPREMA VRAT IN POŽARNIH VRAT MORA BITI SKLADNA Z STS-OM (SLOVENSKIM TEHNIČNIM SOGLASJEM).

SHEME OKNA	**DOLGI MOST PE2**								
ime	*opis*	*pozicija*	*dimenzija*	*blok A*	*blok B*	*blokC*	*skupaj kos*	*L*	*D*
OK2	okna - fasada	loža	552x267 cm	8	8	8	24		

Okvir	iz večprekatnih MD profilov trdega PVC z pocinkanimi jeklenimi ojačitvami, z zunanje strani tovarniško prekrivno barvani profili, mat barva po izbiri arhitekta, profili pravokotne oblike - obliko potrdi arhitekt iz EPDM materiala (elastična in dolgoročna odpornost na UV žarke), NIZEK PRAG ZA IZHOD NA BALKON (MAX. H=2CM)
Tesnila	termopanska
Zasteklitev	suhomontažna, PO SISTEMU RAL
Vgradnja	ročaj Alu. kot npr. Hope Amsterdam, okovje mora biti s kljuko materialno usklajeno
Okovje	ročno (krilo + nagibno / večstopenjsko nagibno odpiranje)
Odpiranje	Alu. kot npr. Hope Amsterdam, okovje mora biti s kljuko materialno usklajeno
Kljuka	35 (-1;-4) dB*
Zvočna izolativnost	U okna = 1,08 W/m2K
Toplotna prehodnost	po SIST EN 12208: pritl. in 1.nad - razred 4A, 2. in 3. nad.- razred 7A
Vodotesnost	po SIST EN 12207: razred 3
Zračna prepustnost	
Barva	barva po izboru arhitekta
Dodatno vključeno	- dodatni izolirani (slepi) profili v enakem materialu kot okvir okna na zgornji in spodnji strani okna - pokrivne letve - izrez in vgradnja modula hidrosenzibilnega prezračevanja (modul dobavi izvajalec strojni instalacij)

*Proizvajalec oz. dobavitelj oken mora ustreznost zvočne izolacije dokazati z ustreznim dokumentom (certifikat ali rezultati meritev v akreditiranem laboratoriju)

SHEMA

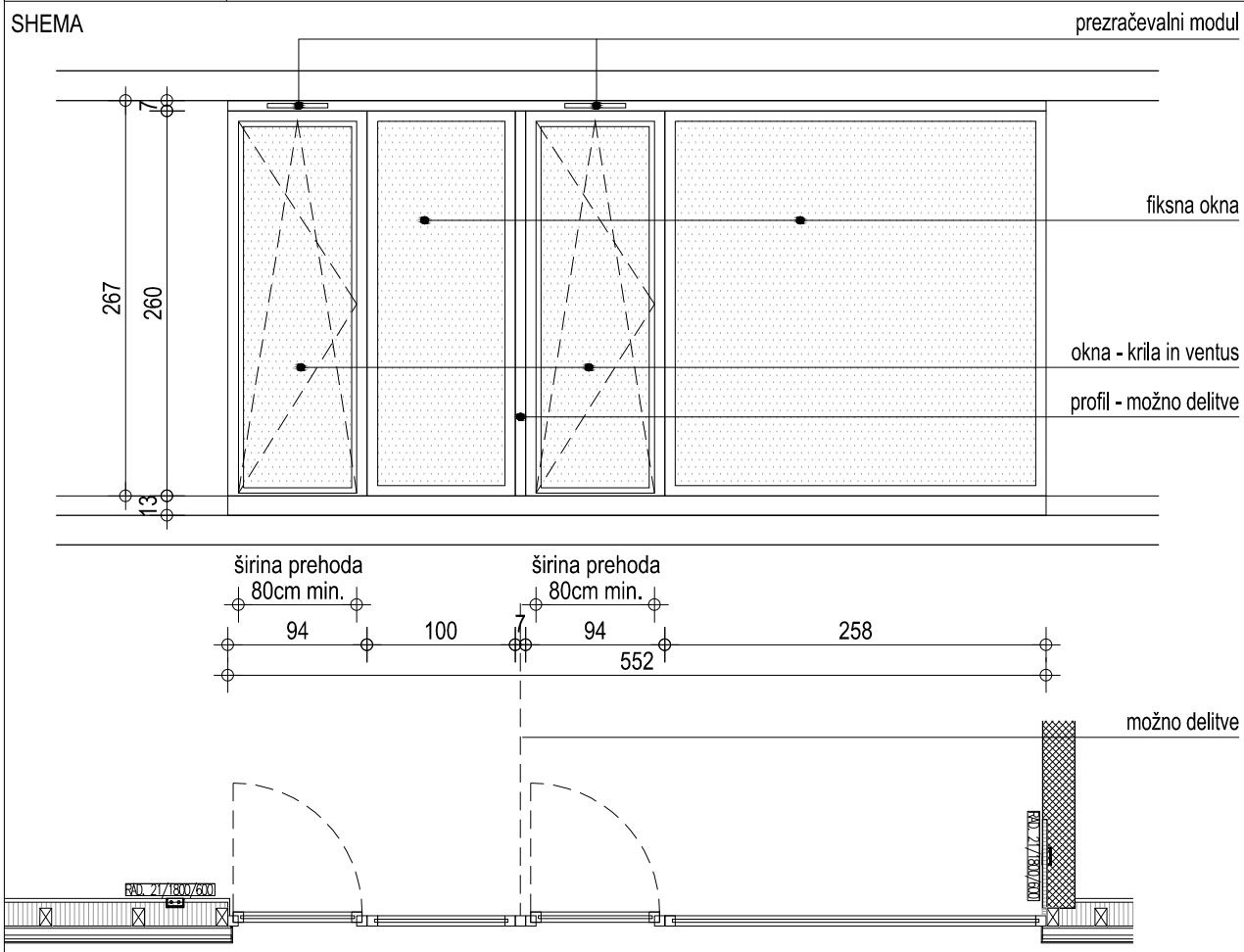

M 1:50

OPOMBE :

VSE MERE KONTROLIRATI NA LICU MESTA IN JIH PRILAGODITI DEJANSKEMU STANJU !
Vključen ves montažni material, in podkonstrukcija.
Vsa odstopanja od dejanskih mer, vse izvedbe, materiale, obdelave in barve vskladiti z arhitektom.
Obvezna izdelava delavniških načrtov in vzorčnega kosa za določen tip vrat/obloge/senčila, ki ga potrdi arhitekt !
Element mora zadostiti vsem predpisom kot celoten vgrajen izdelek
OBVEZNA preveritev/uskladitev s študijo požarne varnosti, elaboratom akustike ter načrti/izvedbo instalacij
VSA OPREMA VRAT IN POŽARNIH VRAT MORA BITI SKLADNA Z STS-OM (SLOVENSKIM TEHNIČNIM SOGLASJEM).

SHEME OKNA	**DOLGI MOST PE2**								
ime	*opis*	*pozicija*	*dimenzija*	*blok A*	*blok B*	*blokC*	*skupaj kos*	*L*	*D*
OK3	okna - fasada	loža	345x267 cm	2	2	0	4		

Okvir	iz večprekatnih MD profilov trdega PVC z pocinkanimi jeklenimi ojačitvami, z zunanje strani tovarniško prekrivno barvani profili, mat barva po izbiri arhitekta, profili pravokotne oblike - obliko potrdi arhitekt iz EPDM materiala (elastična in dolgoročna odpornost na UV žarke), NIZEK PRAG ZA IZHOD NA BALKON (MAX. H=2CM)
Tesnila	termopanska
Zasteklitev	suhomontažna, PO SISTEMU RAL
Vgradnja	ročaj Alu. kot npr. Hope Amsterdam, okovje mora biti s kljuko materialno usklajeno
Okovje	ročno (krilo + nagibno / večstopenjsko nagibno odpiranje)
Odpiranje	Alu. kot npr. Hope Amsterdam, okovje mora biti s kljuko materialno usklajeno
Kljuka	35 (-1;-4) dB*
Zvočna izolativnost	U okna = 1,08 W/m2K
Toplotna prehodnost	po SIST EN 12208: pritl. in 1.nad - razred 4A, 2. in 3. nad.- razred 7A
Vodotesnost	po SIST EN 12207: razred 3
Zračna prepustnost	
Barva	barva po izboru arhitekta
Dodatno vključeno	- dodatni izolirani (slepi) profili v enakem materialu kot okvir okna na zgornji in spodnji strani okna - pokrivne letve - izrez in vgradnja modula hidrosenzibilnega prezračevanja (modul dobavi izvajalec strojni instalacij)

*Proizvajalec oz. dobavitelj oken mora ustreznost zvočne izolacije dokazati z ustreznim dokumentom (certifikat ali rezultati meritev v akreditiranem laboratoriju)

SHEMA

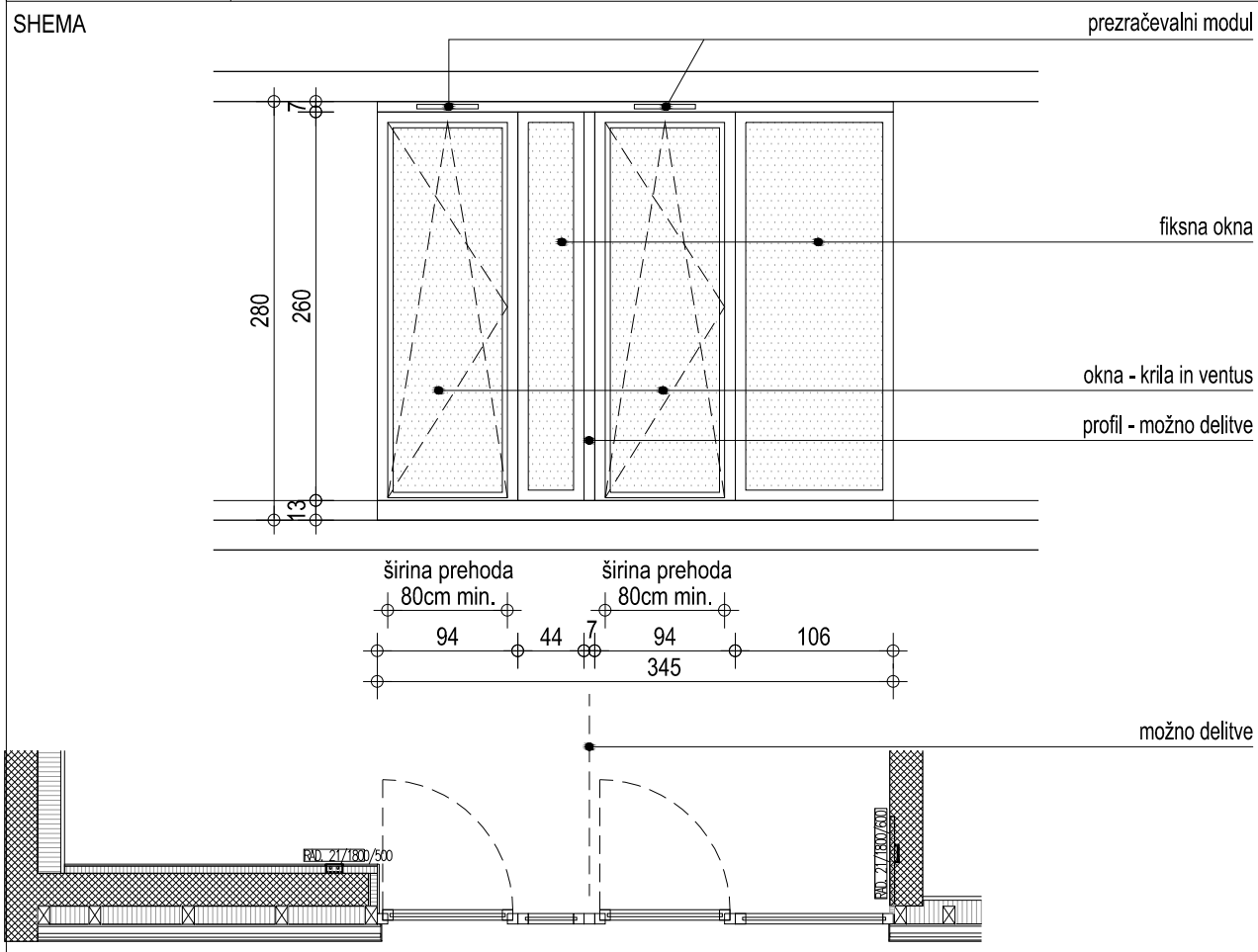

M 1:50

OPOMBE :

VSE MERE KONTROLIRATI NA LICU MESTA IN JIH PRILAGODITI DEJANSKEMU STANJU !
Vključen ves montažni material, in podkonstrukcija.
Vsa odstopanja od dejanskih mer, vse izvedbe, materiale, obdelave in barve vskladiti z arhitektom.
Obvezna izdelava delavniških načrtov in vzorčnega kosa za določen tip vrat/obloge/senčila, ki ga potrdi arhitekt !
Element mora zadostiti vsem predpisom kot celoten vgrajen izdelek
OBVEZNA preveritev/uskladitev s študijo požarne varnosti, elaboratom akustike ter načrti/izvedbo instalacij
VSA OPREMA VRAT IN POŽARNIH VRAT MORA BITI SKLADNA Z STS-OM (SLOVENSKIM TEHNIČNIM SOGLASJEM).

SHEME OKNA	**DOLGI MOST PE2**								
ime	*opis*	*pozicija*	*dimenzija*	*blok A*	*blok B*	*blokC*	*skupaj kos*	*L*	*D*
OK4	okna - fasada	loža	503x267 cm	0	0	2	2		

Okvir	iz večprekatnih MD profilov trdega PVC z pocinkanimi jeklenimi ojačitvami, z zunanje strani tovarniško prekrivno barvani profili, mat barva po izbiri arhitekta, profili pravokotne oblike - obliko potrdi arhitekt iz EPDM materiala (elastična in dolgoročna odpornost na UV žarke), NIZEK PRAG ZA IZHOD NA BALKON (MAX. H=2CM)
Tesnila	termopanska
Zasteklitev	suhomontažna, PO SISTEMU RAL
Vgradnja	ročaj Alu. kot npr. Hope Amsterdam, okovje mora biti s kljuko materialno usklajeno
Okovje	ročno (krilo + nagibno / večstopenjsko nagibno odpiranje)
Odpiranje	Alu. kot npr. Hope Amsterdam, okovje mora biti s kljuko materialno usklajeno
Kljuka	35 (-1;-4) dB*
Zvočna izolativnost	U okna = 1,08 W/m2K
Toplotna prehodnost	po SIST EN 12208: pritl. in 1.nad - razred 4A, 2. in 3. nad.- razred 7A
Vodotesnost	po SIST EN 12207: razred 3
Zračna prepustnost	
Barva	barva po izboru arhitekta
Dodatno vključeno	- dodatni izolirani (slepi) profili v enakem materialu kot okvir okna na zgornji in spodnji strani okna - pokrivne letve - izrez in vgradnja modula hidrosenzibilnega prezračevanja (modul dobavi izvajalec strojni instalacij)

*Proizvajalec oz. dobavitelj oken mora ustreznost zvočne izolacije dokazati z ustreznim dokumentom (certifikat ali rezultati meritev v akreditiranem laboratoriju)

SHEMA

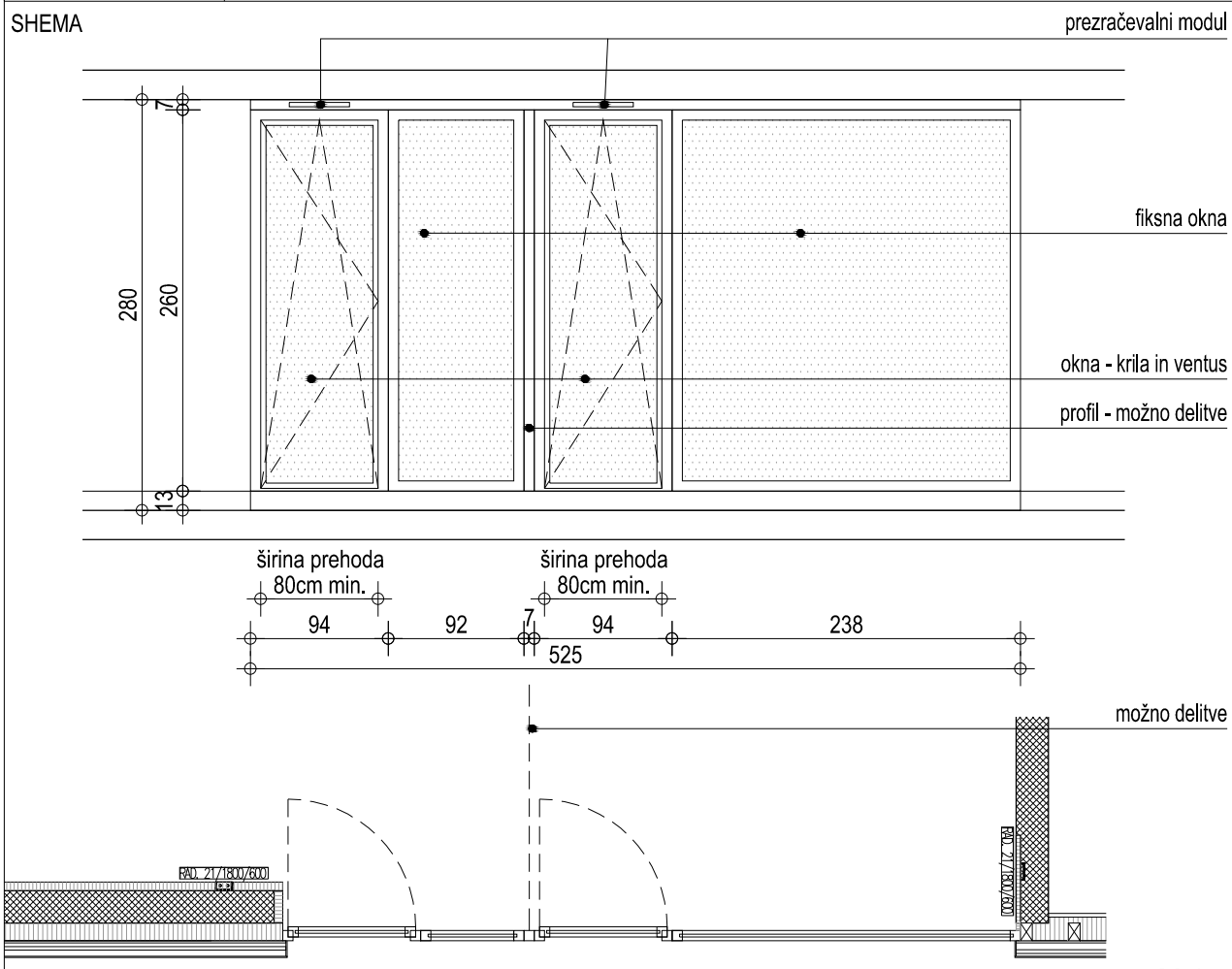

M 1:50

OPOMBE :

VSE MERE KONTROLIRATI NA LICU MESTA IN JIH PRILAGODITI DEJANSKEMU STANJU !
Vključen ves montažni material, in podkonstrukcija.
Vsa odstopanja od dejanskih mer, vse izvedbe, materiale, obdelave in barve vskladiti z arhitektom.
Obvezna izdelava delavniških načrtov in vzorčnega kosa za določen tip vrat/obloge/senčila, ki ga potrdi arhitekt !
Element mora zadostiti vsem predpisom kot celoten vgrajen izdelek
OBVEZNA preveritev/uskladitev s študijo požarne varnosti, elaboratom akustike ter načrti/izvedbo instalacij
VSA OPREMA VRAT IN POŽARNIH VRAT MORA BITI SKLADNA Z STS-OM (SLOVENSKIM TEHNIČNIM SOGLASJEM).

SHEME SENČILO	DOLGI MOST PE2								
ime	*opis*	*pozicija*	*dimenzija*	*blok A*	*blok B*	*blokC*	*skupaj kos*	*L*	*D*
senčilo pred OK1	senčila	zun. hodnik 1-2N	221x100cm	18	18	18	54		
			78x161cm	18	18	18	54		
senčilo pred OK1a	senčila	zun. hodnik 1-2N	176x100cm	0	0	2	2		
			57x161cm	0	0	2	2		

notranje rolo senčilo,
brez kasete (viden rolo),
tkanina in barva po izboru projektanta, senčenje 100% ("blackout"),
brez vodil screen-a,
vodilo za dvig/spust: kovinska verižica

SHEMA

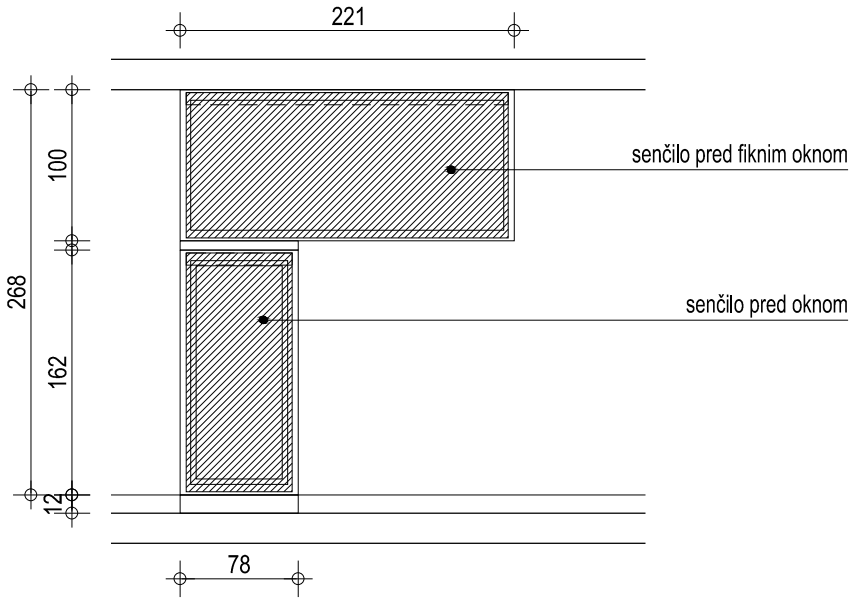

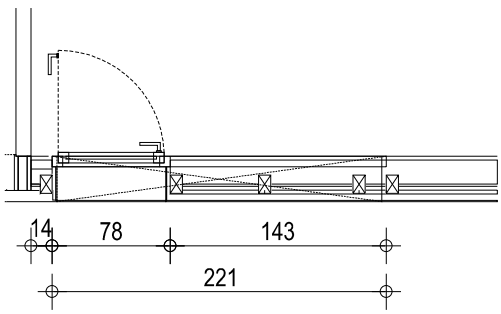

M 1:50

OPOMBE :

VSE MERE KONTROLIRATI NA LICU MESTA IN JIH PRILAGODITI DEJANSKEMU STANJU !
Vključen ves montažni material, in podkonstrukcija.
Vsa odstopanja od dejanskih mer, vse izvedbe, materiale, obdelave in barve vskladiti z arhitektom.
Obvezna izdelava delavniških načrtov in vzorčnega kosa za določen tip vrat/obloge/senčila, ki ga potrdi arhitekt !
Element mora zadostiti vsem predpisom kot celoten vgrajen izdelek
OBVEZNA preveritev/uskladitev s študijo požarne varnosti, elaboratom akustike ter načrti/izvedbo instalacij
VSA OPREMA VRAT IN POŽARNIH VRAT MORA BITI SKLADNA Z STS-OM (SLOVENSKIM TEHNIČNIM SOGLASJEM).

SHEME SENČILO	DOLGI MOST PE2								
ime	*opis*	*pozicija*	*dimenzija*	*blok A*	*blok B*	*blokC*	*skupaj kos*	*L*	*D*
senčilo pred OK2	okna - fasada	loža	192x243 cm	8	8	8	24		
			354x243 cm	8	8	8	24		
senčilo pred OK3	okna - fasada	loža	137x243 cm	2	2	0	4		
			198x243 cm	2	2	0	4		
senčilo pred OK4	okna - fasada	loža	185x243 cm	0	0	2	2		
			329x243 cm	0	0	2	2		

Zunanje okenske žaluzije iz Alu lamel šir.80mm sistema KRPANKE,
vodila- jeklena pletenica,
premikanje na monokomando / ročno,
barvni ton po izboru arhitekta, mat, alu.

dodatno: maska nad žaluzijami d=2 mm, RŠ=56cm , prašno barvana s TIGER Drylac, metalni izgled, ton po izbiru arhitekta

SHEMA

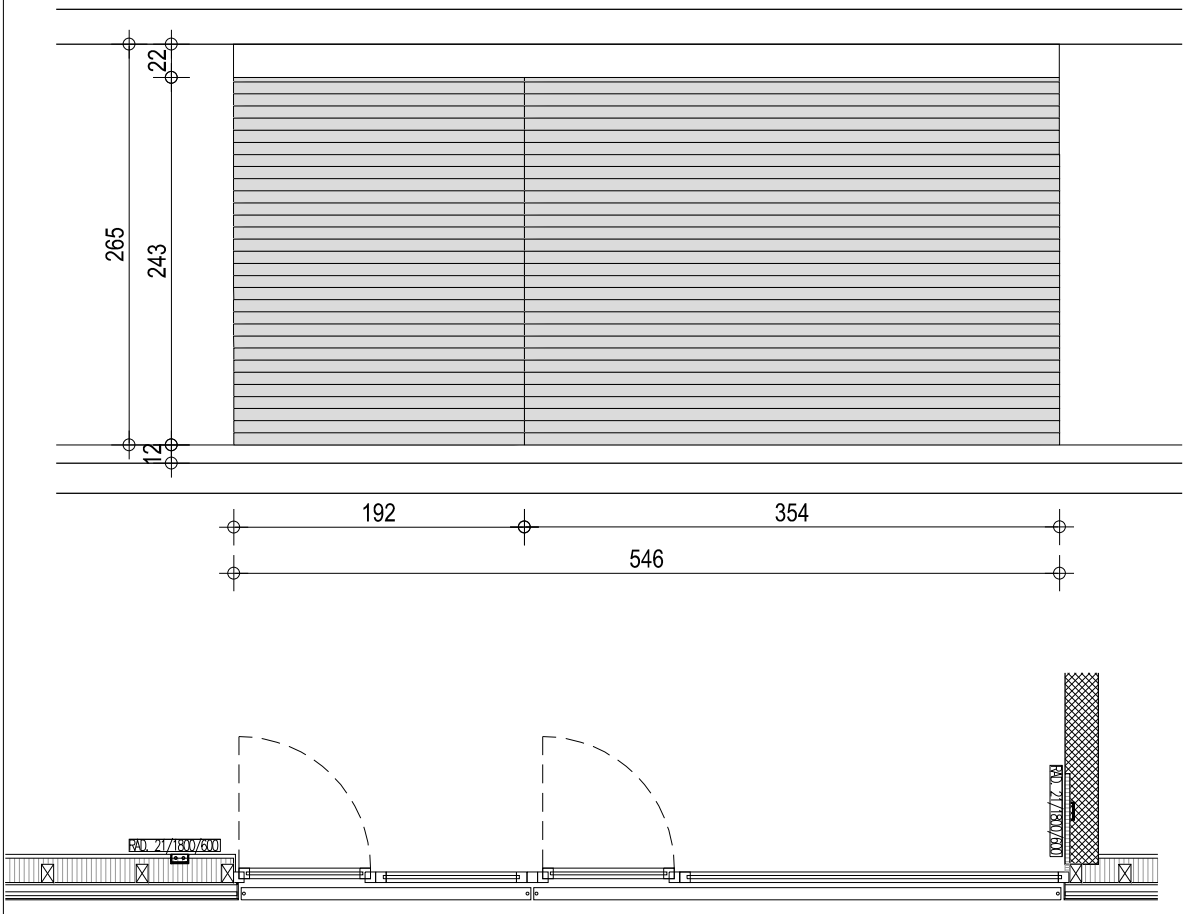

M 1:50

OPOMBE :

VSE MERE KONTROLIRATI NA LICU MESTA IN JIH PRILAGODITI DEJANSKEMU STANJU !
Vključen ves montažni material, in podkonstrukcija.
Vsa odstopanja od dejanskih mer, vse izvedbe, materiale, obdelave in barve vskladiti z arhitektom.
Obvezna izdelava delavniških načrtov in vzorčnega kosa za določen tip vrat/obloge/senčila, ki ga potrdi arhitekt !
Element mora zadostiti vsem predpisom kot celoten vgrajen izdelek
OBVEZNA preveritev/uskladitev s študijo požarne varnosti, elaboratom akustike ter načrti/izvedbo instalacij
VSA OPREMA VRAT IN POŽARNIH VRAT MORA BITI SKLADNA Z STS-OM (SLOVENSKIM TEHNIČNIM SOGLASJEM).

SHEME ROČAJ	**DOLGI MOST PE2**								
ime	*opis*	*pozicija*	*dimenzija*	*blok A*	*blok B*	*blokC*	*skupaj kos*	*L*	*D*
Ro1	jeklen profil	pritličje	535 cm	1	1	1	3		
Ro1a	jeklen profil	1 nadstropje	528 cm	1	1	1	3		

vgradnja	suhomontažna
ročaj	U profil, vroče cinkan, dim.40x40mm d=3mm, privijačen preko distančnika (guma) z vtopljenimi vijaki - imbus glava - glej detajl
podkonstrukcija	držalo - profil RŠ 16cm, širine 8cm, d=3mm, privijačeno z vtopljenimi vijaki - v vert. cevi z vtopljenim viajkom, imbus glava
Barva	prašno barvano z metalizirano strukturno barvo Tiger Drylac po izboru arh.
Dodatno vključeno	ves droben material

SHEMA

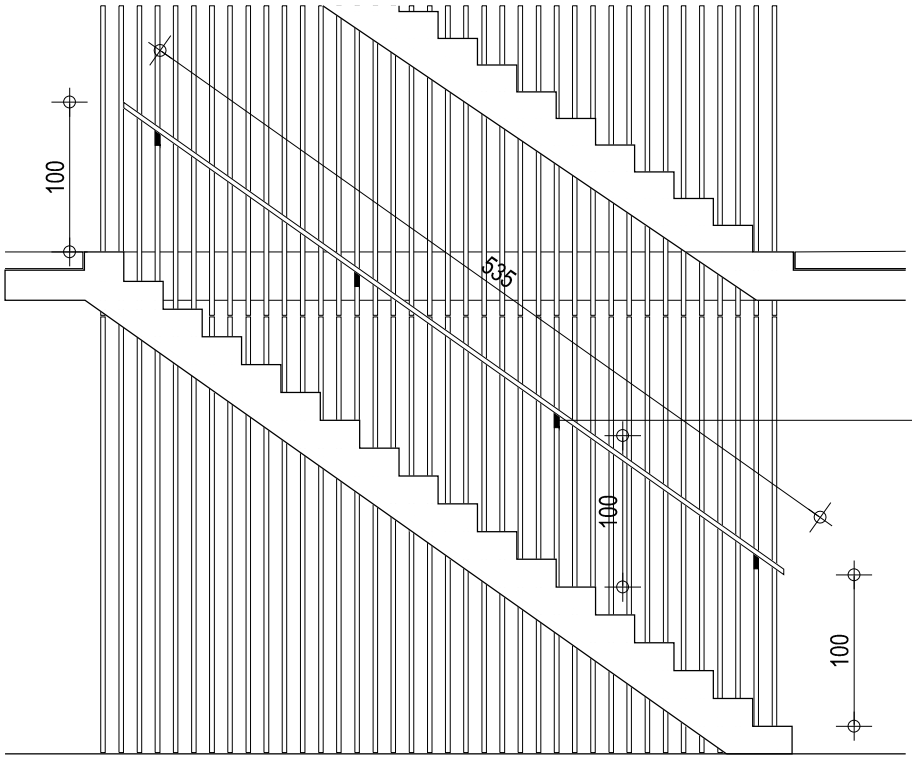

priterditev

M 1:50

OPOMBE :

VSE MERE KONTROLIRATI NA LICU MESTA IN JIH PRILAGODITI DEJANSKEMU STANJU !
Vključen ves montažni material, in podkonstrukcija.
Vsa odstopanja od dejanskih mer, vse izvedbe, materiale, obdelave in barve vskladiti z arhitektom.
Obvezna izdelava delavniških načrtov in vzorčnega kosa za določen tip vrat/obloge/senčila, ki ga potrdi arhitekt !
Element mora zadostiti vsem predpisom kot celoten vgrajen izdelek
OBVEZNA preveritev/uskladitev s študijo požarne varnosti, elaboratom akustike ter načrti/izvedbo instalacij
VSA OPREMA VRAT IN POŽARNIH VRAT MORA BITI SKLADNA Z STS-OM (SLOVENSKIM TEHNIČNIM SOGLASJEM).

SHEME ROČAJ	DOLGI MOST PE2								
ime	*opis*	*pozicija*	*dimenzija*	*blok A*	*blok B*	*blokC*	*skupaj kos*	*L*	*D*
Ro2	jeklen profil	pritličje	535 cm	1	1	1	3		
Ro2a	jeklen profil	1 nadstropje	528 cm	1	1	1	3		

vgradnja	suhomontažna
ročaj	U profil, vroče cinkan, dim.40x40mm d=3mm, privijačen preko distančnika (guma) z vtopljenimi vijaki - imbus glava - glej detajl
podkonstrukcija	držalo - profil RŠ 16cm, širine 8cm, d=3mm, privijačeno z vtopljenimi vijaki - v vert. cevi z vtopljenim viajkom, imbus glava
Barva	prašno barvano z metalizirano strukturno barvo Tiger Drylac po izboru arh.
Dodatno vključeno	ves droben material

SHEMA

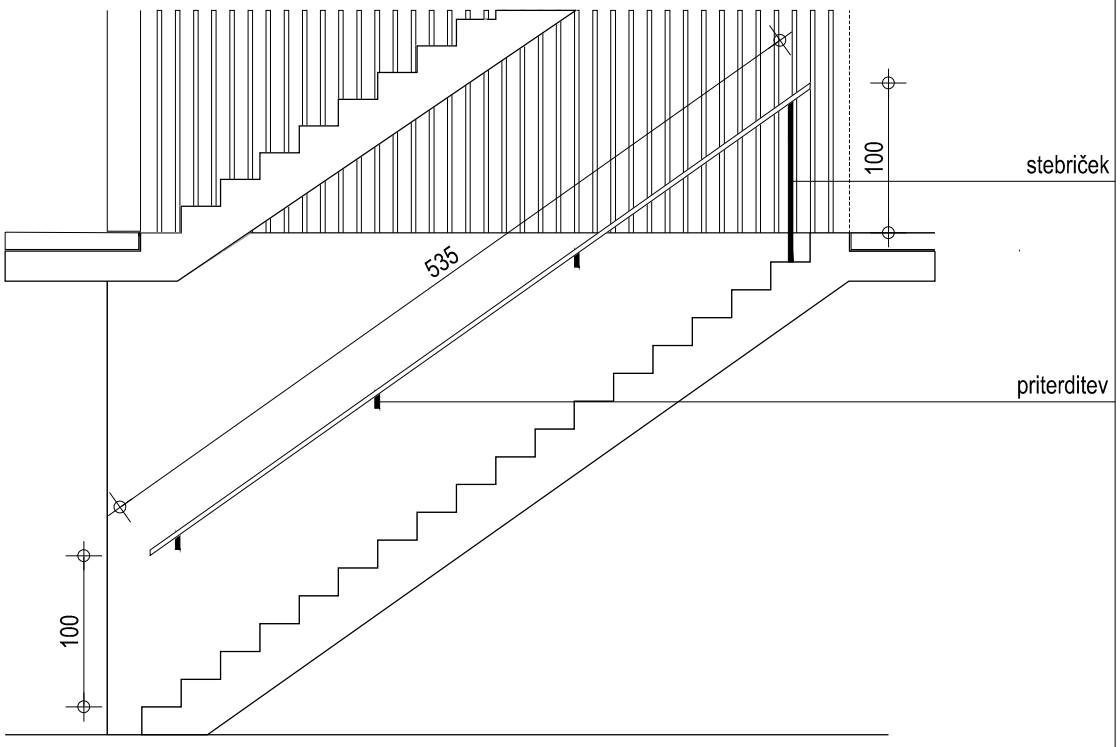

M 1:50

OPOMBE :

VSE MERE KONTROLIRATI NA LICU MESTA IN JIH PRILAGODITI DEJANSKEMU STANJU !
Vključen ves montažni material, in podkonstrukcija.
Vsa odstopanja od dejanskih mer, vse izvedbe, materiale, obdelave in barve vskladiti z arhitektom.
Obvezna izdelava delavniških načrtov in vzorčnega kosa za določen tip vrat/obloge/senčila, ki ga potrdi arhitekt !
Element mora zadostiti vsem predpisom kot celoten vgrajen izdelek
OBVEZNA preveritev/uskladitev s študijo požarne varnosti, elaboratom akustike ter načrti/izvedbo instalacij
VSA OPREMA VRAT IN POŽARNIH VRAT MORA BITI SKLADNA Z STS-OM (SLOVENSKIM TEHNIČNIM SOGLASJEM).

SHEME ROČAJ	DOLGI MOST PE2								
ime	*opis*	*pozicija*	*dimenzija*	*blok A*	*blok B*	*blokC*	*skupaj kos*	*L*	*D*
Ro3	jeklen profil	ZU	541 cm	0	0	0	4		

vgradnja	suhomontažna
Ročaj	U profil, vroče cinkan, dim.40x40mm d=3mm, privijačen preko distančnika (guma) z vtopljenimi vijaki - imbus glava - glej detajl
podkonstrukcija	držalo - profil RŠ 16cm, širine 8cm, d=3mm, privijačeno z vtopljenimi vijaki - v vert. cevi z vtopljenim viajkom, imbus glava
Barva	prašno barvano z metalizirano strukturno barvo Tiger Drylac po izboru arh.
Dodatno vključeno	v utoru ročaja LED svetilka - glej detajl

SHEMA

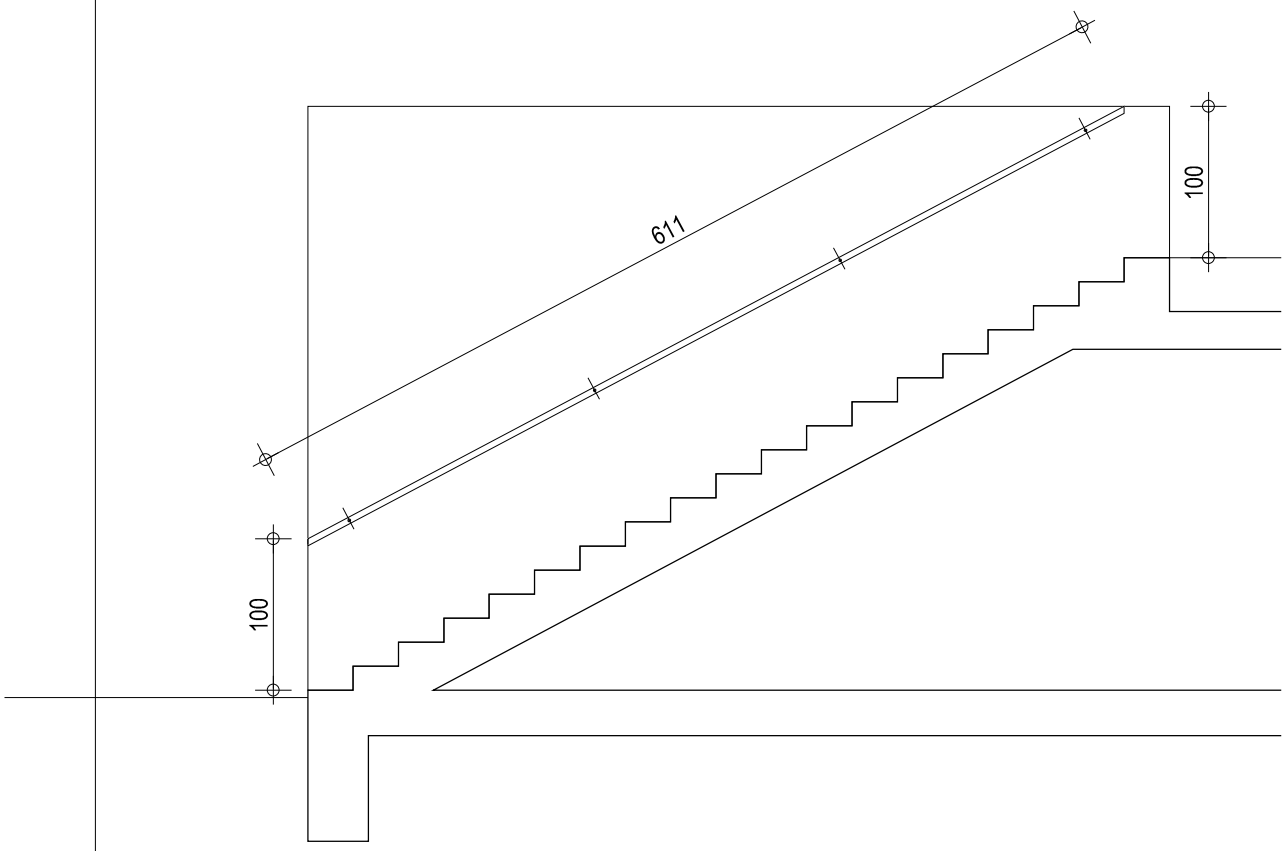

M 1:50

OPOMBE :

VSE MERE KONTROLIRATI NA LICU MESTA IN JIH PRILAGODITI DEJANSKEMU STANJU !
Vključen ves montažni material, in podkonstrukcija.
Vsa odstopanja od dejanskih mer, vse izvedbe, materiale, obdelave in barve vskladiti z arhitektom.
Obvezna izdelava delavniških načrtov in vzorčnega kosa za določen tip vrat/obloge/senčila, ki ga potrdi arhitekt !
Element mora zadostiti vsem predpisom kot celoten vgrajen izdelek
OBVEZNA preveritev/uskladitev s študijo požarne varnosti, elaboratom akustike ter načrti/izvedbo instalacij
VSA OPREMA VRAT IN POŽARNIH VRAT MORA BITI SKLADNA Z STS-OM (SLOVENSKIM TEHNIČNIM SOGLASJEM).

OGRAJA - iz vročecinkanih vertikalnih cevi fi 30mm, d=2mm, postavljene v rastru 12cm, višina =1,33 cm, vsaka 8. vertikalna cev močnejša (d=6mm) in z navarjenimi stojkami, vertikale varjene na horizontalno konstrukcijo sestavljeno iz zgoraj T profila 80x40x5mm in spodaj L profila dim.40x40x5mm, zvari pobrušeni, spodnji L profil preko linijskega škatlastega profila 40x40x3mm in distančnikov vijačen v AB konstrukcijo, z (vročecinkan U profil, prašno barvan kot ograja, dim. 30x40x3mm, z iztočniki (fi 30mm) - stik z AB kitan s trajnoelastičnim UV odpornik silikonskim kitom. - iz vročecinkanega okroglega profila fi 25mm x d=6mm, dolžina stojke 87cm, zgoraj navarjeno na vertikalno cev, spodaj sidrana AB (vstavljena v naknadno izdelano izvrtino v AB globine 10cm, zatesnjeno z epoksidnim lepilom), stojke na rastru cca 95cm oz. vsako 8. verikalalno cev, vse prašno barvano z metalizirano strukturno barvo Tiger Drylac 29/80081 oz. po izboru arh.

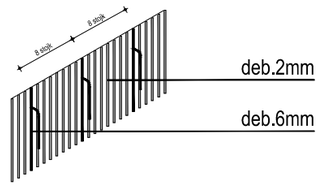

SHEME OGRAJA	DOLGI MOST PE2			
ime	*pozicija*	*skupaj kos*	*površina*	*SKUPAJ*
ograja	A	2	52,75 m2	105,50 m2
ograja	B	6	42,00 m2	252,00 m2
ograja	C	4	50,00 m2	200,00 m2
ograja	D	2	10,20 m2	20,40 m2
ograja	E	2	7,50 m2	15,00 m2
				592,90 m2

A





B





C

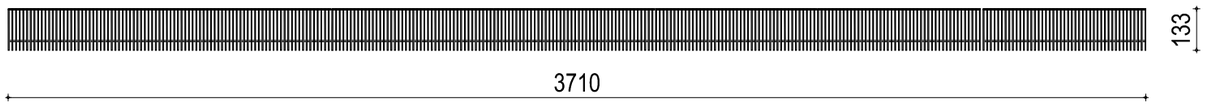



D

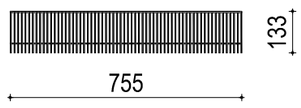



E

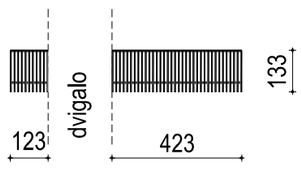



OPOMBE :

VSE MERE KONTROLIRATI NA LICU MESTA IN JIH PRILAGODITI DEJANSKEMU STANJU !
Vključen ves montažni material, in podkonstrukcija.
Vsa odstopanja od dejanskih mer, vse izvedbe, materiale, obdelave in barve vskladiti z arhitektom.
Obvezna izdelava delavniških načrtov in vzorčnega kosa za določen tip vrat/obloge/senčila, ki ga potrdi arhitekt !
Element mora zadostiti vsem predpisom kot celoten vgrajen izdelek
OBVEZNA preveritev/uskladitev s študijo požarne varnosti, elaboratom akustike ter načrti/izvedbo instalacij
VSA OPREMA VRAT IN POŽARNIH VRAT MORA BITI SKLADNA Z STS-OM (SLOVENSKIM TEHNIČNIM SOGLASJEM).

M 1:50

FASADNA OBLOGA - iz vročecinkanih vertikalnih cevi fi 30mm d=2mm, postavljene v rastru 12cm, h=3,02 cm, vertikale varjene na dva horizontalna L profila dim.40x40x5mm, v višini od fin. tlaka 1m in drugi v višini fin. tlaka ter pri vrhu sestavljene (teleskopsko) s cevmi zg. ograje ali fasade oz. v 2. nadstropju tretji L profil, zvari pobrušeni, spodaj horizontalna konstrukcija preko linijskega škatlastega profila 40x40x3mm in distančnikov vijačena v AB konstrukcijo, vse prašno barvano z metalizirano strukturno barvo Tiger Drylac 29/80081 oz. po izboru arh.

SHEME STENA	**DOLGI MOST PE2**			
ime	*pozicija*	*skupaj kos*	*površina*	*SKUPAJ*
STENA	A	1	119,46 m2	119,46 m2
STENA	B	1	95,13m2	95,13 m2
STENA	C	1	74,00 m2	74,00 m2
STENA	D	2	38,32 m2	76,64 m2
				365,23 m2

A

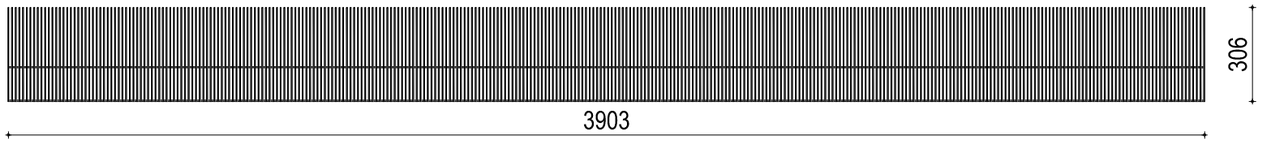


pritličje

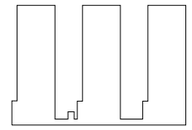
1-2 nadstropje

B

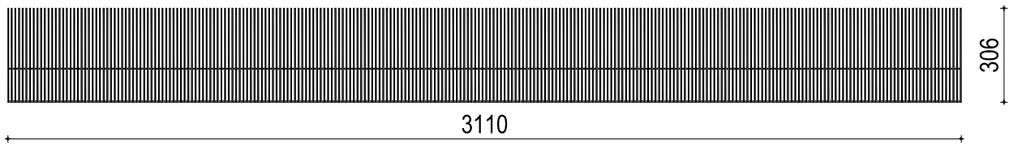


pritličje

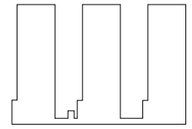
1-2 nadstropje

C

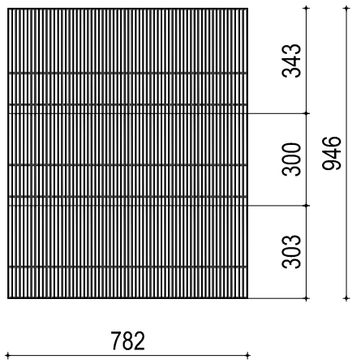


pritličje

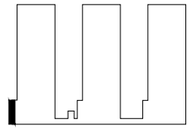
1-2 nadstropje

D

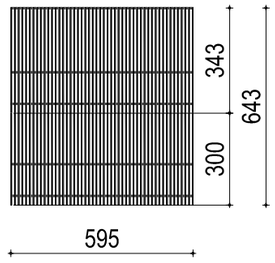


pritličje

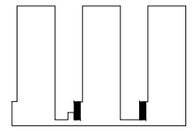
1-2 nadstropje

OPOMBE :

VSE MERE KONTROLIRATI NA LICU MESTA IN JIH PRILAGODITI DEJANSKEMU STANJU !
Vključen ves montažni material, in podkonstrukcija.
Vsa odstopanja od dejanskih mer, vse izvedbe, materiale, obdelave in barve vskladiti z arhitektom.
Obvezna izdelava delavniških načrtov in vzorčnega kosa za določen tip vrat/obloge/senčila, ki ga potrdi arhitekt !
Element mora zadostiti vsem predpisom kot celoten vgrajen izdelek
OBVEZNA preveritev/uskladitev s študijo požarne varnosti, elaboratom akustike ter načrti/izvedbo instalacij
VSA OPREMA VRAT IN POŽARNIH VRAT MORA BITI SKLADNA Z STS-OM (SLOVENSKIM TEHNIČNIM SOGLASJEM).

M 1:50

FASADNA OBLOGA - iz vročecinkanih vertikalnih cevi fi 30mm d=2mm, postavljene v rastru 12cm, h=3,02 cm, vertikale varjene na dva horizontalna L profila dim.40x40x5mm, v višini od fin. tlaka 1m in drugi v višini fin. tlaka ter pri vrhu sestavljene (teleskopsko) s cevmi zg. ograje ali fasade oz. v 2. nadstropju tretji L profil, zvari pobrušeni, spodaj horizontalna konstrukcija preko linijskega škatlastega profila 40x40x3mm in distančnikov vijačena v AB konstrukcijo, vse prašno barvano z metalizirano strukturno barvo Tiger Drylac 29/80081 oz. po izboru arh.

SHEME STENA	**DOLGI MOST PE2**			
ime	*pozicija*	*skupaj kos*	*površina*	*SKUPAJ*
STENA	E	1	436,57 m2	436,57 m2
STENA	F	3	116,74 m2	350,22 m2
STENA	G	3	46,05 m2	138,15 m2
				924,94 m2

E

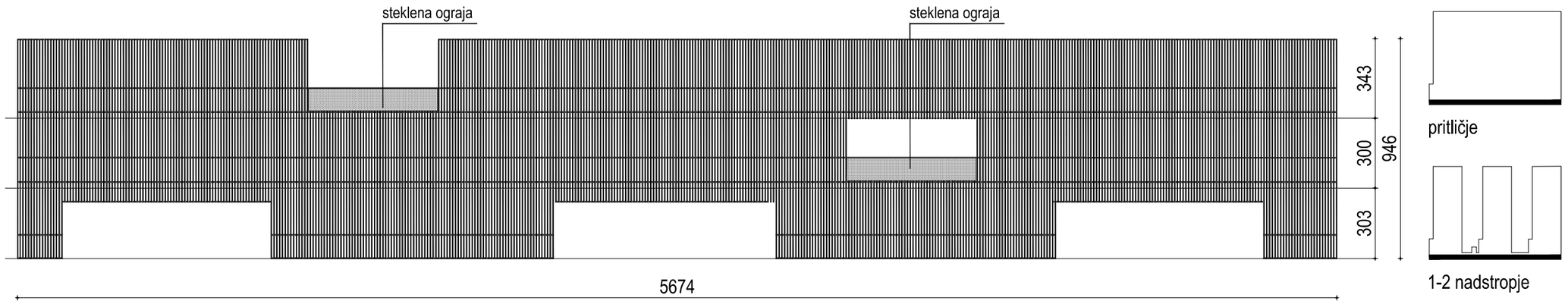

F

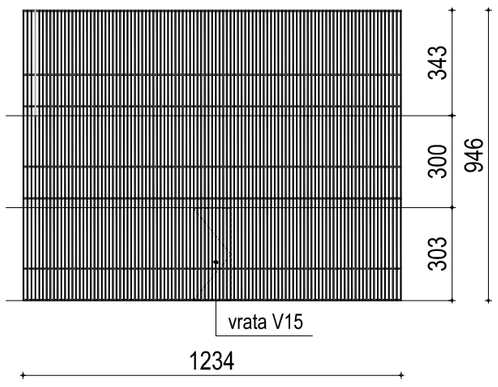



G

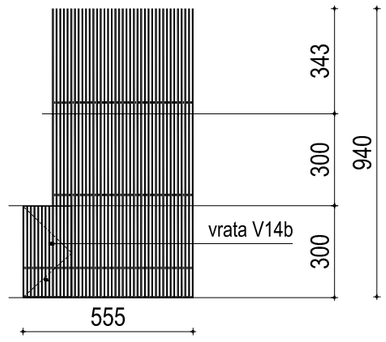



OPOMBE :

VSE MERE KONTROLIRATI NA LICU MESTA IN JIH PRILAGODITI DEJANSKEMU STANJU !
Vključen ves montažni material, in podkonstrukcija.
Vsa odstopanja od dejanskih mer, vse izvedbe, materiale, obdelave in barve vskladiti z arhitektom.
Obvezna izdelava delavniških načrtov in vzorčnega kosa za določen tip vrat/obloge/senčila, ki ga potrdi arhitekt !
Element mora zadostiti vsem predpisom kot celoten vgrajen izdelek
OBVEZNA preveritev/uskladitev s študijo požarne varnosti, elaboratom akustike ter načrti/izvedbo instalacij
VSA OPREMA VRAT IN POŽARNIH VRAT MORA BITI SKLADNA Z STS-OM (SLOVENSKIM TEHNIČNIM SOGLASJEM).

M 1:50

FASADNA OBLOGA - iz vročecinkanih vertikalnih cevi fi 30mm d=2mm, postavljene v rastru 12cm, h=3,02 cm, vertikale varjene na dva horizontalna L profila dim.40x40x5mm, v višini od fin. tlaka 1m in drugi v višini fin. tlaka ter pri vrhu sestavljene (teleskopsko) s cevmi zg. ograje ali fasade oz. v 2. nadstropju tretji L profil, zvari pobrušeni, spodaj horizontalna konstrukcija preko linijskega škatlastega profila 40x40x3mm in distančnikov vijačena v AB konstrukcijo, vse prašno barvano z metalizirano strukturno barvo Tiger Drylac 29/80081 oz. po izboru arh.

SHEME STENA	**DOLGI MOST PE2**			
ime	*pozicija*	*skupaj kos*	*površina*	*SKUPAJ*
STENA	H	1	16,17 m2	16,17 m2
STENA	I	2	5,21 m2	10,42 m2
				26,60 m2

H

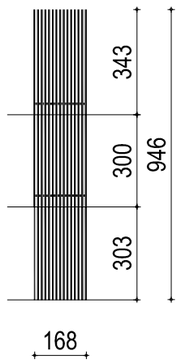



pritličje

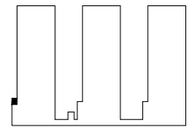

1-2 nadstropje

I

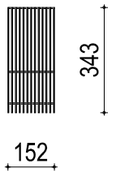



pritličje

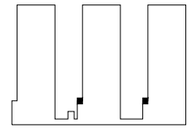

1-2 nadstropje

OPOMBE :

VSE MERE KONTROLIRATI NA LICU MESTA IN JIH PRILAGODITI DEJANSKEMU STANJU !
Vključen ves montažni material, in podkonstrukcija.
Vsa odstopanja od dejanskih mer, vse izvedbe, materiale, obdelave in barve vskladiti z arhitektom.
Obvezna izdelava delavniških načrtov in vzorčnega kosa za določen tip vrat/obloge/senčila, ki ga potrdi arhitekt !
Element mora zadostiti vsem predpisom kot celoten vgrajen izdelek
OBVEZNA preveritev/uskladitev s študijo požarne varnosti, elaboratom akustike ter načrti/izvedbo instalacij
VSA OPREMA VRAT IN POŽARNIH VRAT MORA BITI SKLADNA Z STS-OM (SLOVENSKIM TEHNIČNIM SOGLASJEM).

M 1:50

bevk perović arhitekti
dunajska cesta 49 / 1000 ljubljana
t+38612417630 / f+38612417637
info@bevkperovic.com / www.bevkperovic.com

1.4. Risbe

LEGENDA:

- stanovanjska stavba
- gospodarsko poslopje
- nadstrešek
- garaža
- proga
- hranilnik plina
- travnik
- telefon
- svetilka na drogu
- kanalizacijski jašek
- plin
- zapirač, zasun
- podzemni hidrant
- nadzemni hidrant
- vodovodni jašek
- jašek komunalnih vodov
- požiralnik
- grmičevje
- elektrika nizka napetost zračni vodi
- uvoz v dvorišče

S

OBJEKT	NAKLON	KRITINA	VIŠINA SLEMENA	ŠT.ETAŽ
A	20°	OPEKA	298,83m	P
B	36°	OPEKA	305,22m	P+1N+M
C	37°	OPEKA	299,15m	P
D	60°	OPEKA	300,25m	P
E	30°	OPEKA	300,03m	P
F	50°	OPEKA	300,13m	P
G	38°	OPEKA	306,11m	P+1N+M
H	0°	BETON	298,95m	P
	25°	OPEKA	305,66m	P+1N+M
	20°	OPEKA	304,12m	P+1N+M
K	37°	OPEKA	305,64m	P+1N+M
L	30°	OPEKA	301,05m	P
M	5°	SALONIT	299,79m	P
N	2,5°	OPEKA	304,26m	P+1N+M
O	30°	OPEKA	303,95m	P+1N
P	30°	OPEKA	304,10m	P+1N
R	25°	OPEKA	303,71m	P+1N
S	35°	OPEKA	298,78m	P

Komunalni vodi so vrisani informativno!!!

Izvajalec: **GEKOM** d.o.o., podjetje za geodezijo, Nanoška ulica 6, 1000 Ljubljana; TEL: 01/256 52 39, FAX:01/256 52 39, GSM: 041/699 445	Naročnik: JSS MOL, Zarnikova 3, 1000 Ljubljana; NAROČILNICA_ŠT.:GEK161/2008
Predmet: GEODETSKI NAČRT	
Delovišče:K.O.: Vič,	
Občina: Ljubljana	
Merilo : 1:500	
Datum: 16.10.2008	
Izdelal: MARKOVIĆ DAMJAN	Podpis:
Direktor: LAMPIČ FRANC	Podpis:

SITUACIJO Z ZUNANJO UREDITVIJO
M 1:200

izhodiščna kota ±0.00= 296.20m.n.m.

NAVODILA / OPOMBE:

- vse višinske kote so relativne glede na izhodiščno ±0.00=**292.20** m.n.v.
- pri izvedbi obvezno skupaj gledati PZI projekte arhitekture, gradbenih konstrukcij, strojnih instalacij, elektro instalacij, ter vse priložene sheme in detajle!
- vse mere kontrolirati na licu mesta, vsa neskladja pravočasno uskladiti z arhitektom in ostalimi projektanti!
- ev. napake pri vidnih betonih ne polniti z malto, ampak o postopku popravila konzultirati arhitekta!
- za izvajanje tlakov obvezno gledati sestave tlakov in tehnične popise
- pred izvedbo temeljne plošče obvezno preveriti vse detajle izvedbe hidroizolacije pod objektom
- izvedba oken in vrat je prikazana v posebnih shemah
- za vse vidne izvedbe, detajle, barve in materiale je potrebno predložiti vzorec v potrditev arhitektu!
- pred izvedbo prebojev v betonih ter instalacij nujno preveriti skladnost vseh projektov instalacij, gradbenih konstrukcij in arhitekture, v primeru morebitnih neskladij pred izvedbo konzultirati arhitekta in odgovorne projektante!
- izvedba prebojev v betonih
  - do Ø100mm se vrtajo, vrtanje v nosilce preveriti pri odgovornemu projektantu gradbenih konstr.
  - več kot Ø 100mm so vrisani/dimenzionirani
  - preboje manjših premerov, kot npr. cevi hlajenja, ogrevanja, obvezno izvajati po projektih instalacij!
  - oznake prebojev P-dim.120x40 (dim.dolžina x višina) v cm!
  - vse morebitne neizkoriščene preboje v betonih ustrezno požarno in akustično zapreti in zatesniti
- pozicije vidnih instalacij pred vgradnjo uskladiti z arhitektom!
- na vsa neskladja nujno pravočasno opozoriti in konzultirati odgovorne projektante!

legenda opisov v risbi - višinske kote konstruktivnih elementov:

ZKN	zgornja kota AB nosilca
SKN	spodnja kota AB nosilca
ZKP	zgornja kota preboja
SKP	spodnja kota preboja

OPOMBA:
Risbe v načrtu arhitekture so glavne risbe, po katerih se objekt izvaja. V primeru kakršnihkoli neskladij ostalih načrtov instalacij itd s temi risbami takoj obvestiti odgovornega vodjo projekta ter izvedbo skladiti z arhitektom in ostalimi projektanti!

LEGENDA:
Za izvedbo sajenja glej tehnično poročilo!

BTPE - Betula pendula
CPBE - Carpinus Betulus
CTJU - Cotoneaster dammeri 'Jurgl'
SADR - sadno drevo
ACFR - Acer x freemanii "Automn Blaze"

Legenda zunanjih svetilk:

A — stebrička svetilka
npr. Simes Micro reef 180°(sivi barve)

B — led v inox ročaj

C — svetilka pod klopi
npr. monsun

bevk perović arhitekti
dunajska 49 / si-1000 ljubljana
t+38612417630 / f+38612417637
info@bevkperovic.com / www.bevkperovic.com

Naziv objekta	3 večstanovanjski objekti v delu območja urejanja VS 6/1 Dolgi most Prostorska enota PE 2
Ime ali naziv investitorja	Javni stanovanjski sklad Mestne občine Ljubljana Zarnikova 3, 1000 Ljubljana
Številka projekta	09/08
Vrsta projekta	novogradnja
Vrsta načrta	PZI
Vsebina risbe	Situacija z zunanjo ureditvijo
Merilo	1:200
Odgovorni projektant	Matija Bevk, u.d.i.a.
Identifikacijska številka	A-1151
Odgovorni vodja projekta	Matija Bevk, u.d.i.a.
Identifikacijska številka	A-1151
Projektanti	Matija Bevk, u.d.i.a. Vasa J.Perović, MaBIA Davorin Počivašek u.d.i.a. Christophe Riss, d.p.l.g.
Številka risbe	02
Datum izdelave risbe	februar 2013
Datum spremembe risbe	

© bevk perović arhitekti, projektiranje, d.o.o.; Dunajska 49, 1000 Ljubljana - uporaba dela projekta ali celote samo s pisnim soglasjem avtorjev

TLORIS TEMELJEV
M 1:100

izhodiščna kota ±0.00= 296.20m.n.m.

LEGENDA

- ZKK ±0.00 - SKK -0.30
- ZKK -0.70 - SKK -1.00
- ZKK -1.10 - SKK -1.50

EK.J.- 2
not.dim. jaška d×š×v
1.6×1.6×1.8 m

EK.J.- 3
not.dim. jaška d×š×v
1.6×1.6×1.8 m

EK.J.- 4
not.dim. jaška d×š×v
1.6×1.6×1.8 m

bevk perović arhitekti
dunajska 49 / si-1000 ljubljana
t+38612417630 / f+38612417637
info@bevkperovic.com / www.bevkperovic.com

Naziv objekta	3 večstanovanjski objekti v delu območja urejanja VS 6/1 Dolgi most Prostorska enota PE 2
Ime ali naziv investitorja	Javni stanovanjski sklad Mestne občine Ljubljana Zamikova 3, 1000 Ljubljana
Številka projekta	09/08
Vrsta projekta	novogradnja
Vrsta načrta	PZI
Vsebina risbe	tloris temeljev
Merilo	1:100
Odgovorni projektant	Matija Bevk, u.d.i.a.
Identifikacijska številka	A-1151
Odgovorni vodja projekta	Matija Bevk, u.d.i.a.
Identifikacijska številka	A-1151
Projektanti	Matija Bevk, u.d.i.a. Vasa J.Perović, MaBIA Davorin Počivašek u.d.i.a. Christophe Riss, d.p.ŕ.g.
Številka risbe	03
Datum izdelave risbe	junij 2014
Datum spremembe risbe	

© bevk perović arhitekti, projektiranje, d.o.o.; Dunajska 49, 1000 Ljubljana - uporaba dela projekta ali celote samo s pisnim soglasjem avtorjev

TLORIS PRITLIČJA
M 1:100

izhodiščna kota ±0.00= 296.20m.n.m.

NAVODILA / OPOMBE:

- vse višinske kote so relativne glede na izhodiščno ±0.00=**292.20** m.n.v.
- pri izvedbi obvezno skupaj gledati PZI projekte arhitekture, gradbenih konstrukcij, strojnih instalacij, elektro instalacij, ter vse priložene sheme in detajle!
- vse mere kontrolirati na licu mesta, vsa neskladja pravočasno uskladiti z arhitektom in ostalimi projektanti!
- ev. napake pri vidnih betonih ne poliniti z malto, ampak o postopku popravila konzultirati arhitekta!
- za izvajanje tlakov obvezno gledati sestave tlakov in tehnične popise
- pred izvedbo temeljne plošče obvezno preveriti vse detajle izvedbe hidroizolacije pod objektom
- izvedba oken in vrat je prikazana v posebnih shemah
- za vse vidne izvedbe, detajle, barve in materiale je potrebno predložiti vzorec v potrditev arhitektu!
- pred izvedbo prebojev v betonih ter instalacij nujno preveriti skladnost vseh projektov instalacij, gradbenih konstrukcij in arhitekture, v primeru morebitnih neskladij pred izvedbo konzultirati arhitekta in odgovorne projektante!
- izvedba prebojev v betonih
  - do Ø100mm se vrtajo, vrtanje v nosilce preveriti pri odgovornemu projektantu gradbenih konstr.
  - več kot Ø 100mm so vrisani/dimenzionirani
  - preboje manjših premerov, kot npr. cevi hlajenja, ogrevanja, obvezno izvajati po projektih instalacij!
  - oznake prebojev P-dim.120x40 (dim.dolžina x višina) v cm!
  - vse morebitne neizkoriščene preboje v betonih ustrezno požarno in akustično zapreti in zatesniti
- pozicije vidnih instalacij pred vgradnjo uskladiti z arhitektom!
- na vsa neskladja nujno pravočasno opozoriti in konzultirati odgovorne projektante!

legenda opisov v risbi - višinske kote konstruktivnih elementov:

ZKN	zgornja kota AB nosilca
SKN	spodnja kota AB nosilca
ZKP	zgornja kota preboja
SKP	spodnja kota preboja

OPOMBA:
Risbe v načrtu arhitekture so glavne risbe, po katerih se objekt izvaja. V primeru kakršnihkoli neskladij ostalih načrtov instalacij itd s temi risbami takoj obvestiti odgovornega vodjo projekta ter izvedbo skladiti z arhitektom in ostalimi projektanti!

EK.J.- 2
not.dim. jaška d×š×v
1.6×1.6×1.8 m

EK.J.- 3
not.dim. jaška d×š×v
1.6×1.6×1.8 m

EK.J.- 4
not.dim. jaška d×š×v
1.6×1.6×1.8 m

bevk perović arhitekti
dunajska 49 / si-1000 ljubljana
t+38612417630 / f+38612417637
info@bevkperovic.com / www.bevkperovic.com

Naziv objekta	3 večstanovanjski objekti v delu območja urejanja VS 6/1 Dolgi most Prestranska enota PE 2
Ime ali naziv investitorja	Javni stanovanjski sklad Mestne občine Ljubljana Zarnikova 3, 1000 Ljubljana
Številka projekta	09/08
Vrsta projekta	novogradnja
Vrsta načrta	PZI
Vsebina risbe	tloris pritličja
Merilo	1:100
Odgovorni projektant	Matija Bevk, u.d.i.a.
Identifikacijska številka	A-1151
Odgovorni vodja projekta	Matija Bevk, u.d.i.a.
Identifikacijska številka	A-1151
Projektanti	Matija Bevk, u.d.i.a. Vasa J.Perović, MaBIA Davorin Počivalek u.d.i.a. Christophe Riss, d.p.l.g.
Številka risbe	04
Datum izdelave risbe	junij 2014
Datum spremembe risbe	

© bevk perović arhitekti, projektiranje, d.o.o.; Dunajska 49, 1000 Ljubljana - uporaba dela projekta ali celote samo s pisnim soglasjem avtorjev

TLORIS 1 NADSTROPJE
M 1:100

izhodiščna kota ±0.00= 296.20m.n.m.

NAVODILA / OPOMBE:

- vse višinske kote so relativne glede na izhodiščno ±0.00=**292.20** m.n.v.
- pri izvedbi obvezno skupaj gledati PZI projekte arhitekture, gradbenih konstrukcij, strojnih instalacij, elektro instalacij, ter vse priložene sheme in detalje!
- vse mere kontrolirati na licu mesta, vsa neskladja pravočasno uskladiti z arhitektom in ostalimi projektanti!
- ev. napake pri vidnjem betonih ne polniti z malto, ampak o postopku popravila konzultirati arhitekta!
- za izvajanje tlakov obvezno gledati sestave tlakov in tehnične popise
- pred izvedbo temeljne plošče obvezno preveriti vse detalje izvedbe hidroizolacije pod objektom
- izvedba oken in vrat je prikazana v posebnih shemah
- za vse vidne izvedbe, detalje, barve in materiale je potrebno predložiti vzorec v potrditev arhitektu!
- pred izvedbo prebojev v betonih ter instalacij nujno preveriti skladnost vseh projektov instalacij, gradbenih konstrukcij in arhitekture, v primeru morebitnih neskladij pred izvedbo konzultirati arhitekta in odgovorne projektante!
- izvedba prebojev v betonih
  - do Ø100mm se vrtajo, vrtanje v nosilce preveriti pri odgovornemu projektantu gradbenih konstr.
  - več kot Ø 100mm so vrisani/dimenzionirani
  - preboje manjših premerov, kot npr. cevi hlajenja, ogrevanja, obvezno izvajati po projektih instalacij!
  - oznake prebojev P-dim.120x40 (dim.dolžina x višina) v cm!
- vse morebitne neizkoriščene preboje v betonih ustrezno požarno in akustično zapreti in zatesniti
- pozicije vidnih instalacij pred vgradnjo uskladiti z arhitektom!
- na vsa neskladja nujno pravočasno opozoriti in konzultirati odgovorne projektante!

legenda opisov v risbi - višinske kote konstruktivnih elementov:

ZKN	zgornja kota AB nosilca
SKN	spodnja kota AB nosilca
ZKP	zgornja kota preboja
SKP	spodnja kota preboja

OPOMBA:
Risbe v načrtu arhitekture so glavne risbe, po katerih se objekt izvaja. V primeru kakršnihkoli neskladij ostalih načrtov instalacij itd s temi risbami jakoj obvestiti odgovornega vodjo projekta ter izvedbo skladiti z arhitektom in ostalimi projektanti!

LEGENDA

- armiran beton / N1
- toplotna izolacija
- predelne stene
- siporex
- predelne stene
- estrih

bevk perović arhitekti
dunajska 49 / si-1000 ljubljana
t+38612417630 / f+38612417637
info@bevkperovic.com / www.bevkperovic.com

Naziv objekta	3 večstanovanjski objekti v delu območja urejanja VS 6/1 Dolgi most Prostorska enota PE 2
Ime ali naziv investitorja	Javni stanovanjski sklad Mestne občine Ljubljana Zarnikova 3, 1000 Ljubljana
Številka projekta	09/08
Vrsta projekta	novogradnja
Vrsta načrta	PZI
Vsebina risbe	tloris 1. nadstropje
Merilo	1:100
Odgovorni projektant	Matija Bevk, u.d.i.a.
Identifikacijska številka	A-1151
Odgovorni vodja projekta	Matija Bevk, u.d.i.a.
Identifikacijska številka	A-1151
Projektanti	Matija Bevk, u.d.i.a. Vasa J.Perović, MaBIA Davorin Počivašek u.d.i.a. Christophe Riss, d.p.l.g.
Številka risbe	05
Datum izdelave risbe	junij 2014
Datum spremembe risbe	

© bevk perović arhitekti, projektiranje, d.o.o.; Dunajska 49, 1000 Ljubljana - uporaba dela projekta ali celote samo s pisnim soglasjem avtorjev

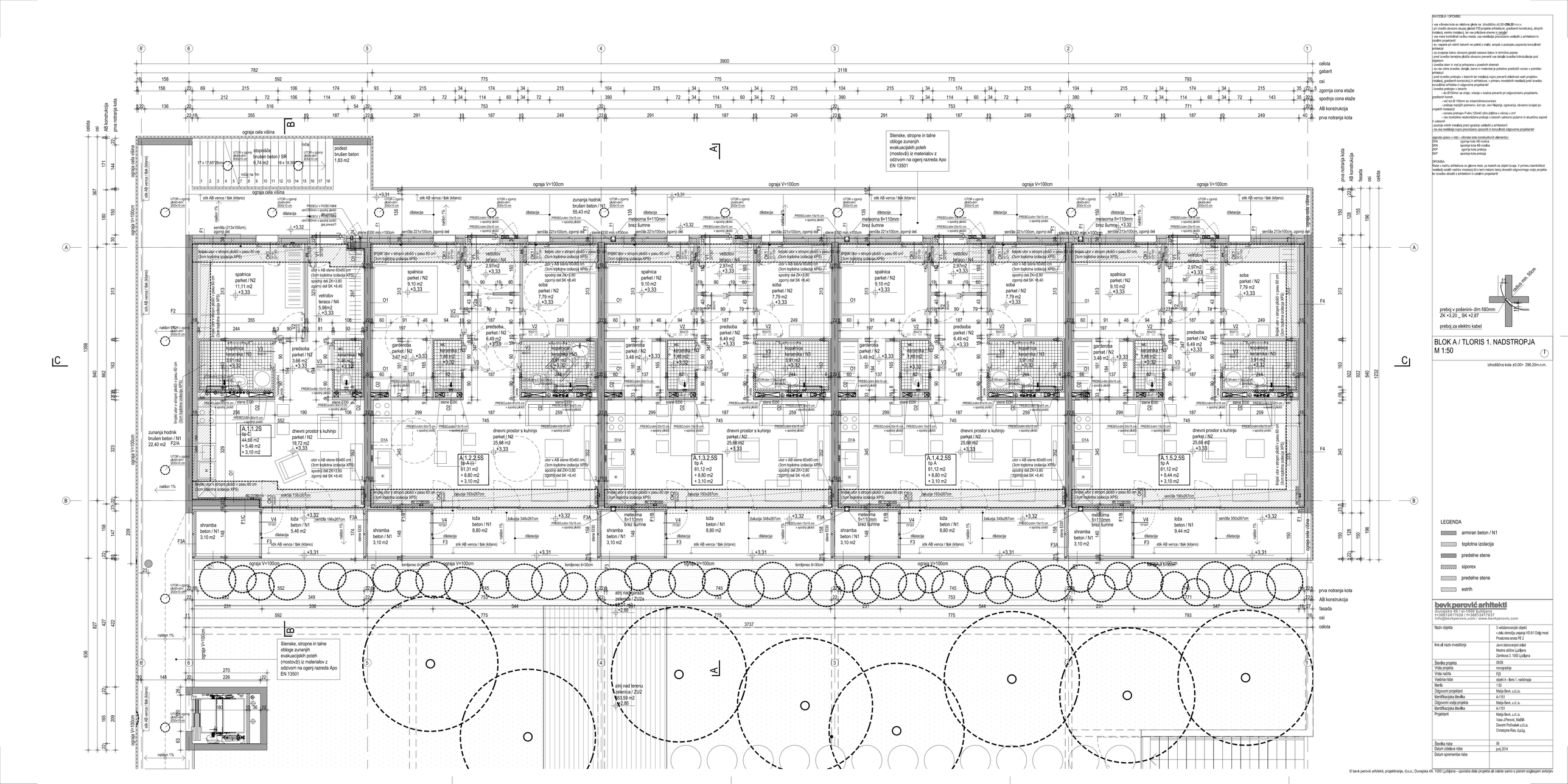

NAVODILA / OPOMBE:

- vse višinske kote so relativne glede na višinsko kto ±0,00=**296,20** m.n.v.
- pri izvedbi obvezno skupaj gledati PZI projekta arhitekture, gradbenih konstrukcij, strojnih instalacij, elektro instalacij, ter vse priložene sheme in detajle!
- vse mere kontrolirati na lici mesta, vsa neskladja provodarno uskladiti z arhitektom in ostalimi projektanti!
- ev. napake pri vrišni betonih ne pobrisi z mlatu, ampak o postopku poporavila konzultiraj arhitekta!
- za izvajanje takov obvezno gledati sestave takov in tehnično poipse
- pred izvedbo kemeljne plošče obvezno preveriti vse detajle izvedbe hidroizolacije pod objektom
- izvedba vsem in vrat je prikazana v posebnih shemah
- za vse vidne izvedbe, detajle, barve in materiale je potrebno predložiti vzorec v potrditev arhitektu!
- pred izvedbo predpisan v betonih ter instalacij mojno preveriti skladnost vseh projektov instalacij ob gradbenih konstrukcij in arhitekture, v primeru morebitnih neskladij pred izvedbo obvezno arhitekta in odgovorna projektanta!
- izvedba predpisi v betonih
  - do Ø100mm se vtiaja, vtiranje v nosilce prevesi pri odgovornemu projektantu gradbenih konst.
  - vec kot Ø 100mm so vtiarai/dimenzioniranj
  - predpisi manjših premerov, kot npr. cevi hišjenja, ogrevanja, obvezno izvajaji po projektih instalacij!
  - oznake predpisov P-dim,120x40 (dim,debline x višina) v cm!
  - vse morebitne neskladnosti predpisi v betonih ustrezno poizamo in akustično zaprezi in zatesnili
- pozicije vtičnih instalacij pred vgradnjo uskladiti z arhitektom!
- na vsa neskladja nujno pravočasno opozoriti in konzultirati odgovorne projektanter!

legenda oznak v tlaki + višinske kote konstruktivnih elementov:

ZKN	zgornja kota AB nosilca
SKN	spodnja kota AB nosilca
ZKP	zgornja kota predpisa
SKP	spodnja kota predpisa

OPOMBA:

Risbe v načrtu arhitekture so glavne risbe, po katerih se objekt izvaja. V primeru kakršnihkoli neskladij oziroh načrtov instalacij bi s tem nizanci tasaj obvestiti odgovornega vodja projekta ter izvedbo skladiti z arhitektom in ostalimi projektanti!

BLOK A / TLORIS 1. NADSTROPJA
M 1:50

izhodišča kota ±0,00= 296.20m.n.m.

LEGENDA

- armiran beton / N1
- toplotna izolacija
- predelne stene
- siporex
- predelne stene
- estrih

bevk perović arhitekti
Dunajska 49 / si-1000 ljubljana
t+38612417630 / f+38612417637
info@bevkperovic.com / www.bevkperovic.com

Naziv objekta	3 večstanovanjski objekti v delu območja urejenja VS 61 Dolgi most Predmestna enota PE 2
Ime ali naziv investitorja	Javni stanovanjski sklad Mestne občine Ljubljana Zamikova 3, 1000 Ljubljana
Številka projekta	0908
Vrsta projekta	novogradnja
Vrsta načrta	PZI
Vsebina risbe	objekt A - tloris 1. nadstropja
Merilo	1:50
Odgovorni projektant	Matija Bevk, u.d.i.a.
Identifikacijska številka	A-1151
Odgovorni vodja projekta	Matija Bevk, u.d.i.a.
Identifikacijska številka	A-1151
Projektanti	Matija Bevk, u.d.i.a. Vasa J.Perović, MaBiA Dasom Počivašek u.d.i.a. Christophe Rios, d.p.a.
Številka risbe	06
Datum izdaje/ne risbe	junij 2014
Datum spremembe risbe	

© bevk perović arhitekti, projektiranje, d.o.o.; Dunajska 49, 1000 Ljubljana - uporaba dela projekta ali celote samo s pisnim soglasjem avtorjev

NAVODILA / OPOMBE:

- vse višinske kote so relativne glede na izhodiščno ±0,00=**296,20** m.n.v.
- pri izvedbi obvezno skupaj gledati PZI projekta arhitekture, gradbenih konstrukcij, strojnih instalacij, elektro instalacij, ter vse prilučene sheme in detajli!
- vse mere kontrolirati na licu mesta, vsa neskladja provočasno uskladit z arhitektom in ostalimi projektanti!
- ev. napake pri vtičnih betonih ne pobrit z malto, ampak o postopku popravila konzultirati arhitekta!
- za izvajanje fakov obvezno glodati sezave fakov in brnčine popise
- pred izvedbo kemijske pičilčin obvezno preveriti vse detajle izvedbe hidroizolacije pod objektom
- izvedba oken in vrat je prikazana v posebnih shemah
- za vse vidne izvedbe, detajle, barve in materiale je potrebno predložiti vzorec v potrditev arhitektu!
- pred izvedbo predajen v betonih ter instalacij mojno preveriti skladnost vseh projektov instalacij in gradbenih konstrukcij in arhitekture, v primeru morebitnih neskladij pred izvedbo obvezno arhitekta in odgovorna projektanta!
- izvedba prebojev v betonih
  - do Ø100mm se vrtajo, vtanje v nosilce prevesi pri odgovornemu projektantu gradbenih konst.
  - več kot Ø 100mm so vtisani/dimenzionirani
  - predboje manjših premerov, kot npr. cevi hlajenja, ogrevanja, obvezno izvajali po projektih instalacij!
  - oznake prebojev P-dim,120x40 (dim,debline x višina) v cm!
  - vse morebitne neskončane preboje v betonih ustrezno zalzmo in akustično zapreti in zatesniti
- pozicije vtičnih instalacij pred vgradnjo uskladiti z arhitektom!
- na vsa neskladja nujno pravočasno opozoriti in konzultirati odgovorne projektanta!

legenda opisov v rdeč - višinske kote konstruktivnih elementov:

ZKN	zgornja kota AB nosilca
SKN	spodnja kota AB nosilca
ZKP	zgornja kota preboja
SKP	spodnja kota preboja

OPOMBA:

Risbe v načrtu arhitekture so glavne risbe, po katerih se objekt izvaja. V primeru kakršnihkoli neskladij vsakih načrtov instalacij ali s temi risbami nasej obvestiti odgovornega vodja projekta ter izvedbo skladiti z arhitektom in ostalimi projektanti!

LEGENDA

- armiran beton / N1
- toplotna izolacija
- predelne stene
- siporex
- predelne stene
- estrih

BLOK A / TLORIS 2. NADSTROPJA
M 1:50

izhodiščna kota ±0,00= 296,20m.n.m.

bevk perović arhitekti
dunajska 49 / si-1000 ljubljana
t+38612417630 / f+38612417637
info@bevkperovic.com / www.bevkperovic.com

Naziv objekta	3 večstanovanjski objekti v delu območja urejenja VS 61 Dolgi most Predmestna enota PE 2
Ime ali naziv investitorja	Javni stanovanjski sklad Mestne občine Ljubljana Zamikova 3, 1000 Ljubljana
Številka projekta	0909
Vrsta projekta	novogradnja
Vrsta načrta	PZI
Vsebina risbe	objekt A - tloris 2. nadstropja
Merilo	1:50
Odgovorni projektant	Matija Bevk, u.d.i.a.
Identifikacijska številka	A-151
Odgovorni vodja projekta	Matija Bevk, u.d.i.a.
Identifikacijska številka	A-151
Projektanti	Matija Bevk, u.d.i.a. Vasa J.Perović, MaBA Dasom Počivašek u.d.i.a. Cristophe Rios, d.p.a.
Številka risbe	07
Datum izdelave risbe	junij 2014
Datum spremembe risbe	

© bevk perović arhitekti, projektiranje, d.o.o.; Dunajska 49, 1000 Ljubljana - uporaba dela projekta ali celote samo s pisnim soglasjem avtorjev

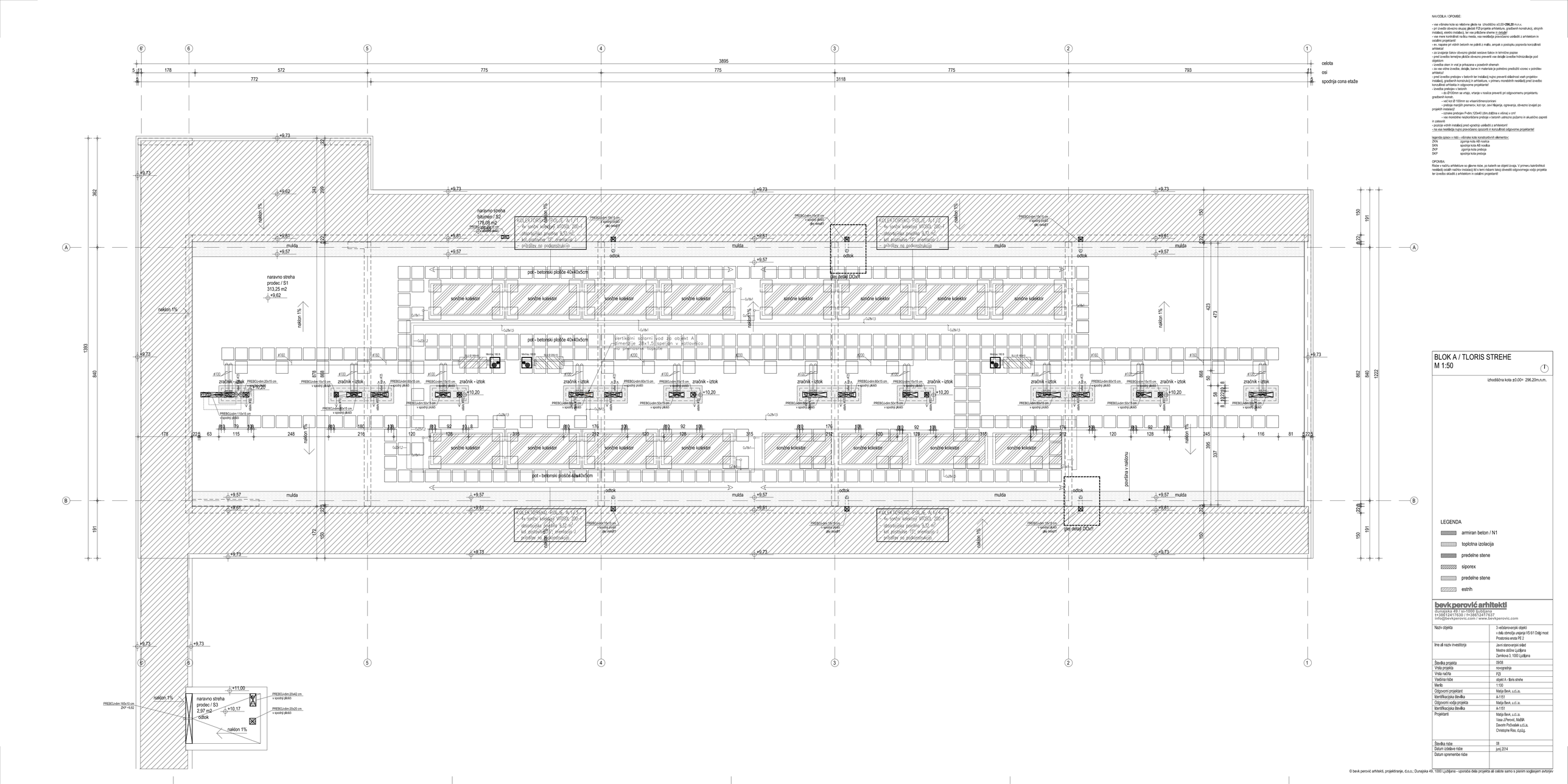

NAVODILA / OPOMBE:

- vse višinske kote so relativne glede na izhodiščno ±0,00=**296,20** m.n.v.
- pri izvedbi obvezno skupaj gledati PZI projekta arhitekture, gradbenih konstrukcij, strojnih instalacij, elektro instalacij, ter vse priložene sheme in detajle!
- vse mere kontrolirati na licu mesta, vsa neskladja provočasno usklediti z arhitektom in ostalimi projektanti!
- ev. napake pri vdrtih betonih ne pobirati z malto, ampak o postopku popravila konzultirati arhitekta!
- za izvajanje takov obvezno gledati sestave takov in tehnične popise
- pred izvedbo kemične pločče obvezno preveriti vse detajle izvedbe hidroizolacije pod objektom
- izvedba oken in vrat je prikazana v posebnih shemah
- za vse vidne izvedbe, detajle, barve in materiale je potrebno predložiti vzorec v potrditev arhitektu!
- pred izvedbo prebojev v betonih ter instalacij mojno preveriti skladnost vseh projektov instalacij in gradbenih konstrukcij in arhitekture, v primeru morebitnih neskladij pred izvedbo obvezno arhitekta in odgovorna projektanta!
- izvedba prebojev v betonih
  - do Ø100mm se vtiski, vtrsje v noslce preverti pri odgovornemu projektantu gradbenih konst.
  - vse(kot Ø 100mm so vtisani/dimenzionirani
  - izvedbe manjših premerov, kot npr. cevi fiksiranja, ogrevanja, obvezno izvajali po projektih instalacij!
  - oznake prebojev P-dim,120x40 (dim,dolžina x višina) v cm!
  - vse morebitne neskončkane preboje v betonih ustrezno požarno in akustično zapreti in zatesniti
- pozicije vtrdnih instalacij pred vgradnjo usklediti z arhitektom!
- na vsa neskladja nujno pravočasno opozoriti in konzultirati odgovorne projektante!

legenda oplsov v rezi - višinske kote konstruktivnih elementov:

ZKN	zgornja kota AB noslca
SKN	spodnja kota AB noslca
ZKP	zgornja kota prebioja
SKP	spodnja kota prebioja

OPOMBA:

Rezne v načrtu arhitekture so glavne rezne, po katerih se objekt izvaja. V primeru kakršnihkoli neskladij orsalih načrtov instalacij ali s tem nalzanj tasuj obvestiti odgovornega vodja projekta ter izvedbo skladiti z arhitektom in ostalimi projektanti!

BLOK A / TLORIS STREHE
M 1:50

izhodiščna kota ±0,00= 296,20m.n.m.

LEGENDA

- armiran beton / N1
- toplotna izolacija
- predelne stene
- siporex
- predelne stene
- estrih

bevk perovič arhitekti
Dunajska 49 / si-1000 ljubljana
t+38612417630 / f+38612417637
info@bevkperovic.com / www.bevkperovic.com

Naziv objekta	3 večstanovanjski objekti v okv. območju urejanja VS 61 Dolgi most Poslovna enota PE 2
Ime ali naziv investitorja	Javni stanovanjski sklad Mestne občine Ljubljana Zamikova 3, 1000 Ljubljana
Številka projekta	0909
Vrsta projekta	novogradnja
Vrsta načrta	PZI
Vsebina risbe	objekt A - tloris streha
Merilo	1:100
Odgovorni projektant	Matija Bevk, u.d.i.a.
Identifikacijska številka	A-1151
Odgovorni vodja projekta	Matija Bevk, u.d.i.a.
Identifikacijska številka	A-1151
Projektanti	Matija Bevk, u.d.i.a. Vasa J.Perović, MaBA Dasom Počivšek u.d.i.a. Cristophe Ros, d.p.a.
Številka risbe	08
Datum izdaje risbe	junij 2014
Datum spremembe risbe	

© bevk perovič arhitekti, projektiranje, d.o.o.; Dunajska 49, 1000 Ljubljana - uporaba dela projekta ali celote samo s pisnim soglasjem avtorjev

KOTIRANJE / OPOMBE:

- vse višinske kote so relativne glede na uradno višino ±0,00=**296,20** m.n.v.
- pri izvedbi obvezno skupaj gledati PZI projekta arhitekture, gradbenih konstrukcij, strojnih instalacij, elektro instalacij, ter vse pričičkane sheme in detajli!
- vse mere kontrolirati na licu mesta, vsa neskladja sporočiteno ustrezno z arhitektom in ostalimi projektanti!
- ev. napake pri vtičnih betonih ne pobrisi z mišo, ampak o postopku popravila konzultiraj arhitekta!
- za izvajanje fakov obvezno gledati sestave fakov in brisnične popise
- pred izvedbo lemeljne plošče obvezno preveriti vse detajle izvedbe hidroizolacije pod objektom
- izvedba zidov in vrat je prikazana v posebnih shemah
- za vse vidne izvedbe, detajle, barve in materiale je potrebno predložiti vzorec v potrditev arhitektu!
- pred izvedbo prebojev v betonih ter instalacij v njimo preveriti oblikovnost vseh projektov instalacij, gradbenih konstrukcij in arhitekture, v primeru morebitnih neskladij pred izvedbo obvezno arhitekta in odgovorna projektanta!
- izvedba prebojev v betonih:
  - do Ø100mm se vrtajo, vrtanje z rvalice preverit pri odgovornemu projektantu.
- predlenih konst.:
  - vec kot Ø 100mm so vnaprej dimenzionirani
  - predboje manjših premerov, kot npr. cevi hlajenja, ogrevanja, obvezno izvajajo po projektih instalacij!
  - oznake predopev P-dim,120x40 (dim.debline x višina) v cm!
  - vse morebitne neukvrščene prebioje v betonih ustrezno zožamo in akustično zapreti in zatesniti
- pozicije vtičnih instalacij pred vgradnjo uskladiti z arhitektom!
- na vsa neskladja nujno pravočasno opozoriti in konzultirati odgovorne projektanter!

legenda oznak v nizu - višinske kote konstruktivnih elementov:

ZKN	zgornja kota AB nosilca
SKN	spodnja kota AB nosilca
ZKP	zgornja kota preboja
SKP	spodnja kota preboja

OPOMBA:

Rdeče v načrtu arhitekture so glavne mere, po katerih se objekt izvaja. V primeru kakršnihkoli neskladij ostalih načrtov instalacij ali s tem načrtom tesno povezati odgovornega vodja projekta ter izvedbo skladiti z arhitektom in ostalimi projektanti!

celota
gabarit
osi
zgornja cona etaže
spodnja cona etaže
AB konstrukcija
prva notranja kota

Stenske, stropne in talne obloge zunanjih evakuacijskih poti morajo biti iz materialov z odzivom na ogenj razreda Apo EN 13501

ograja V=100cm

ograja cela višina

rob AB stene med garaža in korito

klančina brušen beton / N1 8,24 m2

naklon 7.5%

podest brušen beton 1,83 m2

stopnišče brušen beton / SR 6,74 m2

17 x 17,65/26cm

18 x 18,39

ročaj na 1m

1 2 3 4 5 7 8 9 10 11 12 13 14 15 16 17 18

rob AB plošča

stik AB venca / fiak (kltano)

dilatacija

senčila 213x100cm, zgornji del

senčila 221x100cm, zgornji del

meteorna fi=110mm brez šumne

senčila 213x100cm, zgornji del

stene E30 min.=100cm

PREBOJ v POŠEVNINI dim180mm v spodnji plošči glej prerezi!!!

PREBOJ v POŠEVNINI dim180mm v spodnji plošči glej prerezi!!!

PREBOJ-dim 15x15 cm v spodnji plošči

PREBOJ-dim 25x15 cm v spodnji plošči

PREBOJ-dim 30x15 cm v spodnji plošči

PREBOJ-dim 81x15 cm v spodnji plošči

PREBOJ-dim 30x15 cm v spodnji plošči

PREBOJ-dim 15x15 cm v spodnji plošči

PREBOJ-dim 30x15 cm v spodnji plošči

PREBOJ-dim 15x15 cm v spodnji plošči

PREBOJ-dim 25x15 cm v spodnji plošči

PREBOJ-dim 30x15 cm v spodnji plošči

PREBOJ-dim 15

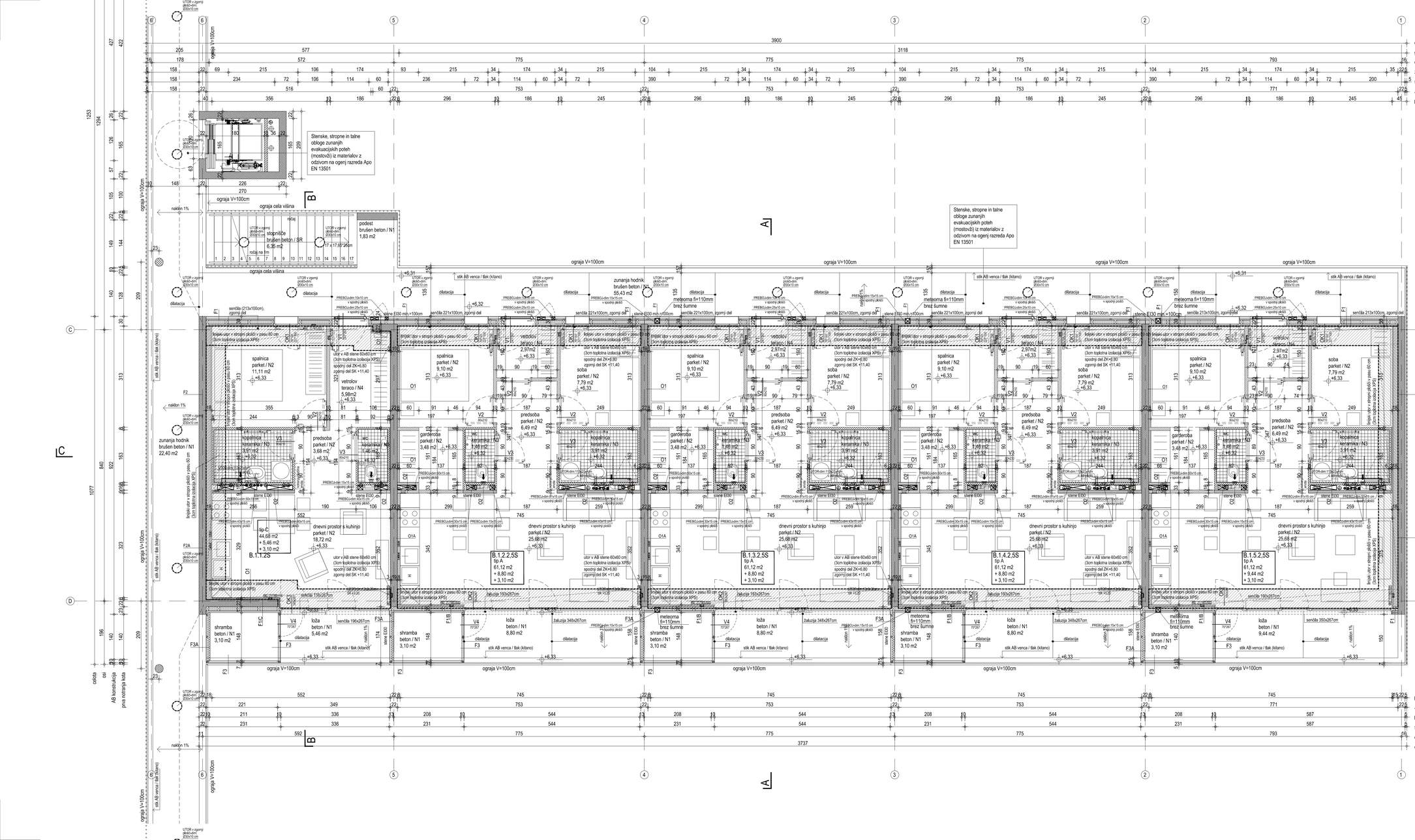

NAVODILA / OPOMBE:

- vse višinske kote so relativne glede na višinsko koto ±0,00=**296,20** m.n.v.
- pri izvedbi obvezno skupaj gledati PZI projekta arhitekture, gradbenih konstrukcij, strojnih instalacij, elektro instalacij, ter vse pričičnne sheme in detajli!
- vse mere kontrolirati na licu mesta, vsa neskladja pravočasno usklediti z arhitektom in ostalimi projektanti!
- ev. napake pri vrišnih betonih ne pobrisi z mišo, ampak o postopku poprosvi konzultirati arhitekta!
- za izvajanje fiskov obvezno glodati sestave fiskov in brisčne popise
- pred izvedbo kmalnje plošče obvezno preveriti vse detajle izvedbe hidroizolacije pod objektom
- izvedba oken in vrat je prikazana v posebnih shemah
- za vse vidne izvedbe, detajle, barve in materiale je potrebno predložiti vzorec v potrditev arhitektu!
- pred izvedbo instalacij in betonaž ter instalacij mojno preveriti skladnost vseh projektov instalacij, gradbenih konstrukcij in arhitekture, v primeru morebitnih neskladij pred izvedbo obvezno prositi arhitekta v odgovornega projektanta!
- izvedba prebojev v betonih:
  - do Ø100mm se vrtajo, vrtanje z rvalice preverti pri odgovornemu projektantu gradbenih konst.
  - več kot Ø 100mm so vtisnih/dimenzioniranih
  - predboje manjših premerov, kot npr. cevi hlajenja, ogrevanja, obvezno izvajati po projektih instalacij!
  - oznake prebojev P-dim,120x40 (dim.debline x višina) v cm!
  - vse morebitne neskončkane preboje v betonih ustrezno zalpamo in akustično zapreti in zatesniti
- pozicije vtrihih instalacij pred vgrajnjo usklediti z arhitektom!
- na vsa neskladja nujno pravočasno opozoriti in konzultirati odgovorne projektante!

legenda oznov v risbi - višinske kote konstruktivnih elementov:
ZKN zgornja kota AB nosilca
SKN spodnja kota AB nosilca
ZKP zgornja kota preboja
SKP spodnja kota preboja

OPOMBA:
Risbe v načrtu arhitekture so glavne risbe, po katerih se objekt izvaja. V primeru kakršnihkoli neskladij ostalih načrtov instalacij ali s tem risbami bosta obvestili odgovornega vodja projekta ter izvedbo skladili z arhitektom in ostalimi projektanti!

BLOK B / TLORIS 2. NADSTROPJA
M 1:50 (1)

izhodiščna kota ±0,00= 296,20m.n.m.

LEGENDA
- armiran beton / N1
- toplotna izolacija
- predelne stene
- siporex
- predelne stene
- estrih

bevk perović arhitekti
Dunajska 49 / si-1000 ljubljana
t+38612417630 / f+38612417637
info@bevkperovic.com / www.bevkperovic.com

Naziv objekta	3-večstanovanjski objekti v okviru območja urejanja VS 61 Dolgi most - Predstrelna enota PE 2
Ime ali naziv investitorja	Javni stanovanjski sklad Mestne občine Ljubljana Zamikova 3, 1000 Ljubljana
Številka projekta	0908
Vrsta projekta	novogradnja
Vrsta načrta	PZI
Vsebina risbe	objekt B - tloris 2. nadstropja
Merilo	1:50
Odgovorni projektant	Matija Bevk, u.d.i.a.
Identifikacijska številka	A-1151
Odgovorni vodja projekta	Matija Bevk, u.d.i.a.
Identifikacijska številka	A-1151
Projektanti	Matija Bevk, u.d.i.a. Vasa J.Perović, MaBiK Davorin Počivašek u.d.i.a. Christophe Rios, d.p.a.
Številka risbe	10
Datum izdelave risbe	junij 2014
Datum spremembe risbe	

© bevk perović arhitekti, projektiranje, d.o.o.; Dunajska 49, 1000 Ljubljana - uporaba dela projekta ali celote samo s pisnim soglasjem avtorjev

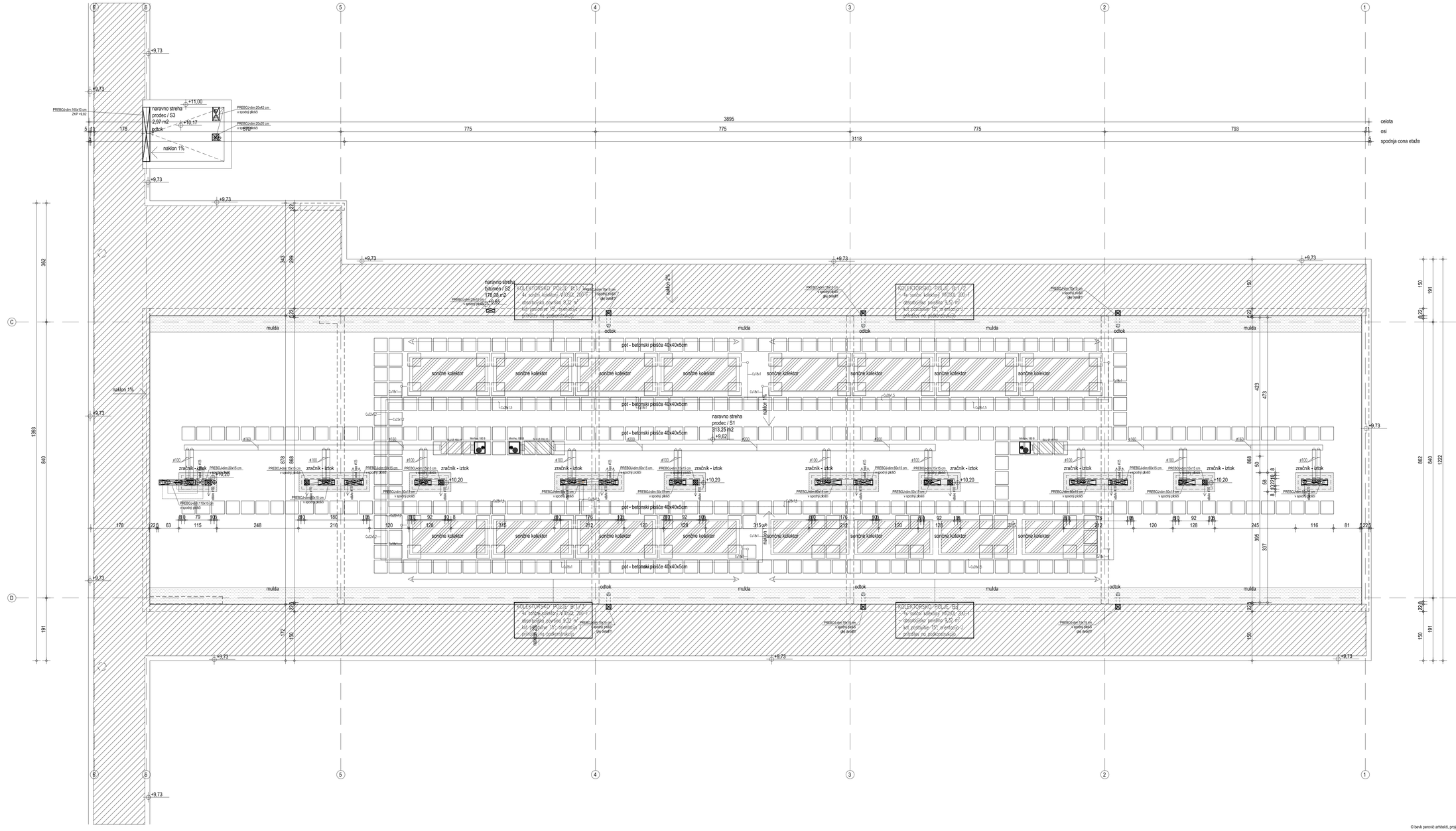

NAVODILA / OPOMBE:

- vse višinske kote so relativne glede na izhodiščno ±0,00=**296,20** m.n.v.
- pri izvedbi obvezno skupaj gledati PZI projekta arhitekture, gradbenih konstrukcij, strojnih instalacij, elektro instalacij, ter vse pričičme sheme in detajli!
- vse mere kontrolirati na licu mesta, vsa neskladja provočasno usklediti z arhitektom in ostalimi projektanti!
- ev. napake pri višnih betonih ne pobrisi z malto, ampak o postopku poprosvi konzultirati arhitekta!
- za izvajanje fakov obvezno glodati sezave fakov in betonsko popise
- pred izvedbo kemične pločče obvezno preveriti vse detajle izvedbe hidroizolacije pod objektom
- izvedba oken in vrat je prikazana v posebnih shemah
- za vse vidne izvedbe, detajle, barve in materiale je potrebno predložiti vzorec v potrditev arhitektu!
- pred izvedbo prebojev v betonih ter instalacij mojno preveriti skladnost med projektno instalacij, projektanti konstrukcij in arhitekture, v primeru morebitnih neskladij pred izvedbo obvezno arhitekta in odgovorne projektante!
- izvedba prebojev v betonih
  - do Ø100mm se vtiqjo, vtiske v noslve preverli pri odgovornemu projektantu gradbenih konst.
  - vec kot Ø 100mm so vtisani/dimenzionirani
  - predloge manjših premerov, kot npr. cevi fiiljenja, ogrevanja, obvezno izvajali po projektih instalacij!
  - oznake prebojev P-dim,120x40 (dim,dolžina x višina) v cmf
  - vse morebitne neskladnosti/nove preboje v betonih ustrezno počarno in akustično zapreti in zalesniti
- položje vtičnih instalacij pred vgradnjo usklediti z arhitektom!
- na vsa neskladja nujno pravočasno opozoriti in konzultirati odgovorne projektante!

legenda opisov v rezi - višinske kote konstruktivnih elementov:

ZKN	zgornja kota AB noslca
SKN	spodnja kota AB noslca
ZKP	zgornja kota preboja
SKP	spodnja kota preboja

OPOMBA:
Risbe v načtu arhitekture so glavne risbe, po katerih se objekt izvaja. V primeru kakršnihkoli neskladij orsalih načrtov instalacij ali s tem nizano tesa obvestiti odgovornega vodja projeka ter izvedbo skladiti z arhitektom in ostalimi projektanti!

BLOK B / TLORIS STREHE
M 1:50

izhodiščna kota ±0,00= 296,20m.n.m.

LEGENDA

- armiran beton / N1
- toplotna izolacija
- predelne stene
- siporex
- predelne stene
- estrih

bevk perović arhitekti
Dunajska 49 / si-1000 ljubljana
t+38612417630 / f+38612417637
info@bevkperovic.com / www.bevkperovic.com

Naziv objekta	3 večstanovanjski objekti v delu območja urejanja VS 61 Dolgi most Prestolnica enota PE 2
Ime ali naziv investitorja	Javni stanovanjski sklad Mestne občine Ljubljana Zamikova 3, 1000 Ljubljana
Številka projekta	0909
Vrsta projekta	novogradnja
Vrsta načrta	PZI
Vsebina risbe	objekt B - tloris strehe
Merilo	1:50
Odgovorni projektant	Matija Bevk, u.d.i.a.
Identifikacijska številka	A-1151
Odgovorni vodja projekta	Matija Bevk, u.d.i.a.
Identifikacijska številka	A-1151
Projektanti	Matija Bevk, u.d.i.a. Vasa J.Perović, MaBiA Davorin Počivašek u.d.i.a. Cristophe Rios, d.p.g.
Številka risbe	11
Datum izdelave risbe	junij 2014
Datum spremembe risbe	

© bevk perović arhitekti, projektiranje, d.o.o.; Dunajska 49, 1000 Ljubljana - uporaba dela projekta ali celote samo s pisnim soglasjem avtorjev

KATOVOLA / OPOMBE:

- vse višinske kote so relativne glede na ±0,00=**296,20** m.n.v.
- pri izvedbi obvezno skupaj gledati PZI projekta arhitekture, gradbenih konstrukcij, strojnih instalacij, elektro instalacij, ter vse pričičkme sheme in detajli!
- vse mere kontrolirati na licu mesta, vsa neskladja provzročeno uskladiti z arhitektom in ostalimi projektanti!
- ev. napake pri vtrditvi betonin ne pobrisi z mlatu, ampak o postopku popravila konzultirati arhitekti!
- za izvajanje fakov obvezno gledati sezavo fakov in brtvilno popise
- pred izvedbo betonjenja pločča obvezno preveriti vse detajle izvedbe hidroizolacije pod objektom
- izvedba mer in vrst je prikazana v posebnih shemah
- za vse vidne izvedbe, detajle, barve in materiale je potrebno predložiti vzorec v potrditev arhitektu!
- pred izvedbo prebojev v betonih ter instalacij v njimo preveriti oblikotnost vseh projektov (arhitekti, gradbenih konstrukcij in arhitekture, v primeru morebitnih neskladij pred izvedbo obvezno arhitekta in odgovorna projektanta!
- izvedba prebojev v betonih:
  - do Ø100mm se vrtajo, vrtanje z rvalice preverti pri odgovornemu projektantu gradbenih konst.
  - vec kot Ø 100mm so vnaprej dimenzionirani
  - predoje manjših premerov, kot npr. cevi hlajenja, ogrevanja, obvezno izvajajo po projektih instalacij!
  - oznake prebojev P-dim.120x40 (dim.dolžina x višina) v cm!
  - vse morebitne neukrivljene prebioje v betonih ustrezno počarno in akustično zaprti in zatesnit!
- pozicije vrtnih instalacij pred vgradnjo usklediti z arhitektom!
- na vsa neskladja nujno pravočasno opozoriti in konzultirati odgovorne projektanter!

legenda oplsov v rezi – višinske kote konstruktivnih elementov:

ZKN	zgornja kota AB nosilca
SKN	spodnja kota AB nosilca
ZKP	zgornja kota preboja
SKP	spodnja kota preboja

OPOMBA:

Rdeče v načrtu arhitekture so glavne mere, po katerih se objekt izvaja. V primeru kakršnihkoli neskladij vrstih načrtov instalacij ali s tem nizanim tasoj obvestiti odgovornega vodjo projekta ter izvedbo skladiti z arhitektom in ostalimi projektanti!

celota
gabarit
osi
spodnja cona etaže
zgornja cona etaže
AB konstrukcija
prva notranja kota

prva notranja kota
AB konstrukcija
fasada
osi
celota

preboj v pošenini- dim 680mm
ZK +3,20 _ SK +2,87
preboj za elektro kabel

BLOK C / TLORIS 1. NADSTROPJA
M 1:50

izhodiščna kota ±0,00= 296.20m.n.m.

LEGENDA

- armiran beton / N1
- toplotna izolacija
- predelne stene
- siporex
- predelne stene
- estrih

bevk perović arhitekti
dunajska 49 / si-1000 ljubljana
t+38612417630 / f+38612417637
info@bevkperovic.com / www.bevkperovic.com

Naziv objekta	3 večstanovanjski objekti v delu območja urejanja VS 91 Dolgi most Prostorska enota PE 2
Ime ali naziv investitorja	Javni stanovanjski sklad Mestne občine Ljubljana Zamikova 3, 1000 Ljubljana
Številka projekta	0808
Vrsta projekta	novogradnja
Vrsta načrta	PZI
Vsebina risbe	objekt C - tloris 1. nadstropja
Merilo	1:50
Odgovorni projektant	Matija Bevk, u.d.i.a.
Identifikacijska številka	A-1151
Odgovorni vodja projekta	Matija Bevk, u.d.i.a.
Identifikacijska številka	A-1151
Projektanti	Matija Bevk, u.d.i.a. Vasa JPerović, MaBiK Davorin Počivašek u.d.i.a. Christophe Rios, d.p.k.g.
Številka risbe	12
Datum izdelave risbe	junij 2014
Datum spremembe risbe	

© bevk perović arhitekti, projektiranje, d.o.o.; Dunajska 49, 1000 Ljubljana - uporaba dela projekta ali celote samo s pisnim soglasjem avtorjev

NAVODILA / OPOMBE:

- vse višinske kote so relativne glede na izhodiščno ±0,00=**296,20** m.n.v.
- pri izvedbi obvezno skupaj gledati PZI projekta arhitekture, gradbenih konstrukcij, strojnih instalacij, elektro instalacij, ter vse pričičkone sheme in detajli!
- vse mere kontrolirati na licu mesta, vsa neskladja provočasno usklediti z arhitektom in ostalimi projektanti!
- ev. napake pri vtičnih betonih ne pobrisi z mlatu, ampak o postopku poprosvi konzultirati arhitekta!
- za izvajanje fakov obvezno gledati sestave fakov in tehnične popise
- pred izvedbo kemične piččiče obvezno preveriti vse detajle izvedbe hidroizolacije pod objektom
- izvedba oken in vrat je prikazana v posebnih shemah
- za vse vidne izvedbe, detajle, barve in materiale je potrebno predložiti vzorec v potrditev arhitektu!
- pred izvedbo prebojev v betonih se instalacij mojno preveriti skladnost vseh projektov instalacij, gradbenih konstrukcij in arhitekture, v primeru morebitnih neskladij pred izvedbo obvestiti arhitekta in odgovorna projektanta!
- izvedba prebojev v betonih:
  - do Ø100mm se vrtajo, vrtine v nosilce preverti pri odgovornemu projektantu gradbenih konst.
  - vse nad Ø 100mm so vtisnih/dimenzioniranih
  - predboje manjših premerov, kot npr. cevi hlajenja, ogrevanja, obvezno izvajati po projektih instalacij!
  - oznake prebojev P-dim,120x40 (dim.debline x višina) v cm!
  - vse morebitne neskončane preboje v betonih ustrezno zožamo in akustično zapreti in zatesniti
- pozicije vtičnih instalacij pred vgradnjo uskladiti z arhitektom!
- na vsa neskladja nujno pravočasno opozoriti in konzultirati odgovorne projektante!

legenda oznak v nizu + višinske kote konstruktivnih elementov:

ZKN	zgornja kota AB nosilca
SKN	spodnja kota AB nosilca
ZKP	zgornja kota preboja
SKP	spodnja kota preboja

OPOMBA:

Risbe v načrtu arhitekture so glavne risbe, po katerih se objekt izvaja. V primeru kakršnihkoli neskladij (vidiih načrtov instalacij ali s tem nizanih tasa) obvestiti odgovornega vodjo projekta ter izvedbo skladiti z arhitektom in ostalimi projektanti!

BLOK C / TLORIS 2. NADSTROPJA
M 1:50 (I)

izhodiščna kota ±0,00= 296,20m.n.m.

LEGENDA

- armiran beton / N1
- toplotna izolacija
- predelne stene
- siporex
- predelne stene
- estrih

bevk perović arhitekti
Dunajska 49 / si-1000 ljubljana
t+38612417630 / f+38612417637
info@bevkperovic.com / www.bevkperovic.com

Naziv objekta	3 večstanovanjski objekti v delu območja urejanja VS 61 Dolgi most Predmestna enota PE 2
Ime ali naziv investitorja	Javni stanovanjski sklad Mestne občine Ljubljana Zamikova 3, 1000 Ljubljana
Številka projekta	0908
Vrsta projekta	novogradnja
Vrsta načrta	PZI
Vsebina risbe	objekt C - tloris 2. nadstropja
Merilo	1:50
Odgovorni projektant	Matija Bevk, u.d.i.a.
Identifikacijska številka	A-1151
Odgovorni vodja projekta	Matija Bevk, u.d.i.a.
Identifikacijska številka	A-1151
Projektanti	Matija Bevk, u.d.i.a. Vasa J.Perović, MaBiH Davorin Počivašek u.d.i.a. Christophe Rios, d.p.l.g.
Številka risbe	13
Datum izdaje/ene risbe	junij 2014
Datum spremembe risbe	

© bevk perović arhitekti, projektiranje, d.o.o.; Dunajska 49, 1000 Ljubljana - uporaba dela projekta ali celote samo s pisnim soglasjem avtorjev

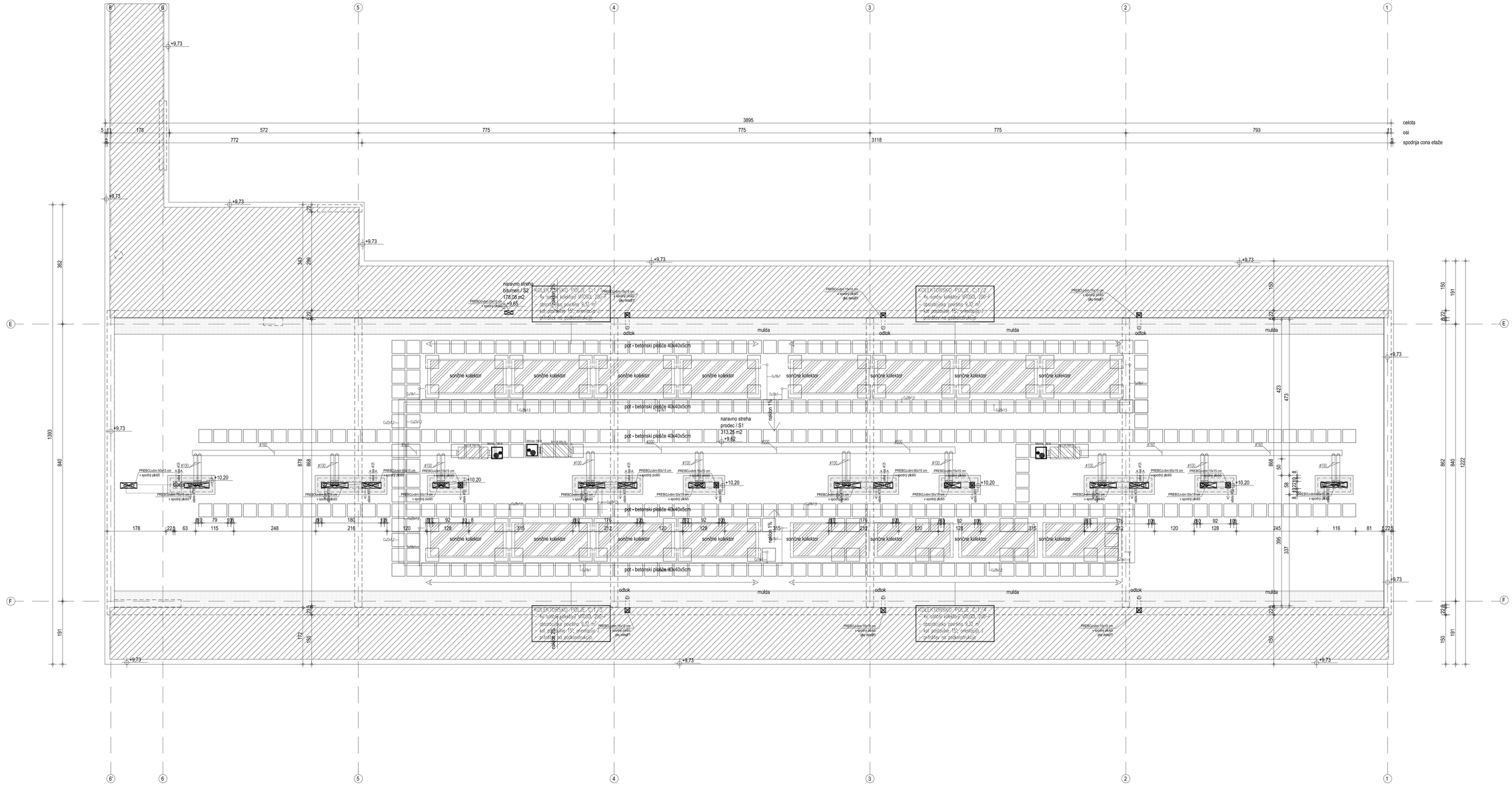

NAVODILA / OPOMBE:

- vse višinske kote so relativne glede na izhodiščno ±0,00=**296,20** m.n.v.
- pri izvedbi obvezno skupaj gledati PZI projekta arhitekture, gradbenih konstrukcij, strojnih instalacij, elektro instalacij, ter vse pričičkme sheme in detajle!
- vse mere kontrolirati na licu mesta, vsa neskladja prevideno usklediti z arhitektom in ostalimi projektanti!
- ev. napake pri vlivih betonih ne pobrisi z malto, ampak o postopku popravila konzultiraj arhitekta!
- za izvajanje takov obvezno gledati sestave takov in tehnične popise
- pred izvedbo kemijske pločče obvezno preveriti vse detajle izvedbe hidroizolacije pod objektom
- izvedba oken in vrat je prikazana v posebnih shemah
- za vse vidne izvedbe, detajle, barve in materiale je potrebno predložiti vzorec v potrditev arhitektu!
- pred izvedbo prebojev v betonih ter instalacij mojno preveriti skladnost med projektno instalacijo in gradbenimi konstrukcij in arhitekture, v primeru morebitnih neskladij pred izvedbo obvezno arhitekta in odgovorna projektanta!
- izvedba prebojev v betonih
  - do Ø100mm se vtisjo, vrtanje v naslov preverti pri odgovornemu projektantu gradbenih konst.
  - več kot Ø 100mm so vtisani/dimenzionirani
  - predvoje manjših premerov, kot npr. cevi fäljenja, ogrevanja, obvezno izvajati po projektih instalacij!
  - oznake prebojev P-dim,120x40 (dim,dolžina x višina) v cm!
  - vse morebitne neskončkane prebuje v betonih ustrezno požarno in akustično zapreti in zatesniti
- pozicije vtičnih instalacij pred vgradnjo usklediti z arhitektom!
- na vsa neskladja nujno pravočasno opozoriti in konzultirati odgovorne projektante!

legenda opisov v risbi - višinske kote konstruktivnih elementov:

ZKN	zgornja kota AB nosilca
SKN	spodnja kota AB nosilca
ZKP	zgornja kota preboja
SKP	spodnja kota preboja

OPOMBA:

Risbe v načtu arhitekture so glavne risbe, po katerih se objekt izvaja. V primeru kakršnihkoli neskladij vrstah načrtov instalacij ali s tem risbami tesa obvestiti odgovornega vodju projekta ter izvedbo skladiti z arhitektom in ostalimi projektanti!

BLOK C / TLORIS STREHE
M 1:50

izhodiščna kota ±0,00= 296,20m.n.m.

LEGENDA

- armiran beton / N1
- toplotna izolacija
- predelne stene
- siporex
- predelne stene
- estrih

bevk perović arhitekti
Dunajska 49 / si-1000 ljubljana
t+38612417630 / f+38612417637
info@bevkperovic.com / www.bevkperovic.com

Naziv objekta	3 večstanovanjski objekti v delu območja urejanja VS 61 Dolgi most Prestolnica enota PE 2
Ime ali naziv investitorja	Javni stanovanjski sklad Mestne občine Ljubljana Zamikova 3, 1000 Ljubljana
Številka projekta	0909
Vrsta projekta	novogradnja
Vrsta načrta	PZI
Vsebina risbe	objekt C - toris strehe
Merilo	1:50
Odgovorni projektant	Matija Bevk, u.d.i.a.
Identifikacijska številka	A-1151
Odgovorni vodja projekta	Matija Bevk, u.d.i.a.
Identifikacijska številka	A-1151
Projektanti	Matija Bevk, u.d.i.a. Vasa J.Perović, MaBiA Dacom Počkaiak u.d.i.a. Cmstvorne Rss, d.d.g.
Številka risbe	14
Datum izdelave risbe	junij 2014
Datum spremembe risbe	

© bevk perović arhitekti, projektiranje, d.o.o.; Dunajska 49, 1000 Ljubljana - uporaba dela projekta ali celote samo s pisnim soglasjem avtorjev

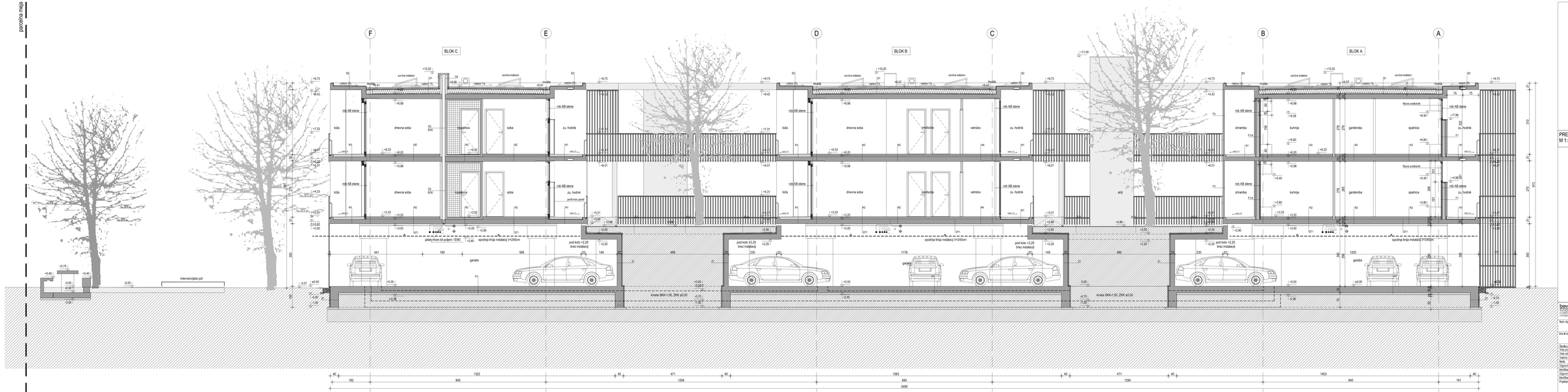

PREREZ A-A
M 1:50

ohodišča kota ±0.00= 296.20m.n.m.

bevk perović arhitekti
Ljubljana 1000 Ljubljana
Dunajska 160 Ljubljana
t+386 (2)4778 20 / f+386 (2)4778 27
info@bevkperovic.com / www.bevkperovic.com

Naziv objekta	2 nebotnoverjeni objekt + kolo obrnjeny objekt 1 (1 Dolgi most Prostorna enota PE 2
Ime ali naziv investitorja	Javni stanovanjski sklad Mestne občine Ljubljana Zamkova 1, 1000 Ljubljana
Šifra projekta	0000
Ime projekta	Novogradnja
Vrsta vodila	KS
Vodilna inže	prerez A-A
Merilo	1:50
Odgovorni projektant	Matija Bevk, s.d.a.
Identifikacijska številka	A-1101
Odgovorni vodja projekta	Matija Bevk, s.d.a.
Identifikacijska številka	A-1101
Projektant	Matija Bevk, s.d.a. Vasa Jovanović, Matijek Zaveznik Pokrajeski s.d.a. Christophe Rau, G.d.j.s.
Številka inže	15
Datum izdelave inže	jan.2014
Datum spremembe inže	

© bevk perović arhitekti, projektiranje, d.o.o., Dunajska 160, 1000 Ljubljana - uporaba delo projekta ali vsebe samo s pisnim soglasjem avtorjev

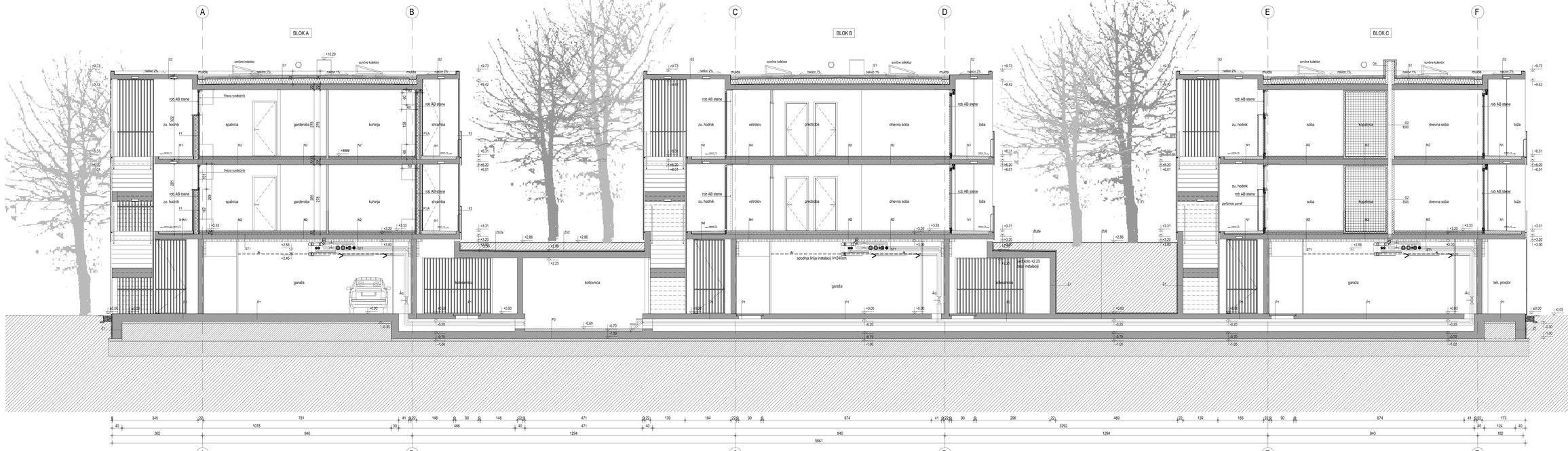

PREREZ B-B
M 1:50

izhodiščna kota ±0.00= 296.20m.n.m.

bevk perović arhitekti
Dunajska 49 / si-1000 Ljubljana
t +386 (0)1 426 00 00 / f +386 (0)1 426 00 01
info@bevkperovic.com / www.bevkperovic.com

Naziv objekta	3-večstanovanjski objekt v sklopu stanovanjske soseske ID 631 Zalog most Podrobna raba PC2
Ime ali naziv investitorja	Javni stanovanjski sklad Mestne občine Ljubljana Zemljiška 3, 1000 Ljubljana
Številka projekta	0918
Vrsta projekta	novogradnja
Vrsta načrta	PZI
Številka načrta	prerez B-B
Merilo	M 1:50
Odgovorni projektant	Matja Bevk, u.d.i.a.
Identifikacijska številka	A-1151
Odgovorni vodja projekta	Matja Bevk, u.d.i.a.
Identifikacijska številka	A-1151
Projektanti	Matja Bevk, u.d.i.a. Vesa Lihovnik, IngGrA Davorin Pučnik, u.d.i.a. Christophe Rau, d.a.D.g.
Številka načrta	16
Datum izdelave načrta	julij 2014
Datum spremembe načrta	

© bevk perović arhitekti, projektiranje, d.o.o., Dunajska 49, 1000 Ljubljana – uporaba dela projekta ali celote samo s pisnim soglasjem avtorjev

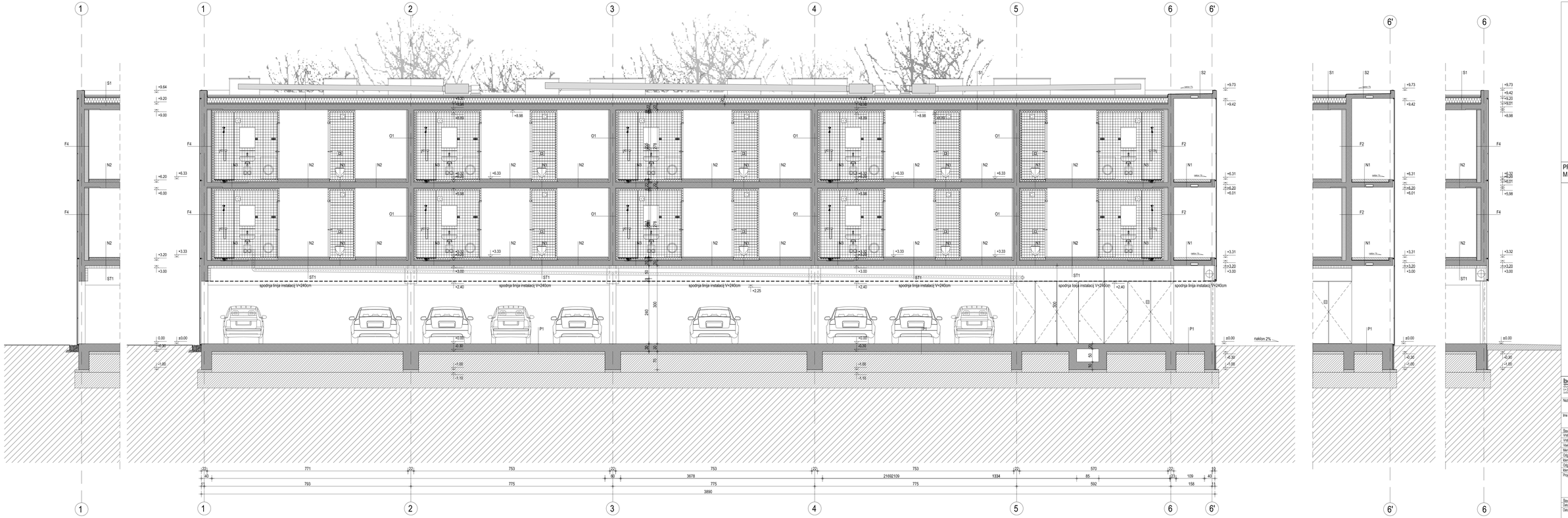

PREREZ C-C
M 1:50

izhodišćna kota ±0.00= 296.20m.n.m.

bevk perović arhitekti
Dunajska 49 / 1-1000 Ljubljana
t+386124176 30 / f+386124176 37
info@bevkperovic.com / www.bevkperovic.com

Naziv objekta	3 večstanovanjski objekt v dvě. dimnožu vrejenja VS 6/1 Dolgi most Prostorska enota PE 2
Ime ali naziv investitorja	Javni stanovanjski sklad Mestne občine Ljubljana Zamkova 3, 1000 Ljubljana
Številka projekta	0918
Vrsta projekta	novogradnja
Vrsta načrta	PZI
Vsebina naziv	prerez C-C
Merilo	1:50
Odgovorni projektant	Matija Bevk, u.d.i.a.
Identifikacijska številka	A-1151
Odgovorni vodja projekta	Matija Bevk, u.d.i.a.
Identifikacijska številka	A-1151
Projektanti	Matija Bevk, u.d.i.a. Vasa J.Perović, MaBiK Dasom Počivalek, u.d.i.a. Christophe Ries, d.p.l.g.
Številka naziv	17
Datum izdelave naziv	junij 2014
Datum spremembe naziv	

© bevk perović arhitekti, projektiranje, d.o.o., Dunajska 49, 1000 Ljubljana - uporaba dela projekta ali celote samo s pisnim soglasjem avtorjev

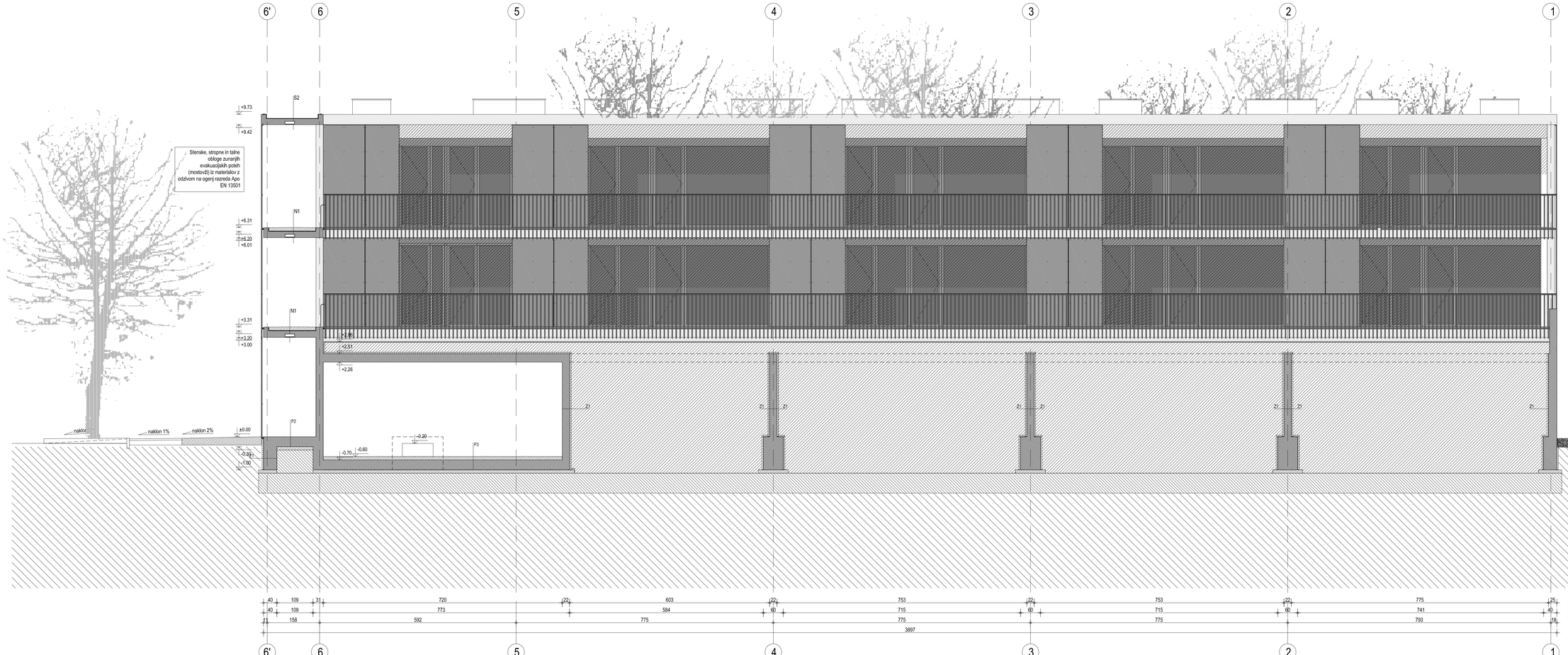

PREREZ D-D
M 1:50

izhodišćna kota ±0.00= 296.20m.n.m.

bevk perović arhitekti
dunajska 49 / sl-1000 ljubljana
t+386/12417630 / f+386/12417637
info@bevkperovic.com / www.bevkperovic.com

Nazivi objekta	3 vedstanovanjski objekti s delu obnočja urejanja VS 6/1 Dolgi most Prostorska enota PE 2
Ime ali nazivi investitorja	Javni stanovanjski sklad Mestne občine Ljubljana Zamkova 3, 1000 Ljubljana
Številka projekta	09/08
Vrsta projekta	novogradnja
Vrsta načrta	PZI
Vsebina risbe	prerez D-D
Merilo	1:50
Odgovorni projektant	Matija Bevk, u.d.i.a.
Identifikacijska številka	A-1151
Odgovorni vodja projekta	Matija Bevk, u.d.i.a.
Identifikacijska številka	A-1151
Projektanti	Matija Bevk, u.d.i.a. Vasa J.Perović, MaBIA Davorin Počivalek u.d.i.a. Christophe Ries, d.p.l.g.
Številka risbe	18
Datum izdelave risbe	jun| 2014
Datum spremembe risbe	

© bevk perović arhitekti, projektiranje, d.o.o.; Dunajska 49, 1000 Ljubljana - uporaba dela projekta ali celote samo s pisnim soglasjem avtorjev



PREREZ E-E
M 1:50

izhodišćna kota ±0.00= 296.20m.n.m.

bevk perović arhitekti
dunajska 49 / si-1000 ljubljana
t+386124175630 / f+386124175637
info@bevkperovic.com / www.bevkperovic.com

Naziv objekta	3 večstanovanjski objekti v delu obrtnega vrtajnja VS 61 Dolgi most Prostorska enota PE 2
Ime ali naziv investitorja	Javni stanovanjski sklad Mestne občine Ljubljana Zaměkova 3, 1000 Ljubljana
Številka projekta	09/08
Vrsta projekta	novogradnja
Vrsta načrta	P23
Vsebina risbe	prerez E-E
Mešlo	1:50
Odgovorni projektant	Matija Bevk, u.d.i.a.
Identifikacijska številka	A-1151
Odgovorni vodja projekta	Matija Bevk, u.d.i.a.
Identifikacijska številka	A-1151
Projektanti	Matija Bevk, u.d.i.a. Vasa J.Perović, MaBiA Dasolin Pročnalek u.d.i.a. Christophe Rios, d.p.i.g.
Številka risbe	19
Datum izdelave risbe	juni 2014
Datum spremembe risbe	

© bevk perović arhitekti, projektiranje, d.o.o.; Dunajska 49, 1000 Ljubljana - uporaba delja projekta ali celote samo s pisnim soglasjem avtorjev

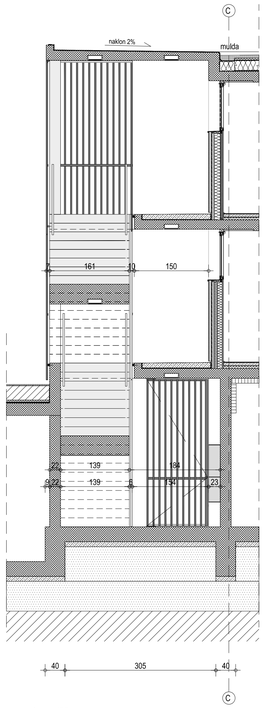

prerez / stopnišče

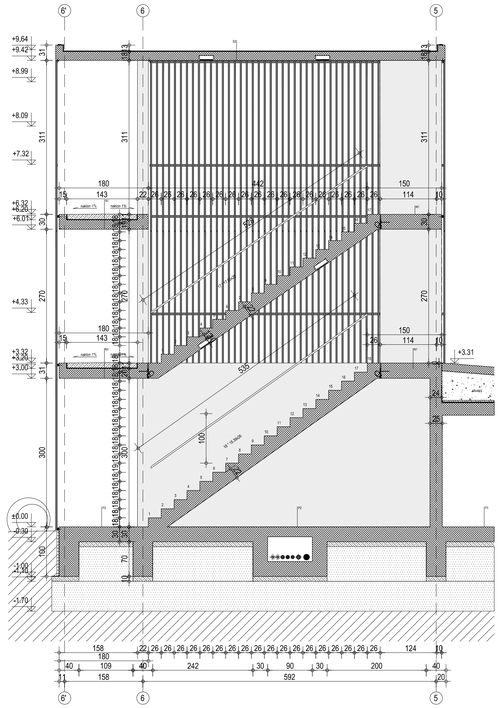

prerez / stopnišče

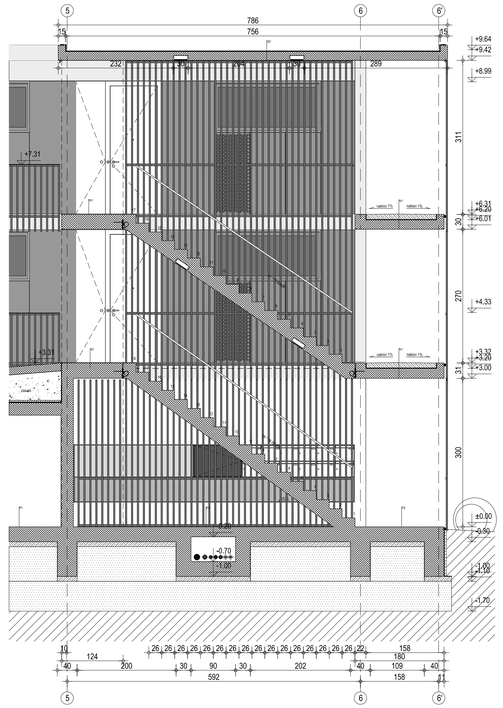

prerez / stopnišče

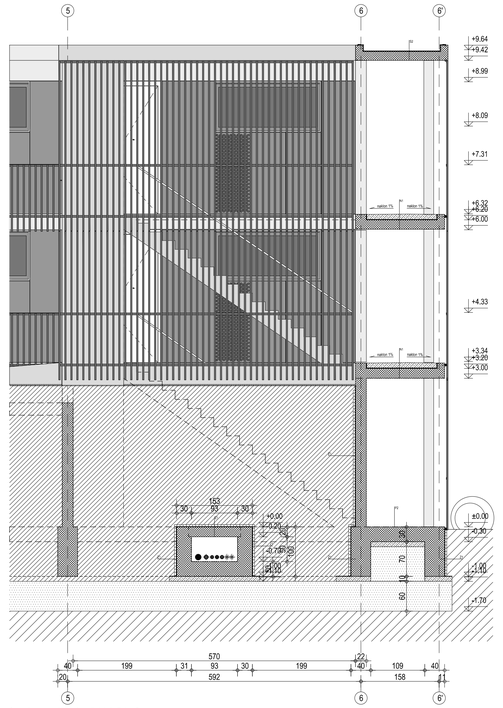

fasada stopnišče / atrij, blok B in C

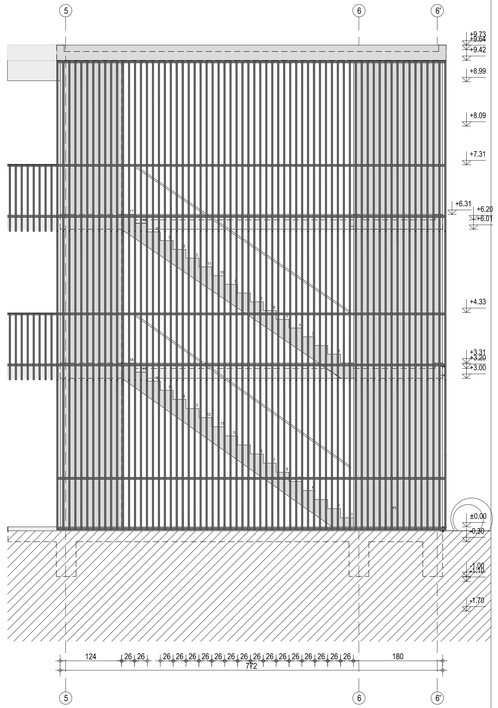

fasada stopnišče, blok A

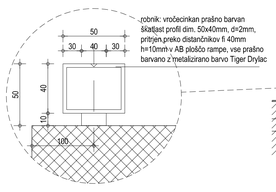

klančina - jeklen profil _ M 1:2

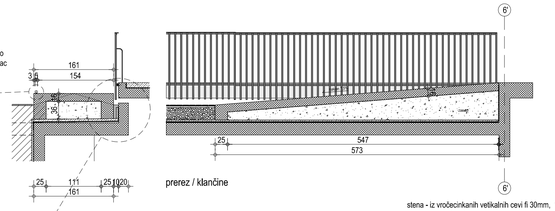

prerez / klančine

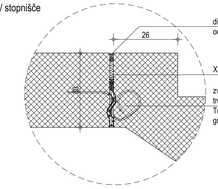

stopnišče - tronsola _ M 1:10

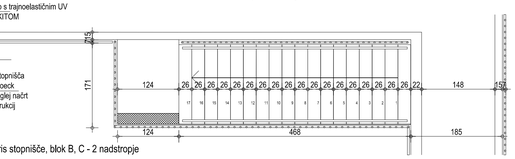

tloris stopnišče, blok B, C - 2 nadstropje

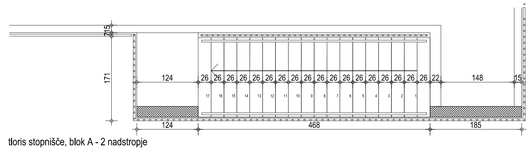

tloris stopnišče, blok A - 2 nadstropje

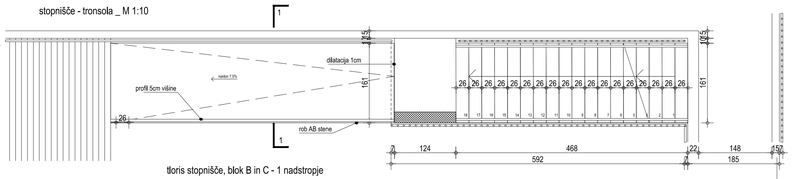

tloris stopnišče, blok B in C - 1 nadstropje

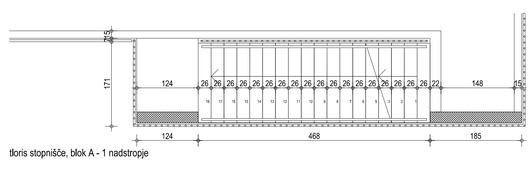

tloris stopnišče, blok A - 1 nadstropje

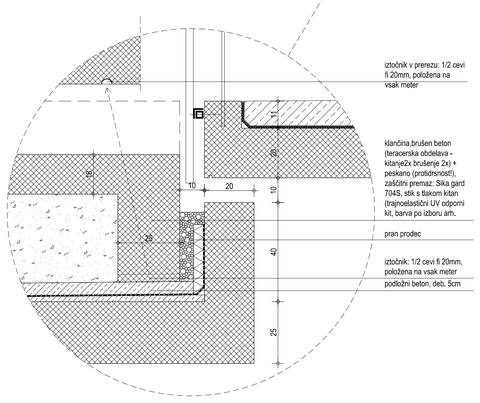

klančina - detajl _ M 1:10

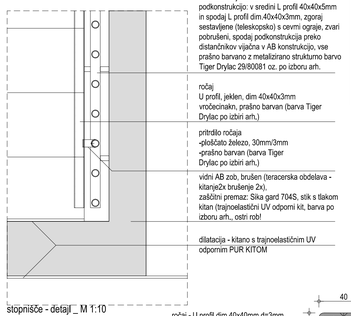

stopnišče - detajl _ M 1:10

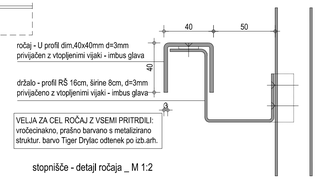

stopnišče - detajl ročaja _ M 1:2

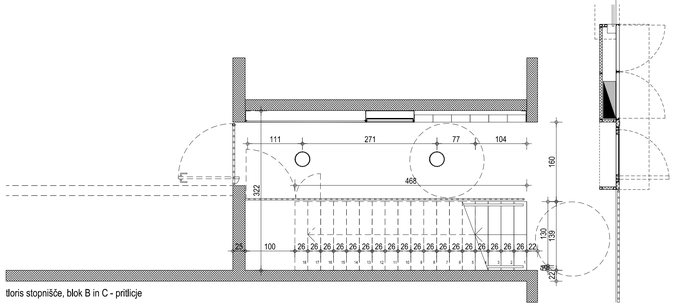

tloris stopnišče, blok B in C - pritlicje

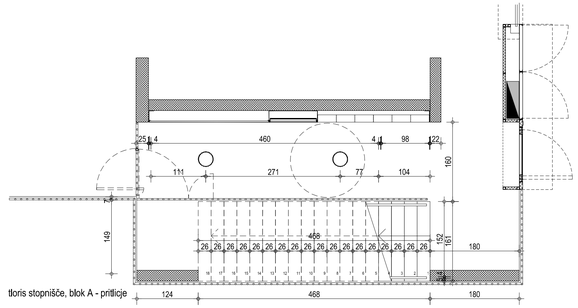

tloris stopnišče, blok A - pritlicje

PREREZ STOPNIŠČE - blok A, B, C
M 1:50

izhodiščna kota ±0.00= 296.20m.n.m.

bevk.perović arhitekti
Dunajska 49 / si-1000 ljubljana
t+386124176301 / f+38612417637
info@bevkperovic.com / www.bevkperovic.com

Naziv objekta	3 večstanovanjski objekti v delu območja urejanja VS 6/1 Dolgi most Prostorska enota PE 2
Ime ali naziv investitorja	Javni stanovanjski sklad Mestne občine Ljubljana Zemljkova 3, 1000 Ljubljana
Številka projekta	0908
Vrsta projekta	novogradnja
Vrsta načrta	PZI
Vsebina risbe	prerez stopnišče blok A, B, C
Merilo	1:50
Odgovorni projektant	Matija Bevk, u.d.i.a.
Identifikacijska številka	A-1151
Odgovorni vodja projekta	Matija Bevk, u.d.i.a.
Identifikacijska številka	A-1151
Projektanti	Matija Bevk, u.d.i.a. Vasa JPerović, MsBM Davorin Počivašek u.d.i.a. Christorne Rios, d.p.l.g.
Številka risbe	20
Datum izdelave risbe	junij 2014
Datum spremembe risbe	

© bevk perović arhitekti, projektiranje, d.o.o.; Dunajska 49, 1000 Ljubljana - uporaba dela projekta ali celote samo s pisnim soglasjem avtorjev

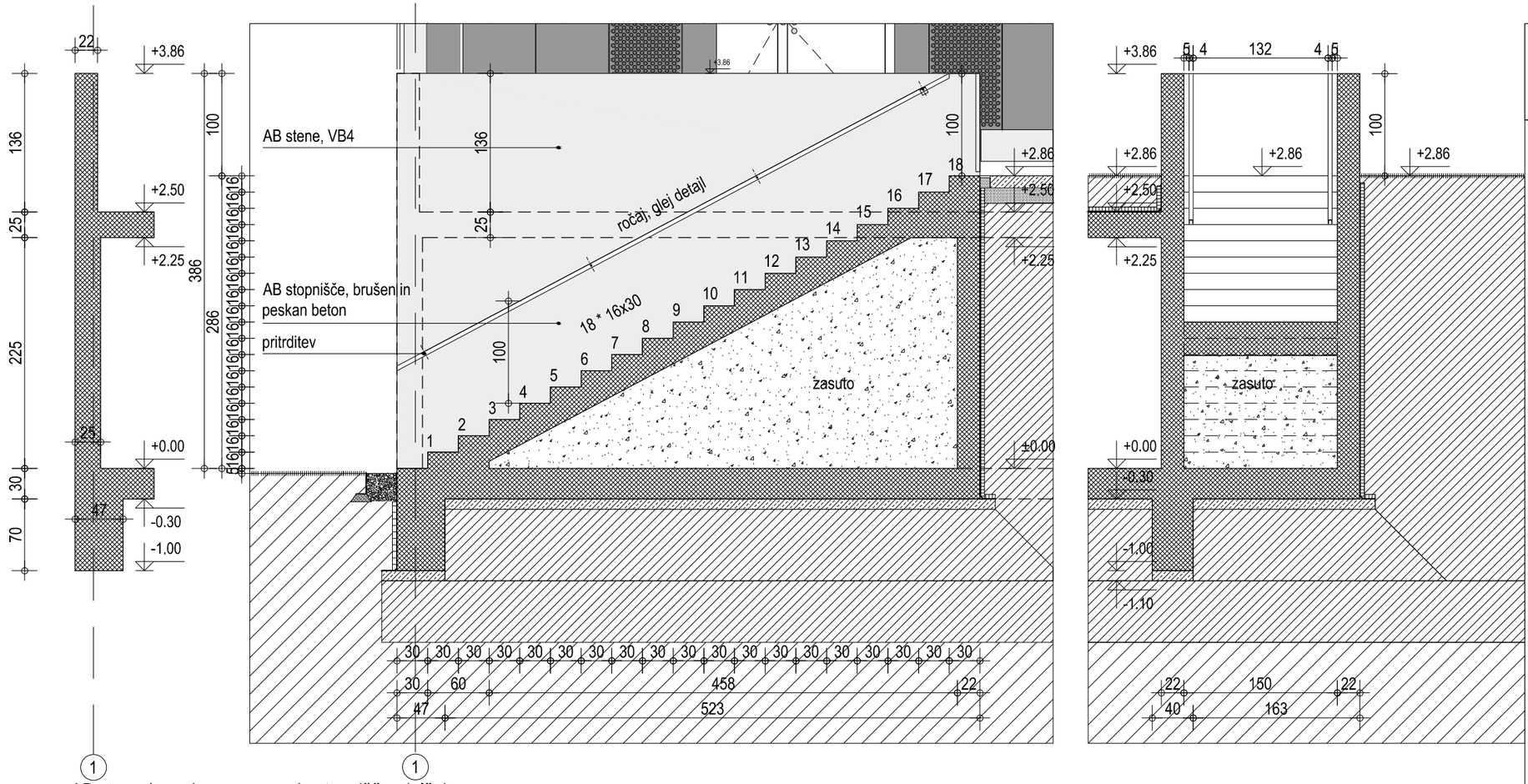

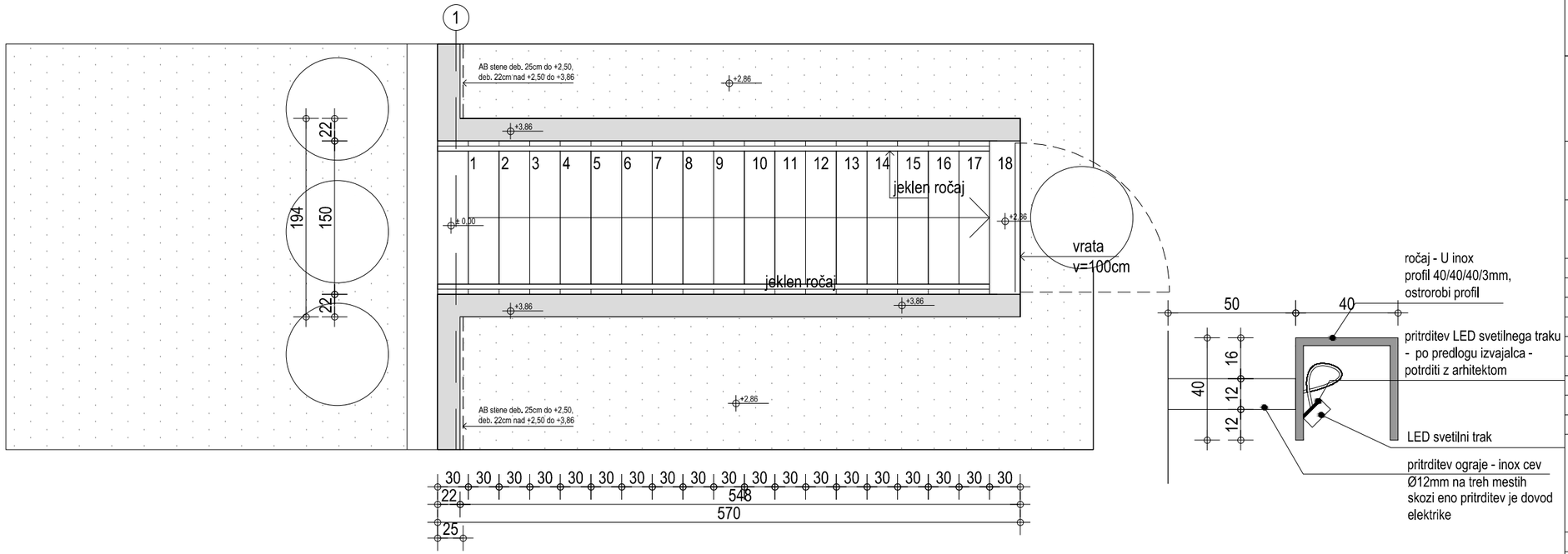

DELNI PREREZ STOPNIŠČE
zunanja ureditev
M 1:50

izhodiščna kota ±0.00= 296.20m.n.m.

bevk perović arhitekti
dunajska 49 / si-1000 ljubljana
t+38612417630 / f+38612417637
info@bevkperovic.com / www.bevkperovic.com

Naziv objekta	3 večstanovanjski objekti v delu območja urejanja VS 6/1 Dolgi most Prostorska enota PE 2
Ime ali naziv investitorja	Javni stanovanjski sklad Mestne občine Ljubljana Zarnikova 3, 1000 Ljubljana
Številka projekta	09/08
Vrsta projekta	novogradnja
Vrsta načrta	PZI
Vsebina risbe	delni prerez stopnišče - zunanja ureditev
Merilo	1:50
Odgovorni projektant	Matija Bevk, u.d.i.a.
Identifikacijska številka	A-1151
Odgovorni vodja projekta	Matija Bevk, u.d.i.a.
Identifikacijska številka	A-1151
Projektanti	Matija Bevk, u.d.i.a. Vasa J.Perović, MaBIA Davorin Počivašek u.d.i.a. Christophe Riss, d.p.l.g.
Številka risbe	21
Datum izdelave risbe	junij 2014
Datum spremembe risbe	

© bevk perović arhitekti, projektiranje, d.o.o.; Dunajska 49, 1000 Ljubljana - uporaba dela projekta ali celote samo s pisnim soglasjem avtorjev

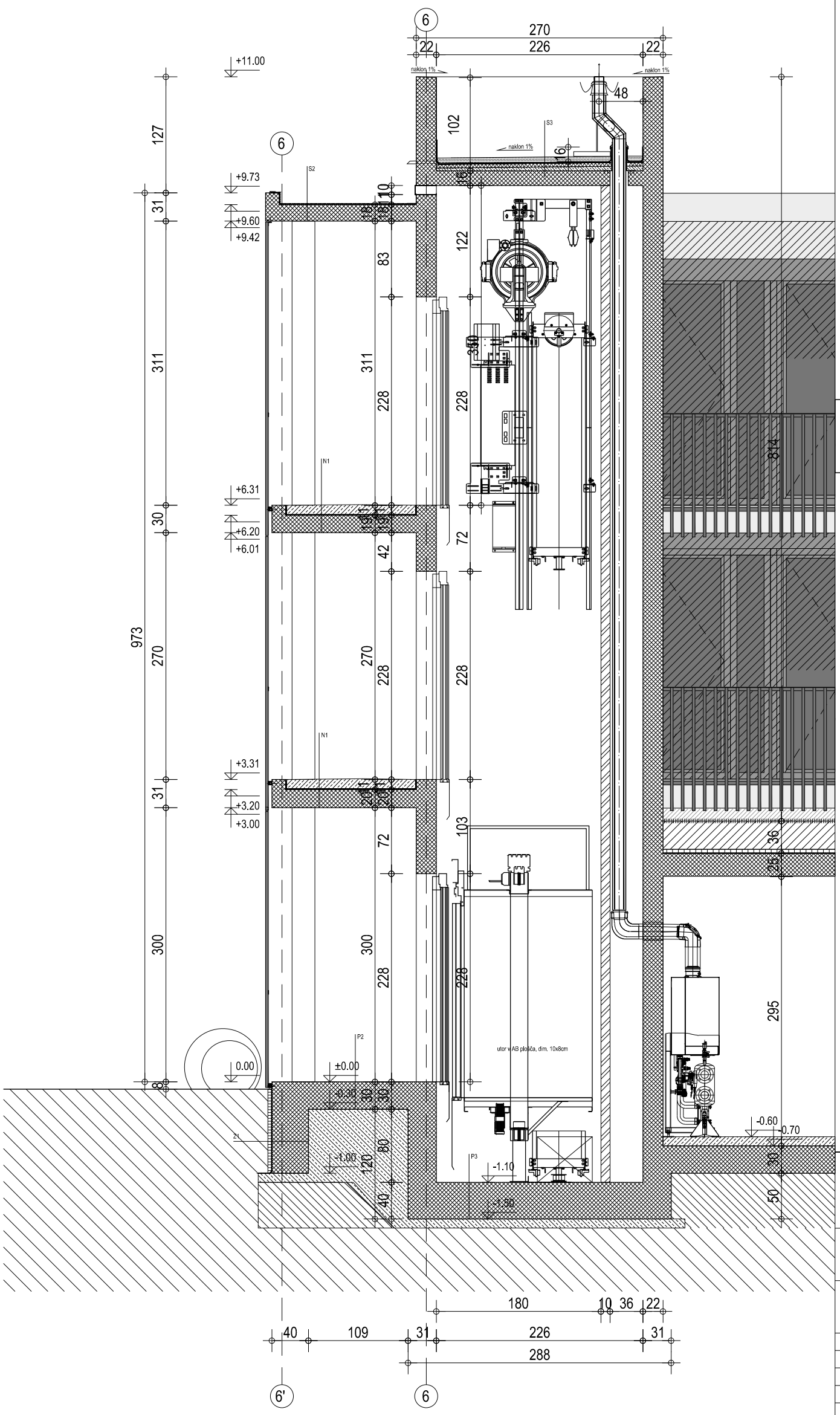

PREREZ DVIGALO
M 1:50

izhodiščna kota ±0.00= 296.20m.n.m.

bevk perović arhitekti
dunajska 49 / si-1000 ljubljana
t+38612417630 / f+38612417637
info@bevkperovic.com / www.bevkperovic.com

Naziv objekta	3 večstanovanjski objekti v delu območja urejanja VS 6/1 Dolgi most Prostorska enota PE 2
Ime ali naziv investitorja	Javni stanovanjski sklad Mestne občine Ljubljana Zarnikova 3, 1000 Ljubljana
Številka projekta	09/08
Vrsta projekta	novogradnja
Vrsta načrta	PZI
Vsebina risbe	delni prerez dvigalo
Merilo	1:50
Odgovorni projektant	Matija Bevk, u.d.i.a.
Identifikacijska številka	A-1151
Odgovorni vodja projekta	Matija Bevk, u.d.i.a.
Identifikacijska številka	A-1151
Projektanti	Matija Bevk, u.d.i.a. Vasa J.Perović, MaBIA Davorin Počivašek u.d.i.a. Christophe Riss, d.p.l.g.
Številka risbe	22
Datum izdelave risbe	junij 2014
Datum spremembe risbe	

© bevk perović arhitekti, projektiranje, d.o.o.; Dunajska 49, 1000 Ljubljana - uporaba dela projekta ali celote samo s pisnim soglasjem avtorjev

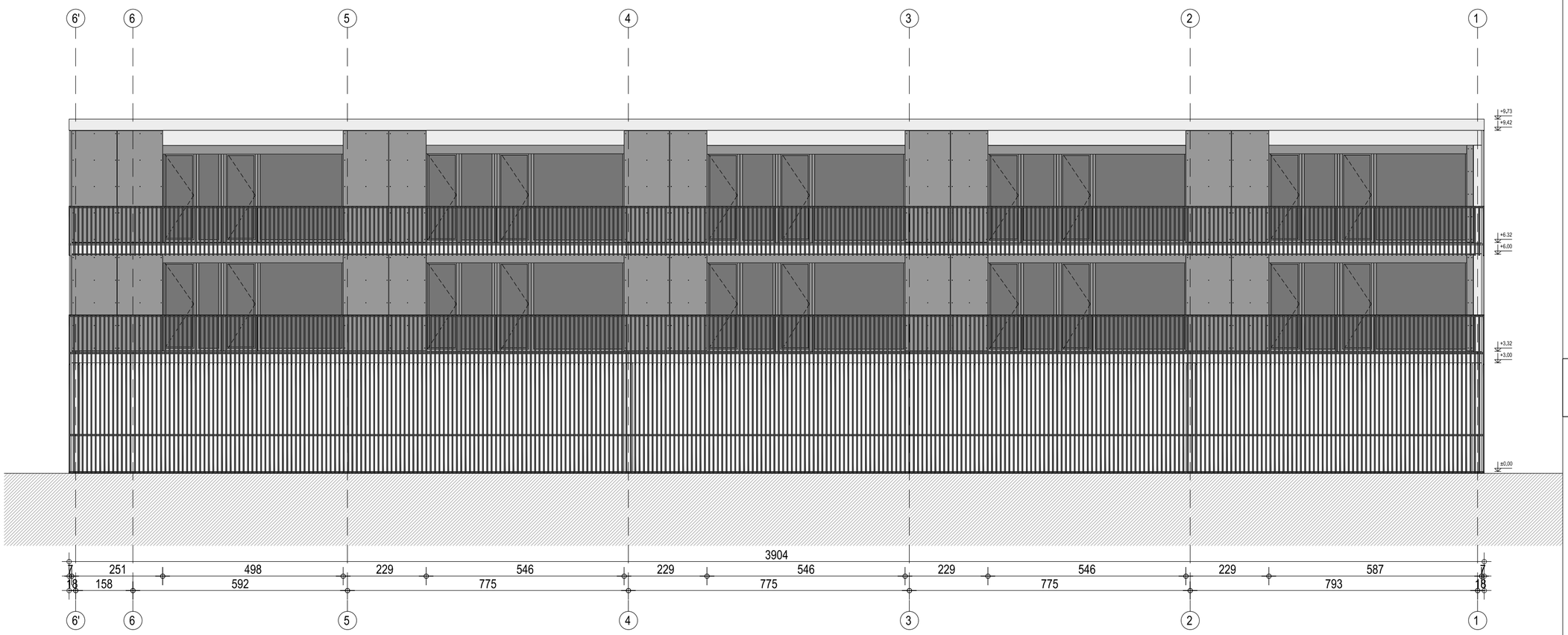

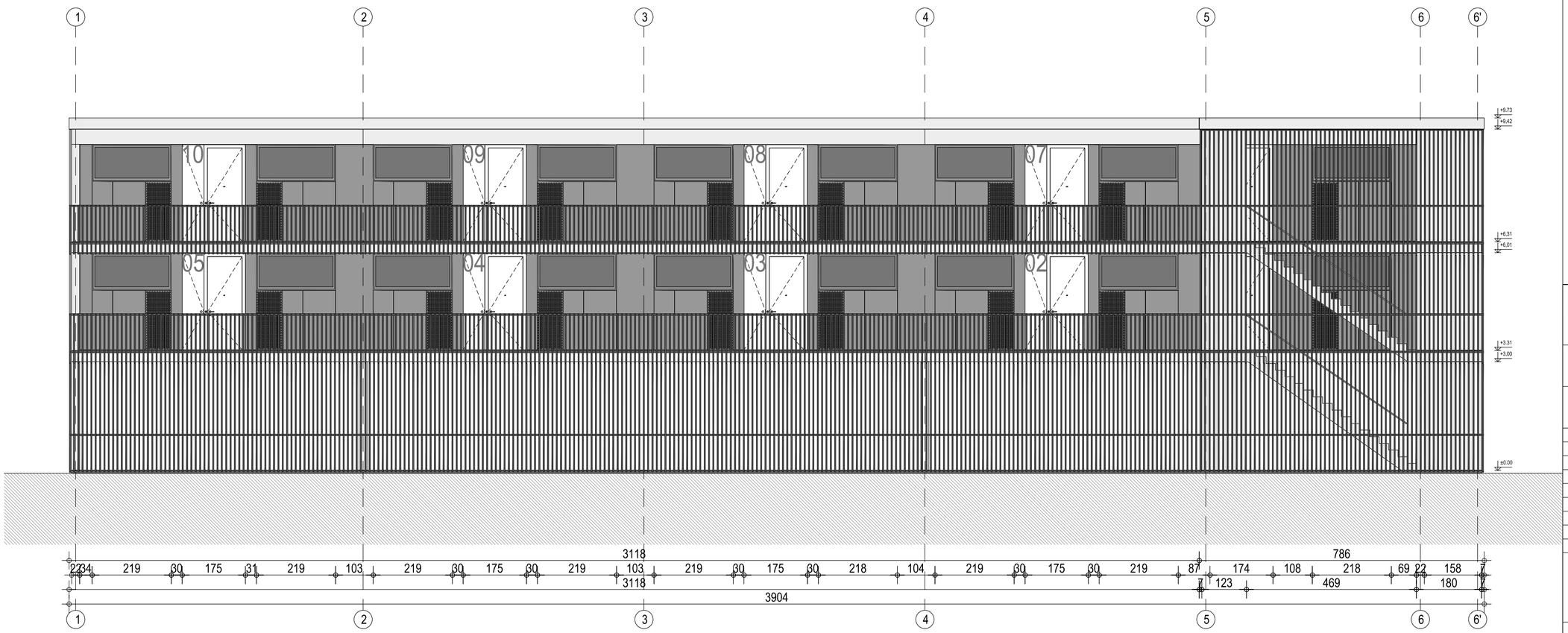

Južna in Severna fasada
M 1:100

izhodiščna kota ±0.00= 296.20m.n.m.

bevk perović arhitekti
dunajska 49 / si-1000 ljubljana
t+38612417630 / f+38612417637
info@bevkperovic.com / www.bevkperovic.com

Naziv objekta	3 večstanovanjski objekti v delu območja urejanja VS 6/1 Dolgi most Prostorska enota PE 2
Ime ali naziv investitorja	Javni stanovanjski sklad Mestne občine Ljubljana Zarnikova 3, 1000 Ljubljana
Številka projekta	09/08
Vrsta projekta	novogradnja
Vrsta načrta	PZI
Vsebina risbe	Južna in Severna fasada
Merilo	1:100
Odgovorni projektant	Matija Bevk, u.d.i.a.
Identifikacijska številka	A-1151
Odgovorni vodja projekta	Matija Bevk, u.d.i.a.
Identifikacijska številka	A-1151
Projektanti	Matija Bevk, u.d.i.a. Vasa J.Perović, MaBIA Davorin Počivašek u.d.i.a. Christophe Riss, d.p.l.g.
Številka risbe	23
Datum izdelave risbe	junij 2014
Datum spremembe risbe	

© bevk perović arhitekti, projektiranje, d.o.o.; Dunajska 49, 1000 Ljubljana - uporaba dela projekta ali celote samo s pisnim soglasjem avtorjev

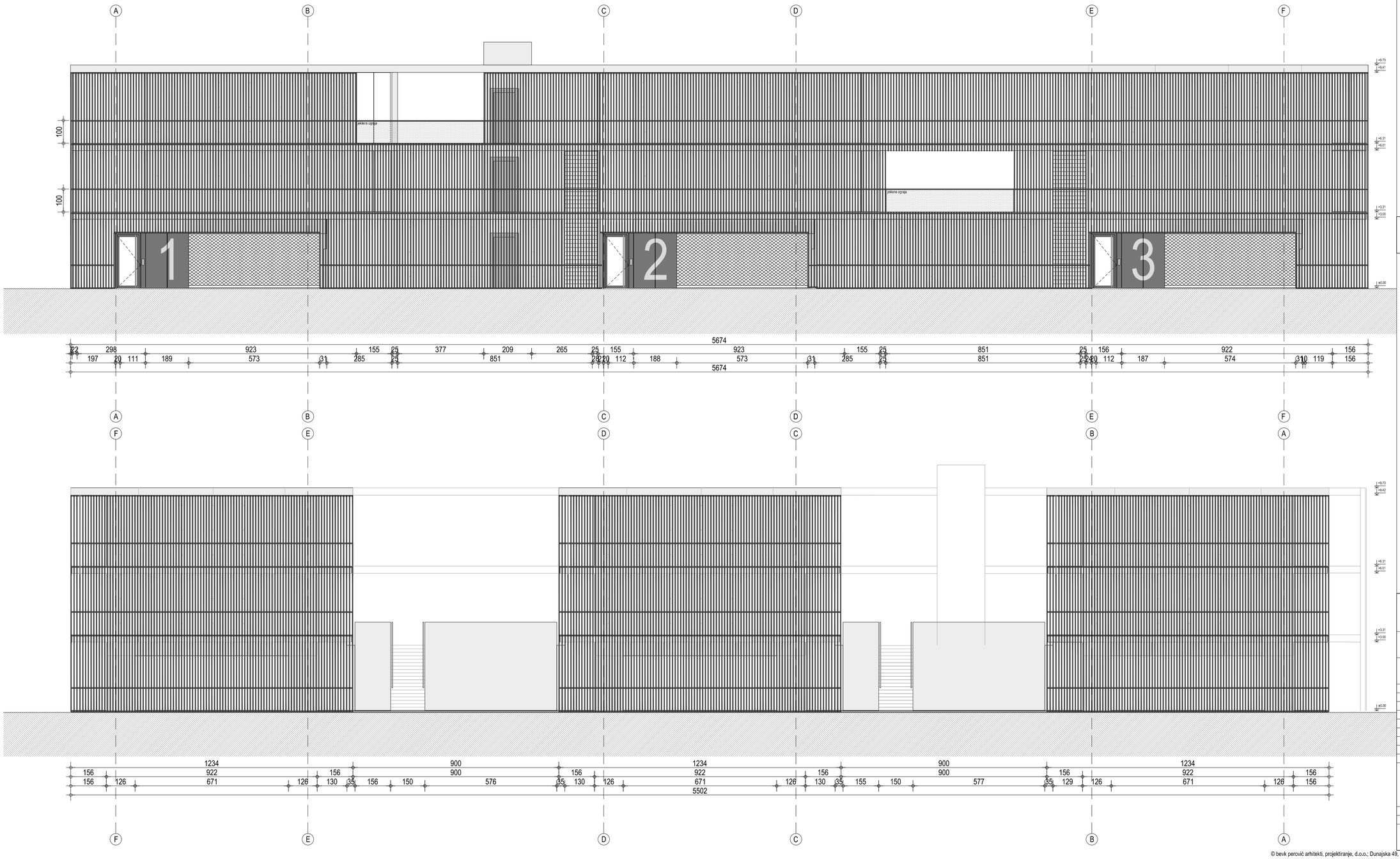

Vzhodna in Zahodna fasada
M 1:100

izhodiščna kota ±0.00= 296.20m.n.m.

bevk perović arhitekti
dunajska 49 / si-1000 ljubljana
t+38612417630 / f+38612417637
info@bevkperovic.com / www.bevkperovic.com

Naziv objekta	3 večstanovanjski objekti v delu območja urejanja VS 6/1 Dolgi most Prostorska enota PE 2
Ime ali naziv investitorja	Javni stanovanjski sklad Mestne občine Ljubljana Zarnikova 3, 1000 Ljubljana
Številka projekta	09/08
Vrsta projekta	novogradnja
Vrsta načrta	PZI
Vsebina risbe	Vzhodna in Zahodna fasada
Merilo	1:100
Odgovorni projektant	Matija Bevk, u.d.i.a.
Identifikacijska številka	A-1151
Odgovorni vodja projekta	Matija Bevk, u.d.i.a.
Identifikacijska številka	A-1151
Projektanti	Matija Bevk, u.d.i.a. Vasa J.Perović, MaSBA Davorin Počivašek u.d.i.a. Christophe Riss, d.p.l.g.
Številka risbe	24
Datum izdelave risbe	junij 2014
Datum spremembe risbe	

© bevk perović arhitekti, projektiranje, d.o.o.; Dunajska 49, 1000 Ljubljana - uporaba dela projekta ali celote samo s pisnim soglasjem avtorjev

SITUACIJA - MIZA IN KLOP
1:25

izhodiščna kota ±0.00= 296.20m.n.m.

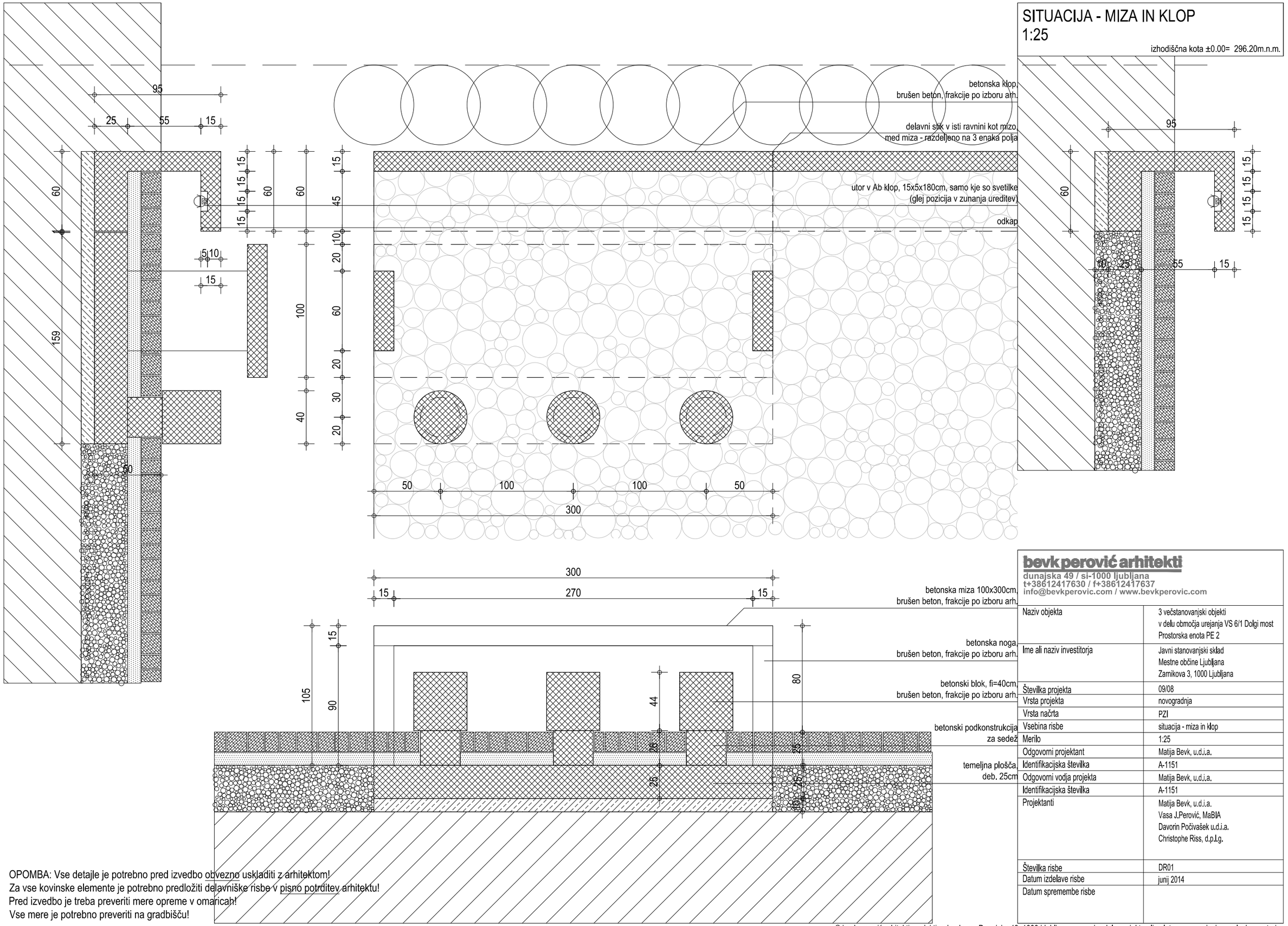

OPOMBA: Vse detajle je potrebno pred izvedbo obvezno uskladiti z arhitektom!
Za vse kovinske elemente je potrebno predložiti delavniške risbe v pisno potrditev arhitektu!
Pred izvedbo je treba preveriti mere opreme v omaricah!
Vse mere je potrebno preveriti na gradbišču!

bevk perović arhitekti
dunajska 49 / si-1000 ljubljana
t+38612417630 / f+38612417637
info@bevkperovic.com / www.bevkperovic.com

Naziv objekta	3 večstanovanjski objekti v delu območja urejanja VS 6/1 Dolgi most Prostorska enota PE 2
Ime ali naziv investitorja	Javni stanovanjski sklad Mestne občine Ljubljana Zarnikova 3, 1000 Ljubljana
Številka projekta	09/08
Vrsta projekta	novogradnja
Vrsta načrta	PZI
Vsebina risbe	situacija - miza in klop
Merilo	1:25
Odgovorni projektant	Matija Bevk, u.d.i.a.
Identifikacijska številka	A-1151
Odgovorni vodja projekta	Matija Bevk, u.d.i.a.
Identifikacijska številka	A-1151
Projektanti	Matija Bevk, u.d.i.a. Vasa J.Perović, MaBIA Davorin Počivašek u.d.i.a. Christophe Riss, d.p.l.g.
Številka risbe	DR01
Datum izdelave risbe	junij 2014
Datum spremembe risbe	

© bevk perović arhitekti, projektiranje, d.o.o.; Dunajska 49, 1000 Ljubljana - uporaba dela projekta ali celote samo s pisnim soglasjem avtorjev

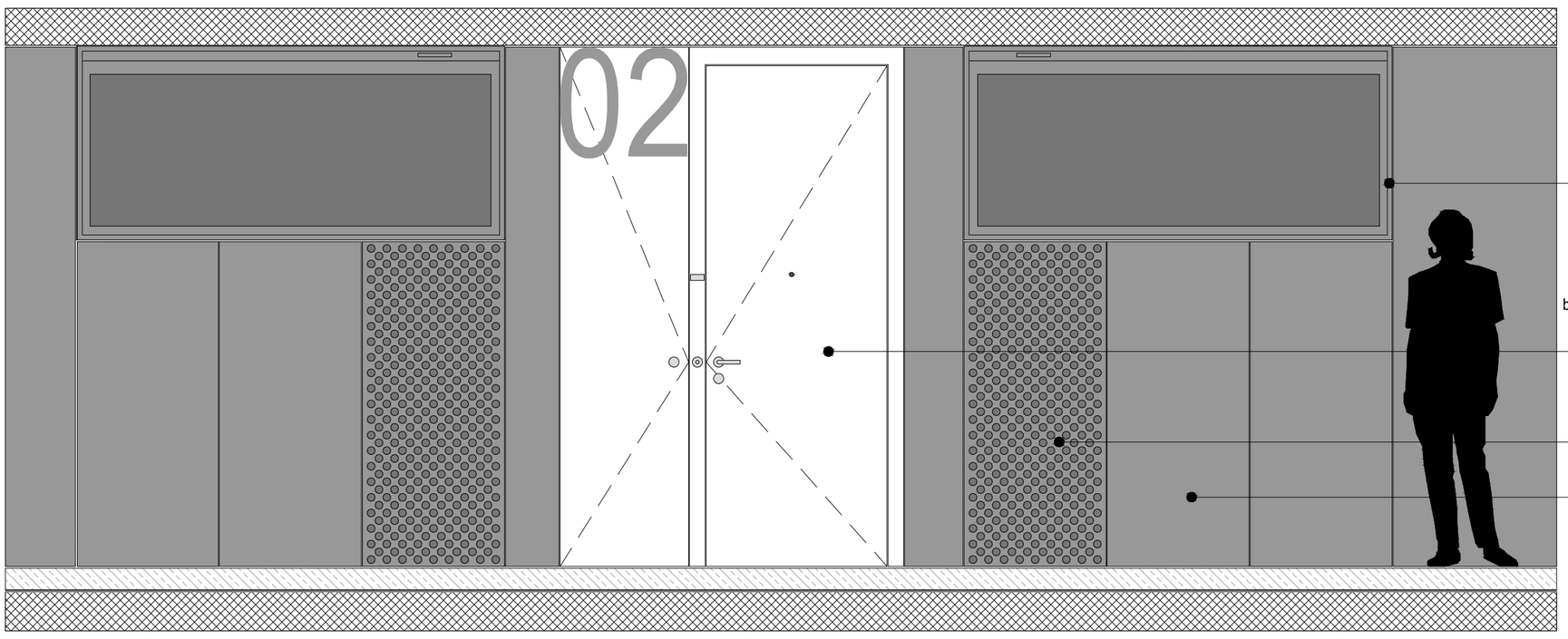

okvir okoli okna - Alu. špaleta, d=2mm, zapigana po detajlu, vročecinkana, prašno barvano z metalizirano strukturno barvo Tiger Drylac po izboru arh., s nevidna pritrditev na Alu.podkonstrukciji

Vhodna vrata v stanovanja V1 / lesena kompozitna vrata v protivlominim nastavki, finalna obdelava MAX funder laminat, barva po izboru arhitekta, podboj in vratno krilo sta poravnana, vrata kot LIP BLED VV78B

perforiran fasada panel, glej detajl

F1

fasada - zunanja stran

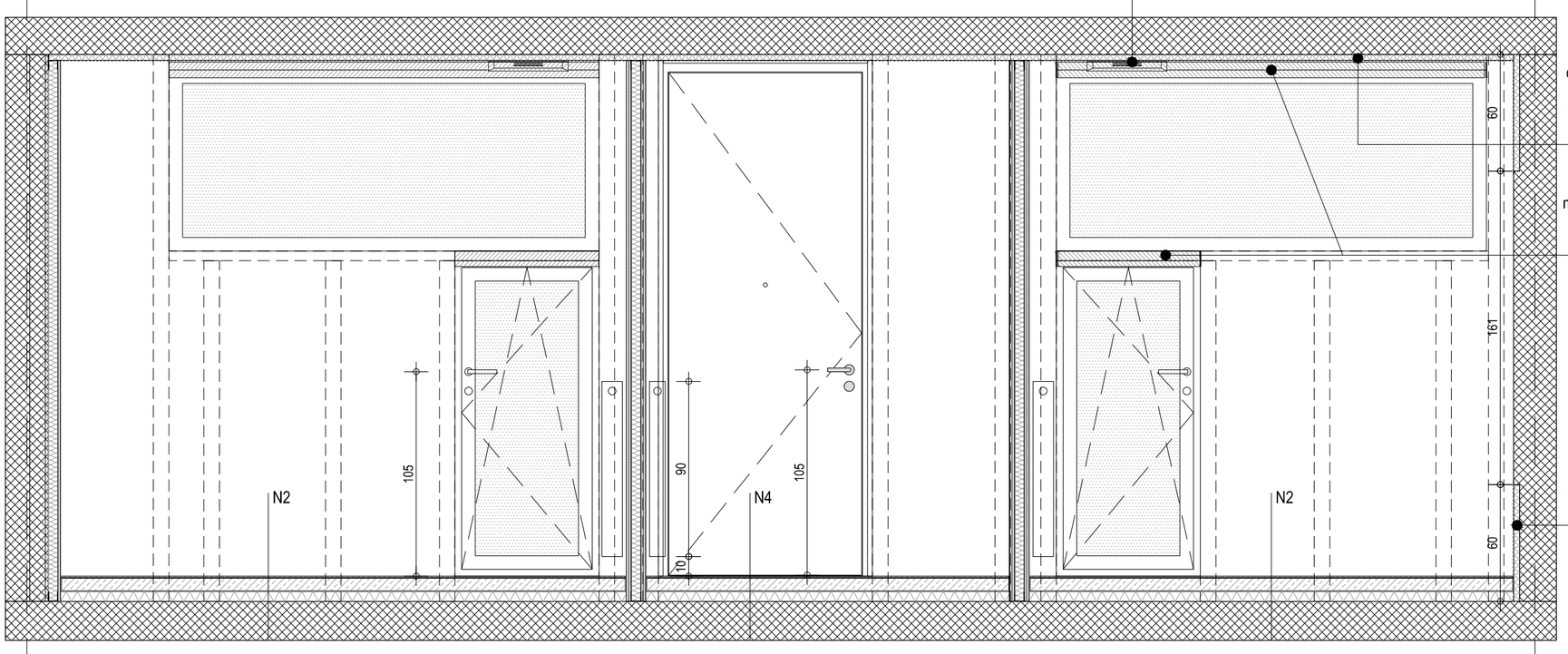

higrosenzibilno prezračevanje

kontrolirani toplotni most: XPS dim. 60x3cm, linijsko po celotni dolžini - glej tloris toplotna izolacija zaščitena s parno zaporo Schlüter® KERDI DS (Sd > 100m) in kitana (pleskarsko obdelano)

notranje tekstilno (black out - 100% zatemnitev) tekstilno senčilo, na rolo, upravljanje s kovinsko vrvico

točkovni kontrolirani toplotni most v AB steni: XPS dim. 60x60x3cm, linijsko po celotni dolžini - glej načrt PZI toplotna izolacija zaščitena s parno zaporo Schlüter® KERDI DS (Sd > 100m) in kitana (pleskarsko obdelano)

Fasada - notranja stran

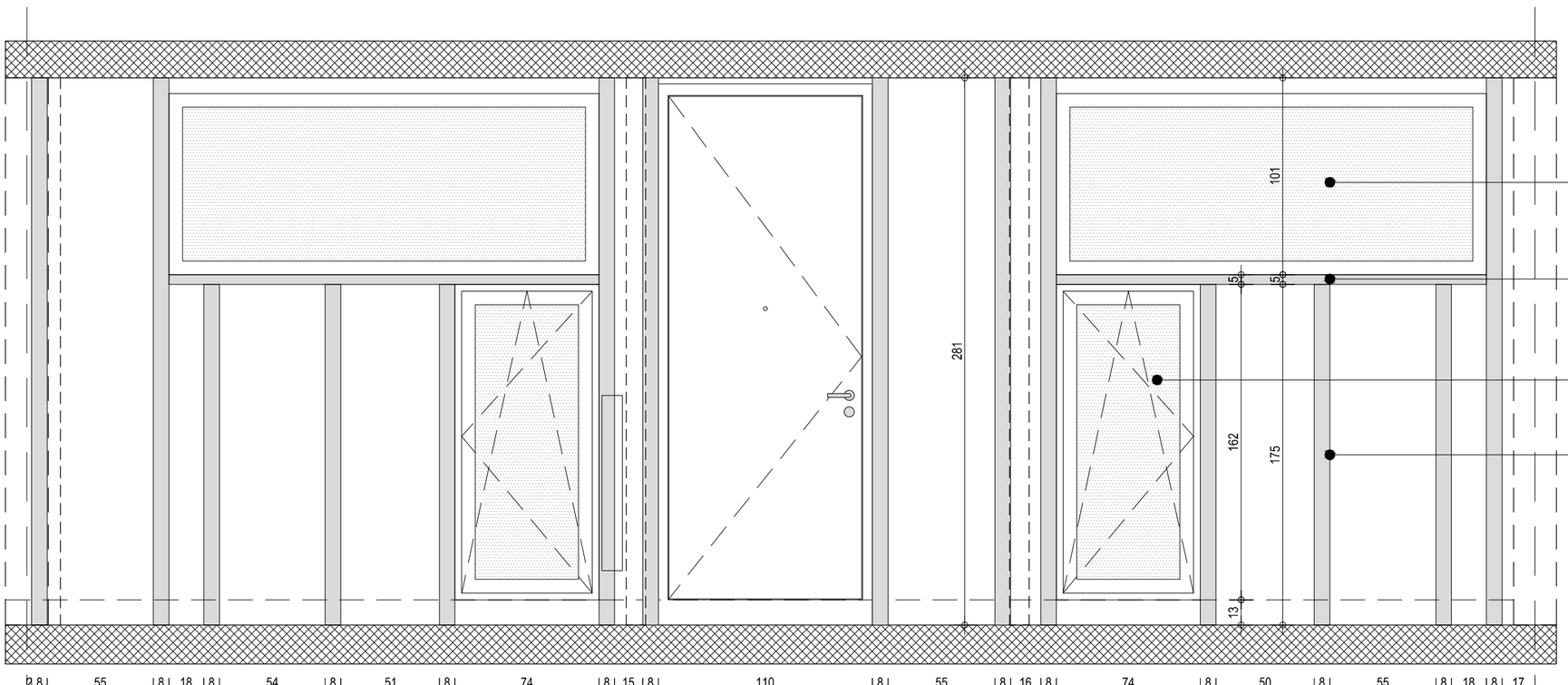

fiksna okna

zgornja cona

lesena konstrukcija, 5x20cm

krilna okna

lesena konstrukcija, 8x14cm

spodnja cona

prerez - pogled na lahka stena (lesena konstrukcija)

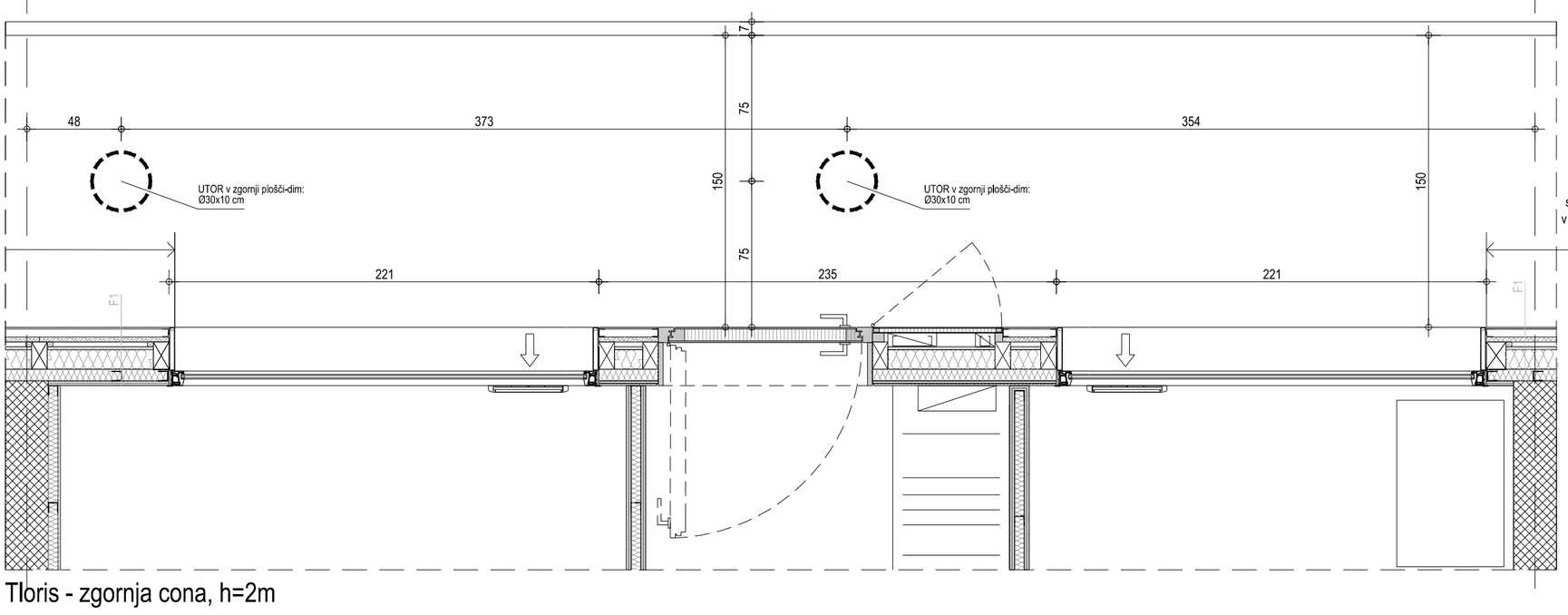

Za preprečevanje horizontalnega prenosa požara preko zunanje stene oz. za pravilnost izvedbe stika notranjih požarno odpornih sten z zunanjimi stenami je potrebno zunanjo steno na stiku v širini 1,0 m izvesti iz negorljivih materialov z odzivom na ogenj razreda A po EN.

Tloris - zgornja cona, h=2m

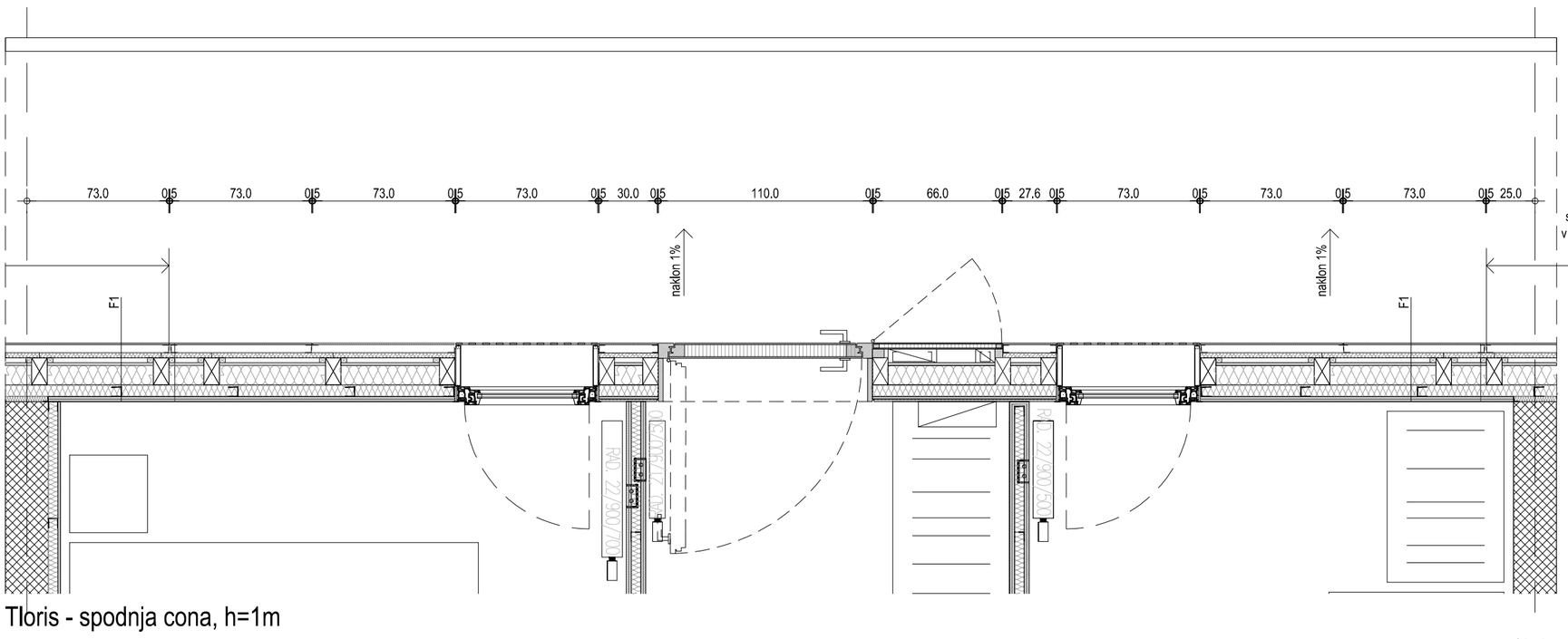

Za preprečevanje horizontalnega prenosa požara preko zunanje stene oz. za pravilnost izvedbe stika notranjih požarno odpornih sten z zunanjimi stenami je potrebno zunanjo steno na stiku v širini 1,0 m izvesti iz negorljivih materialov z odzivom na ogenj razreda A po EN.

Tloris - spodnja cona, h=1m

NAVODILA / OPOMBE:

- vse višinske kote so relativne glede na izhodiščno ±0,00=**296,20** m.n.v.
- pri izvedbi obvezno skupaj gledati PZI projekte arhitekture, gradbenih konstrukcij, strojnih instalacij, elektro instalacij, ter vse priložene sheme in detajle!
- vse mere kontrolirati na licu mesta, vsa neskladja pravočasno uskladiti z arhitektom in ostalimi projektanti!
- ev. napake pri vidnih betonih ne polniti z malto, ampak o postopku popravila konzultirati arhitekta!
- za izvajanje tlakov obvezno gledati sestave tlakov in tehnične popise
- pred izvedbo temeljne plošče obvezno preveriti vse detajle izvedbe hidroizolacije pod objektom
- izvedba oken in vrat je prikazana v posebnih shemah
- za vse vidne izvedbe, detajle, barve in materiale je potrebno predložiti vzorec v potrditev arhitektu!
- pred izvedbo prebojev v betonih ter instalacij nujno preveriti skladnost vseh projektov instalacij, gradbenih konstrukcij in arhitekture, v primeru morebitnih neskladij pred izvedbo konzultirati arhitekta in odgovorne projektante!
- izvedba prebojev v betonih
  - do Ø100mm se vrtajo, vrtanje v nosilce preveriti pri odgovornemu projektantu gradbenih konstr.
  - več kot Ø 100mm so vrisani/dimenzionirani
  - preboje manjših premerov, kot npr. cevi hlajenja, ogrevanja, obvezno izvajati po projektih instalacij!
  - oznake prebojev P-dim.120x40 (dim.dolžina x višina) v cm!
  - vse morebitne neizkoriščene preboje v betonih ustrezno požarno in akustično zapreti in zatesniti
- pozicije vidnih instalacij pred vgradnjo uskladiti z arhitektom!
- na vsa neskladja nujno pravočasno opozoriti in konzultirati odgovorne projektante!

legenda opisov v risbi - višinske kote konstruktivnih elementov:

ZKN	zgornja kota AB nosilca
SKN	spodnja kota AB nosilca
ZKP	zgornja kota preboja
SKP	spodnja kota preboja

OPOMBA:
Risbe v načrtu arhitekture so glavne risbe, po katerih se objekt izvaja. V primeru kakršnihkoli neskladij ostalih načrtov instalacij ltd s temi risbami takoj obvestiti odgovornega vodjo projekta ter izvedbo skladiti z arhitektom in ostalimi projektanti!

Tipična fasadna stena - lahka stena
M 1:25

izhodiščna kota ±0,00= 296.20m.n.m.

LEGENDA

- armiran beton / N1
- toplotna izolacija
- predelne stene
- opeka
- predelne stene
- estrih

bevk perović arhitekti
dunajska 49 / si-1000 ljubljana
t+38612417630 / f+38612417637
info@bevkperovic.com / www.bevkperovic.com

Naziv objekta	3 večstanovanjski objekti v delu območja urejanja VS 6/1 Dolgi most Prostorska enota PE 2
Ime ali naziv investitorja	Javni stanovanjski sklad Mestne občine Ljubljana Zarnikova 3, 1000 Ljubljana
Številka projekta	09/08
Vrsta projekta	novogradnja
Vrsta načrta	PZI
Vsebina risbe	Tipična fasadna stena - lahka stena
Merilo	1:25
Odgovorni projektant	Matija Bevk, u.d.i.a.
Identifikacijska številka	A-1151
Odgovorni vodja projekta	Matija Bevk, u.d.i.a.
Identifikacijska številka	A-1151
Projektanti	Matija Bevk, u.d.i.a. Vasa J.Perović, MaBIA Davorin Počivašek u.d.i.a. Christophe Riss, d.p.l.g.
Številka risbe	DR02
Datum izdelave risbe	junij 2014
Datum spremembe risbe	

© bevk perović arhitekti, projektiranje, d.o.o.; Dunajska 49, 1000 Ljubljana - uporaba dela projekta ali celote samo s pisnim soglasjem avtorjev



bevk perovič arhitekti d.o.o._arhitektura_3 vecstanovanjsko objekti v delu območja urejanja VS 6/1 Dolgi most Prostostoječa enota PE 2_St.proj.- 09/08_ faza: PZI_Juni 2014

hlinotvoločasja z reflekxnim posjpom / atmosferska in UV odpornost!

zaščitni inox L profil, d=1,5 mm, R510cm,
vstavljen v zarezo v AB, klano s epoksidnim UV odpornim lepilom

podrušen rob - zaklevan raven in ostri rob

vhodna vrata v stanovanja / lesena odcga vratne niše - enaka obdelava kot vrata / stop -
kopčna izolacija 3cm XPS, polno lepljen na strop, TI zaščitena s parno zaporo SCHLUTER
KERDI in klana (deskarsko odebelano)

vidni AB, izdelan v kvaliteti VB4 (po SIST EN 13670), zmrzlinsko odporen, ostri robovi, brez
hrapavih lehcc, kvnnsku opaz, izdelava zaba v en potezi do vrha, brez penivnine na mestu s
poseb.o, zaščitni hidrofobni premaz: Sika gard 704S

+9.73

vhodna vrata v stanovanja / lesena odcga vratne niše - enaka obdelava kot vrata / stop -
kopčna izolacija 3cm XPS, polno lepljen na strop, TI zaščitena s parno zaporo SCHLUTER
KERDI in klana (deskarsko odebelano)

+9.42

odkap v AB, mm, hkratna lehcica

+9.20

utor za svetlko v AB globši - dim.l,5G x 10cm, izdelki model iz styrodur-a (XPS) za v opaz -
VIDNI BETON! / pred izdelavo utorov s elektrokvljalbom prevrnti dmezejo!
za svetlko PRISMA DKOP 28, dim. svetlke l2/6mm x 9mm

+9.01

vidni AB, izdelan v kvalitetl VB4 (po SIST EN 13670), zmrzlinsko odporen, ostri robovi, brez
hkatnih lehcc, kvnnsku opaz, izdelava slen v en potezi do vrha brez, prehnitve na mestu s
poseb.o, ovrezna izdelava poslusnega vzorca (zaščitni premaz: Sika gard 704S)

+8.98

odkap v AB, mm, hkratna lehcica

mrezica proti mrčesu - špska Elemt

Ali špski L profil / mm, 4tX30X tmm, baravn v drno, sitk z AB vodotesno zalepljen

kontrolirani lotočni mosč. XPS dim. 6tX3cm, linijsko po celotni dolžini - glej šlons
točna izolacija zaščitena s parno zaporo Schlüter® KERDI DS (Sd > 100m) in klana
(deskarsko odebelano

F-1

točna izolacija na stiku s temi (do višine 30-40 cm nad tlemi): XPS (vlagoodporna)
d=18cm

mrezica proti mrčesu - špska Elemt

Elemt pročše - distanca 1-2 cm / enakomerna

ALU pločšica d=2mm, h=6cm, zaščita HI, prilpena na OSB, prečno barvana s Tiger Drfac

sklčno s toplotnoščitnim UV odpornim silikonskim kitom

zgornji vidni rob AB zoba brušen (teracerska odebelava) stik s AB lakom kitan s
fasadnoelastičnim silikonskim kitom

betonski zob - izdelan v eni potezi z AB horizontalno/pločo (brez delovnega stika)!

+4.33

ograja - iz vroočenkanih vekalnih cevi ñ 32mm, d=2mm, poslavljene v rastu 12cm, višna
=1,53 cm, vsaka 8, vvtekana ove močnejša (d=6mm) in z trajnejnim stykanm, vertikalne
vajene na horizontalno xonstrukcijo sestavljeno iz zgornji T profila 80x40x5mm in spodnji L
profila dim.40x40x5mm, zvar potrušen, spodnji L profil prekq inlisnega šatabsega profila
40x40x3mm in dlstančnixv vijačen v AB xonstrukcijo, z (vroočenkan U profil, prečno
barvan kot ograja, dim. 30x40x3mm, z izolnčnj (ñ 32mm) - stik z AB klan s toplotnoščitnim
UV odpornik silikonskim xitom. - iz vroočenkanega okrogalga profila ñ 25mm x d=6mm,
nanavno zadelno izvrtno v AB globne 10cm. zalepljeno z epoksidnim lepilom), stopje na
rastu cca 95cm oz. vsako 8. venkalčno ov, vse prečno barvano z metalizirano strukturno
barvo Tiger Dyfac 29/80081 oz. po izbovu arh.

+4.31

stopja ograje - iz vroče cinkanega okrogalga profila ñ 25mm x d=6mm, dolžina stopje 77cm,
zgornji rvavnjeno ne verklčno ov, spodaj sidrana AB (vstavljena v nanavno zadelno izvrtno v AB, zalepljeno z epoksidnim lepilom), stopje na rastu cca 95cm oz. vsako 8, venkalčno ov, vse prečno barvano z metalizirano strukturno barvo Tiger Dyfac 29/80081 oz. po izbovu arh.

+4.30

zaključni L profil stropne toplotnoizolacijske odloge, Alu L profil, d=2mm, R5 15cm, prečno
barvo Tiger Dyfac, barva po izbovu arh, nevtrja prhčvy, prrd povrvnan z Tekitelan
dvščkom, stik profila in betona kitan s trajnoelastičnim silikonskim kitom

+3.00

toplotna izolacija Tekitelan (negorljiva - razred A) - sestava ST1

Fasadna odloga - iz vroočenkanih vetikalnih cevi ñ 30mm d=2mm, poslavljene v rastu
12cm, h=3,03 cm, vertikalne vajene na dva horizontalna L profila dim.40x40x5mm, v vtini od
fin. tlaka 1m in drugi v vtini fin. tlaka ter pr vrhu sestavljene (telescopsko) s cevmi zg. opjrije
profila 40x40x5mm in dlstančnixv vijačena v AB xonstrukcijo, vse prečno barvano z
metalizirano strukturno barvo Tiger Dyfac 29/80081 oz. po izbovu arh.

+2.86

+2.90

rega za prezračevanje / h=10cm, vrh betona ravno zaglajen in brušen

+2.90

+2.25

+2.50

drenažni pas sevega tampona so odvisni iv sivo 40 cm) širine 16-32 mm
nasut na geotekstil
jalon vodenkan L jrid, d=6mm, R5 32cm, dolčan v pust beton

+2.31

zaključni L profil stropne toplotnoizolacijske odloge, Alu L profil, d=2mm, R5 15cm, prečno
barva Tiger Dyfac, barva po izbovu arh, nevtrja prhčvy, prrd povrvnan z Tekitelan
dvščkom, stik profila in betona kitan s trajnoelastičnim silikonskim kitom

+2.20

ograja - iz vroočenkanih vekalnih cevi ñ 32mm, d=2mm, poslavljene v rastu 12cm, višna
=1,53 cm, vsaka 8, vvtekana ove močnejša (d=6mm) in z trajnejnim stykanm, vertikalne
vajene na horizontalno xonstrukcijo sestavljeno iz zgornji T profila 80x40x5mm in spodnji L
profila dim.40x40x5mm, zvar potrušen, spodnji L profil prekq inlisnega šatabsega profila
40x40x3mm in dlstančnixv vijačen v AB xonstrukcijo, z (vroočenkan U profil, prečno
barvan kot ograja, dim. 30x40x3mm, z izolnčnj (ñ 32mm) - stik z AB klan s toplotnoščitnim
UV odpornik silikonskim xitom. - iz vroočenkanega okrogalga profila ñ 25mm x d=6mm,
nanavno zadelno izvrtno v AB globne 10cm. zalepljeno z epoksidnim lepilom), stopje na
rastu cca 95cm oz. vsako 8. venkalčno ov, vse prečno barvano z metalizirano strukturno
barvo Tiger Dyfac 29/80081 oz. po izbovu arh.

+3.31

stopja ograje - iz vroče cinkanega okrogalga profila ñ 25mm x d=6mm, dolžina stopje 77cm,
zgornji rvavnjeno ne verklčno ov, spodaj sidrana AB (vstavljena v nanavno zadelno
izvrtno v AB, zalepljeno z epoksidnim lepilom), stopje na rastu cca 95cm oz. vsako 8,
venkalčno ov, vse prečno barvano z metalizirano strukturno barvo Tiger Dyfac
29/80081 oz. po izbovu arh.

+3.00

balkon - vidni AB zob, brušen (teracerska odebelava - klanjezx brušenje zx),
zaščitni premaz: Sika gard 704S, stik s lakom kitan (trajnoelastični UV odporni kit, barva po
izbovu arh.

+4.33

vidni AB, izdelan v kvalitetl VB4 (po SIST EN 13670), zmrzlinsko odporen, ostri robovi, brez
hkatnih lehcc, kvnnsku opaz, izdelava zaba v en potezi do vrha, brez penivnine na mestu s
poseb.o, zaščitni hidrofobni premaz: Sika gard 704S

+4.31

trikotnik lehcc, kvnnsku opaz, izdelava zaba v en potezi do vrha, brez penivnine na mestu s
poseb.o, zaščitni hidrofobni premaz: Sika gard 704S

+4.20

+4.01

+4.98

+5.98

nagib 1%

N1

N2

S1

S2

---

hlinotvoločasja z reflekxnim posjpom / atmosferska in UV odpornost!

zaščitni inox L profil, d=1,5 mm, R510cm,
vstavljen v zarezo v AB, klano s epoksidnim UV odpornim lepilom

podrušen rob - zaklevan raven in ostri rob

vhodna vrata v stanovanja / lesena odcga vratne niše - enaka obdelava kot vrata / stop -
kopčna izolacija 3cm XPS, polno lepljen na strop, TI zaščitena s parno zaporo SCHLUTER
KERDI in klana (deskarsko odebelano)

vidni AB, izdelan v kvalitetl VB4 (po SIST EN 13670), zmrzlinsko odporen, ostri robovi, brez
hkatnih lehcc, kvnnsku opaz, izdelava zaba v en potezi do vrha, brez penivnine na mestu s
poseb.o, zaščitni hidrofobni premaz: Sika gard 704S

+9.73

vhodna vrata v stanovanja / lesena odcga vratne niše - enaka obdelava kot vrata / stop -
kopčna izolacija 3cm XPS, polno lepljen na strop, TI zaščitena s parno zaporo SCHLUTER
KERDI in klana (deskarsko odebelano)

+9.42

odkap v AB, mm, hkratna lehcica

+9.20

utor za svetlko v AB globši - dim.l,5G x 10cm, izdelki model iz styrodur-a (XPS) za v opaz -
VIDNI BETON! / pred izdelavo utorov s elektrokvljalbom prevrnti dmezejo!
za svetlko PRISMA DKOP 28, dim. svetlke l2/6mm x 9mm

+9.01

vidni AB, izdelan v kvalitetl VB4 (po SIST EN 13670), zmrzlinsko odporen, ostri robovi, brez
hkatnih lehcc, kvnnsku opaz, izdelava slen v en potezi do vrha brez, prehnitve na mestu s
poseb.o, ovrezna izdelava poslusnega vzorca (zaščitni premaz: Sika gard 704S)

+8.98

odkap v AB, mm, hkratna lehcica

mrezica proti mrčesu - špska Elemt

Ali špski L profil / mm, 4tX30X tmm, baravn v drno, sitk z AB vodotesno zalepljen

kontrolirani lotočni mosč. XPS dim. 6tX3cm, linijsko po celotni dolžini - glej šlons
točna izolacija zaščitena s parno zaporo Schlüter® KERDI DS (Sd > 100m) in klana
(deskarsko odebelano

F-1

točna izolacija na stiku s temi (do višine 30-40 cm nad tlemi): XPS (vlagoodporna)
d=18cm

mrezica proti mrčesu - špska Elemt

Elemt pročše - distanca 1-2 cm / enakomerna

ALU pločšica d=2mm, h=6cm, zaščita HI, prilpena na OSB, prečno barvana s Tiger Drfac

sklčno s toplotnoščitnim UV odpornim silikonskim kitom

zgornji vidni rob AB zoba brušen (teracerska odebelava) stik s AB lakom kitan s
fasadnoelastičnim silikonskim kitom

betonski zob - izdelan v eni potezi z AB horizontalno/pločo (brez delovnega stika)!

+4.33

ograja - iz vroočenkanih vekalnih cevi ñ 32mm, d=2mm, poslavljene v rastu 12cm, višna
=1,53 cm, vsaka 8, vvtekana ove močnejša (d=6mm) in z trajnejnim stykanm, vertikalne
vajene na horizontalno xonstrukcijo sestavljeno iz zgornji T profila 80x40x5mm in spodnji L
profila dim.40x40x5mm, zvar potrušen, spodnji L profil prekq inlisnega šatabsega profila
40x40x3mm in dlstančnixv vijačen v AB xonstrukcijo, z (vroočenkan U profil, prečno
barvan kot ograja, dim. 30x40x3mm, z izolnčnj (ñ 32mm) - stik z AB klan s toplotnoščitnim
UV odpornik silikonskim xitom. - iz vroočenkanega okrogalga profila ñ 25mm x d=6mm,
nanavno zadelno izvrtno v AB globne 10cm. zalepljeno z epoksidnim lepilom), stopje na
rastu cca 95cm oz. vsako 8. venkalčno ov, vse prečno barvano z metalizirano strukturno
barvo Tiger Dyfac 29/80081 oz. po izbovu arh.

+4.31

stopja ograje - iz vroče cinkanega okrogalga profila ñ 25mm x d=6mm, dolžina stopje 77cm,
zgornji rvavnjeno ne verklčno ov, spodaj sidrana AB (vstavljena v nanavno zadelno
izvrtno v AB, zalepljeno z epoksidnim lepilom), stopje na rastu cca 95cm oz. vsako 8,
venkalčno ov, vse prečno barvano z metalizirano strukturno barvo Tiger Dyfac
29/80081 oz. po izbovu arh.

+4.30

balkon - vidni AB zob, brušen (teracerska odebelava - klanjezx brušenje zx),
zaščitni premaz: Sika gard 704S, stik s lakom kitan (trajnoelastični UV odporni kit, barva po
izbovu arh.

+4.33

vidni AB, izdelan v kvalitetl VB4 (po SIST EN 13670), zmrzlinsko odporen, ostri robovi, brez
hkatnih lehcc, kvnnsku opaz, izdelava zaba v en potezi do vrha, brez penivnine na mestu s
poseb.o, zaščitni hidrofobni premaz: Sika gard 704S

+4.31

trikotnik lehcc, kvnnsku opaz, izdelava zaba v en potezi do vrha, brez penivnine na mestu s
poseb.o, zaščitni hidrofobni premaz: Sika gard 704S

+4.20

+4.01

+4.98

+5.98

nagib 1%

N1

N2

S1

S2

---

rotvnje tekitlon (black out - 100% zatemnitev) tekitlno senčlo, na rolo, upravljnje s
kovinsko vrvico

+9.73

ovir oxlč oxna - Alu, špleča, d=2mm, zapljana po delju, vročenkna,
prečno barvano z metalizirano strukturno barvo Tiger Dyfac po izbovu arh.,
evrdna prčtdlve na Alu.poxkonstrukcji

+9.42

ovir oxlč oxna - Alu, špleča, d=2mm, zapljana po delju, vročenkna,
prečno barvano z metalizirano strukturno barvo Tiger Dyfac po izbovu arh.,
evrdna prčtdlve na Alu.poxkonstrukcji

+9.20

poxkrušnlčja za oxvir oxlč oxna / po predelgu izvajalca potrdi arhitekt

+9.01

špleča (oxvir) pod pvrkrvnxo šasno odogo - Alu. špleča, d=2mm, zapljana prekq
xonstrukcijlč elmnt šasnje pročše, vročenkna, prečno barvano z metalizirano strukturno
barvo Tiger Dyfac po izbovu arh., nevrdna prčtdlve na Alu.poxkonstrukcji

+8.98

+9.98

pvrkrvnna elmnt pročša, pvrvrocija po gračun predlogi arhitekta,
znotrj nevrdna prčtdlve na poxkonstrukcijo - pod špleče!

+4.31

špleča (oxvir) pod pvrkrvnxo šasno odogo - Alu. špleča, d=2mm, zapljana prekq
xonstrukcijlč elmnt šasnje pročše, vročenkna, prečno barvano z metalizirano strukturno
barvo Tiger Dyfac po izbovu arh., nevrdna prčtdlve na Alu.poxkonstrukcji

ograja - iz vroočenkanih vekalnih cevi ñ 32mm, d=2mm, poslavljene v rastu 12cm, višna
=1,53 cm, vsaka 8, vvtekana ove močnejša (d=6mm) in z trajnejnim stykanm, vertikalne
vajene na horizontalno xonstrukcijo sestavljeno iz zgornji T profila 80x40x5mm in spodnji L
profila dim.40x40x5mm, zvar potrušen, spodnji L profil prekq inlisnega šatabsega profila
40x40x3mm in dlstančnixv vijačen v AB xonstrukcijo, z (vroočenkan U profil, prečno
barvan kot ograja, dim. 30x40x3mm, z izolnčnj (ñ 32mm) - stik z AB klan s toplotnoščitnim
UV odpornik silikonskim xitom. - iz vroočenkanega okrogalga profila ñ 25mm x d=6mm,
nanavno zadelno izvrtno v AB globne 10cm. zalepljeno z epoksidnim lepilom), stopje na
rastu cca 95cm oz. vsako 8. venkalčno ov, vse prečno barvano z metalizirano strukturno
barvo Tiger Dyfac 29/80081 oz. po izbovu arh.

+4.30

stopja ograje - iz vroče cinkanega okrogalga profila ñ 25mm x d=6mm, dolžina stopje 77cm,
zgornji rvavnjeno ne verklčno ov, spodaj sidrana AB (vstavljena v nanavno zadelno
izvrtno v AB, zalepljeno z epoksidnim lepilom), stopje na rastu cca 95cm oz. vsako 8,
venkalčno ov, vse prečno barvano z metalizirano strukturno barvo Tiger Dyfac
29/80081 oz. po izbovu arh.

+4.31

zaključni L profil stropne toplotnoizolacijske odloge, Alu L profil, d=2mm, R5 15cm, prečno
barva Tiger Dyfac, barva po izbovu arh, nevtrja prhčvy, prrd povrvnan z Tekitelan
dvščkom, stik profila in betona kitan s trajnoelastičnim silikonskim kitom

+2.90

rega za prezračevanje / h=10cm, vrh betona ravno zaglajen in brušen

+2.90

+2.25

+2.50

drenažni pas sevega tampona so odvisni iv sivo 40 cm) širine 16-32 mm
nasut na geotekstil
jalon vodenkan L jrid, d=6mm, R5 32cm, dolčan v pust beton

+2.31

zaključni L profil stropne toplotnoizolacijske odloge, Alu L profil, d=2mm, R5 15cm, prečno
barva Tiger Dyfac, barva po izbovu arh, nevtrja prhčvy, prrd povrvnan z Tekitelan
dvščkom, stik profila in betona kitan s trajnoelastičnim silikonskim kitom

+2.20

ograja - iz vroočenkanih vekalnih cevi ñ 32mm, d=2mm, poslavljene v rastu 12cm, višna
=1,53 cm, vsaka 8, vvtekana ove močnejša (d=6mm) in z trajnejnim stykanm, vertikalne
vajene na horizontalno xonstrukcijo sestavljeno iz zgornji T profila 80x40x5mm in spodnji L
profila dim.40x40x5mm, zvar potrušen, spodnji L profil prekq inlisnega šatabsega profila
40x40x3mm in dlstančnixv vijačen v AB xonstrukcijo, z (vroočenkan U profil, prečno
barvan kot ograja, dim. 30x40x3mm, z izolnčnj (ñ 32mm) - stik z AB klan s toplotnoščitnim
UV odpornik silikonskim xitom. - iz vroočenkanega okrogalga profila ñ 25mm x d=6mm,
nanavno zadelno izvrtno v AB globne 10cm. zalepljeno z epoksidnim lepilom), stopje na
rastu cca 95cm oz. vsako 8. venkalčno ov, vse prečno barvano z metalizirano strukturno
barvo Tiger Dyfac 29/80081 oz. po izbovu arh.

+3.31

stopja ograje - iz vroče cinkanega okrogalga profila ñ 25mm x d=6mm, dolžina stopje 77cm,
zgornji rvavnjeno ne verklčno ov, spodaj sidrana AB (vstavljena v nanavno zadelno
izvrtno v AB, zalepljeno z epoksidnim lepilom), stopje na rastu cca 95cm oz. vsako 8,
venkalčno ov, vse prečno barvano z metalizirano strukturno barvo Tiger Dyfac
29/80081 oz. po izbovu arh.

+3.00

balkon - vidni AB zob, brušen (teracerska odebelava - klanjezx brušenje zx),
zaščitni premaz: Sika gard 704S, stik s lakom kitan (trajnoelastični UV odporni kit, barva po
izbovu arh.

+4.33

vidni AB, izdelan v kvalitetl VB4 (po SIST EN 13670), zmrzlinsko odporen, ostri robovi, brez
hkatnih lehcc, kvnnsku opaz, izdelava zaba v en potezi do vrha, brez penivnine na mestu s
poseb.o, zaščitni hidrofobni premaz: Sika gard 704S

+4.31

trikotnik lehcc, kvnnsku opaz, izdelava zaba v en potezi do vrha, brez penivnine na mestu s
poseb.o, zaščitni hidrofobni premaz: Sika gard 704S

+4.20

+4.01

+4.98

+5.98

nagib 1%

N1

N2

S1

S2

Detajl - ograja M 1:5

zaključek ograje spodaj - 2cm pod strop

podkonstrukcija - L profil dim.40x40x4mm pritrjen z vgrnimi vijki ñ inoxj kašast profil
35x35x5mm, pritjčen v AB, vse prečno barvano z metalizirano strukturno barvo Tiger
Dyfac 29/80081 oz. po izbovu arh.

zlep - na stran balkonov/nadstrešnic- vročenkan U profil, prečno barvan kot ograja, dim.
30x40x4mm, z izolnčnj (ñ 32mm) - stik z AB klan s trajnoelastičnim UV odpornik silikonskim
kitom

sidrna plošča 200x200x10mm, 4 vijaki M12 x 120mm, 2 matici M12 in podložna ploščica
za vsak vijak, vijaki se privijejo v predhodno vgrajene matice v betonu

sklčno s toplotnoščitnim UV odpornim silikonskim kitom

ograja - iz vroočenkanih vekalnih cevi ñ 32mm, d=2mm, poslavljene v rastu 12cm, višna
=1,53 cm, vsaka 8, vvtekana ove močnejša (d=6mm) in z trajnejnim stykanm, vertikalne
vajene na horizontalno xonstrukcijo sestavljeno iz zgornji T profila 80x40x5mm in spodnji L
profila dim.40x40x5mm, zvar potrušen, spodnji L profil prekq inlisnega šatabsega profila
40x40x3mm in dlstančnixv vijačen v AB xonstrukcijo, z (vroočenkan U profil, prečno
barvan kot ograja, dim. 30x40x3mm, z izolnčnj (ñ 32mm) - stik z AB klan s toplotnoščitnim
UV odpornik silikonskim xitom. - iz vroočenkanega okrogalga profila ñ 25mm x d=6mm,
nanavno zadelno izvrtno v AB globne 10cm. zalepljeno z epoksidnim lepilom), stopje na
rastu cca 95cm oz. vsako 8, venkalčno ov, vse prečno barvano z metalizirano strukturno
barvo Tiger Dyfac 29/80081 oz. po izbovu arh.

+4.30

stopja ograje - iz vroče cinkanega okrogalga profila ñ 25mm x d=6mm, dolžina stopje 77cm,
zgornji rvavnjeno ne verklčno ov, spodaj sidrana AB (vstavljena v nanavno zadelno
izvrtno v AB, zalepljeno z epoksidnim lepilom), stopje na rastu cca 95cm oz. vsako 8,
venkalčno ov, vse prečno barvano z metalizirano strukturno barvo Tiger Dyfac
29/80081 oz. po izbovu arh.

+4.31

balkon - vidni AB zob, brušen (teracerska odebelava - klanjezx brušenje zx),
zaščitni premaz: Sika gard 704S, stik s lakom kitan (trajnoelastični UV odporni kit, barva po
izbovu arh.

+4.33

vidni AB, izdelan v kvalitetl VB4 (po SIST EN 13670), zmrzlinsko odporen, ostri robovi, brez
hkatnih lehcc, kvnnsku opaz, izdelava zaba v en potezi do vrha, brez penivnine na mestu s
poseb.o, zaščitni hidrofobni premaz: Sika gard 704S

+4.31

trikotnik lehcc, kvnnsku opaz, izdelava zaba v en potezi do vrha, brez penivnine na mestu s
poseb.o, zaščitni hidrofobni premaz: Sika gard 704S

+4.20

+4.01

+4.98

+5.98

nagib 1%

N1

N2

S1

S2

Detajl / prerez - izločnik

TI ekoll izolia

toplotna izolacija oxvi d=1,5cm

odločna mejevna cev, brezšumna

nerjavna kapa izločnika

inox izočnik d=1,5mm, s protičnico, HI pokno vgljena na protičnico,

nagib 1%

nagib 2%

Tlora - izločnik

toplotna izolacija na stiku s temi (do višine 30-40 cm nad tlemi): XPS (vlagoodporna)
d=18cm

mrezica proti mrčesu - špska Elemt

Elemt pročše - distanca 1-2 cm / enakomerna

ALU pločšica d=2mm, h=6cm, zaščita HI, prilpena na OSB, prečno barvana s Tiger Cnfac

sklčno s toplotnoščitnim UV odpornim silikonskim kitom

F1

toplotna izolacija oxvi d=1,5cm

odločna mejevna cev, brezšumna

F1

toplotnoščitni tločni most v AB stenc: XPS dim. 6tX60cm, linijsko po celotni dolžini -
glej načrt PZI toplotna izolacija zaščitena s parno zaporo Schlüter® KERDI DS (Sd > 100m)
in klana (deskarsko odebelano)

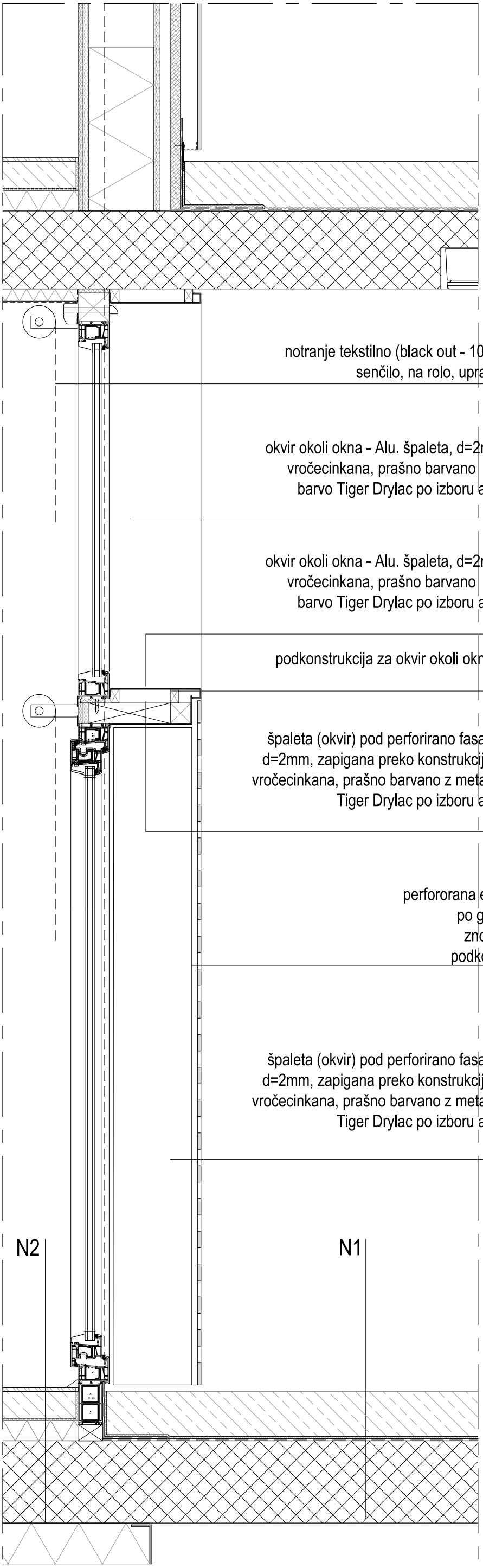

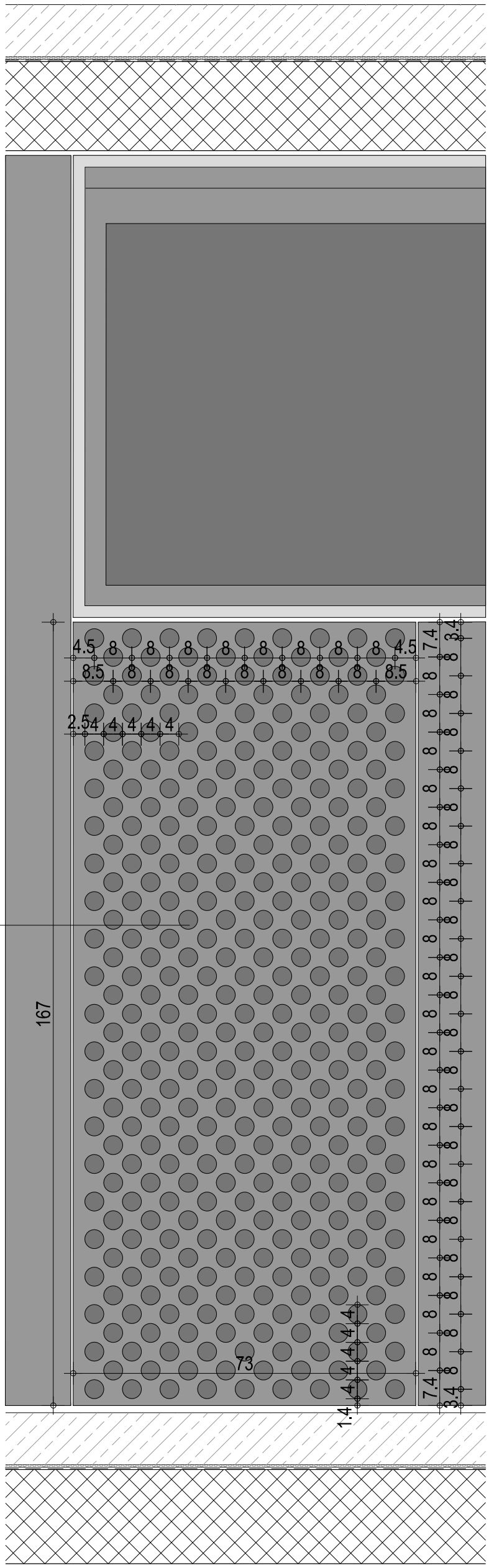

ZAMREŽENO IN VISOKO OKNO M 1:10 _ D 03_02a

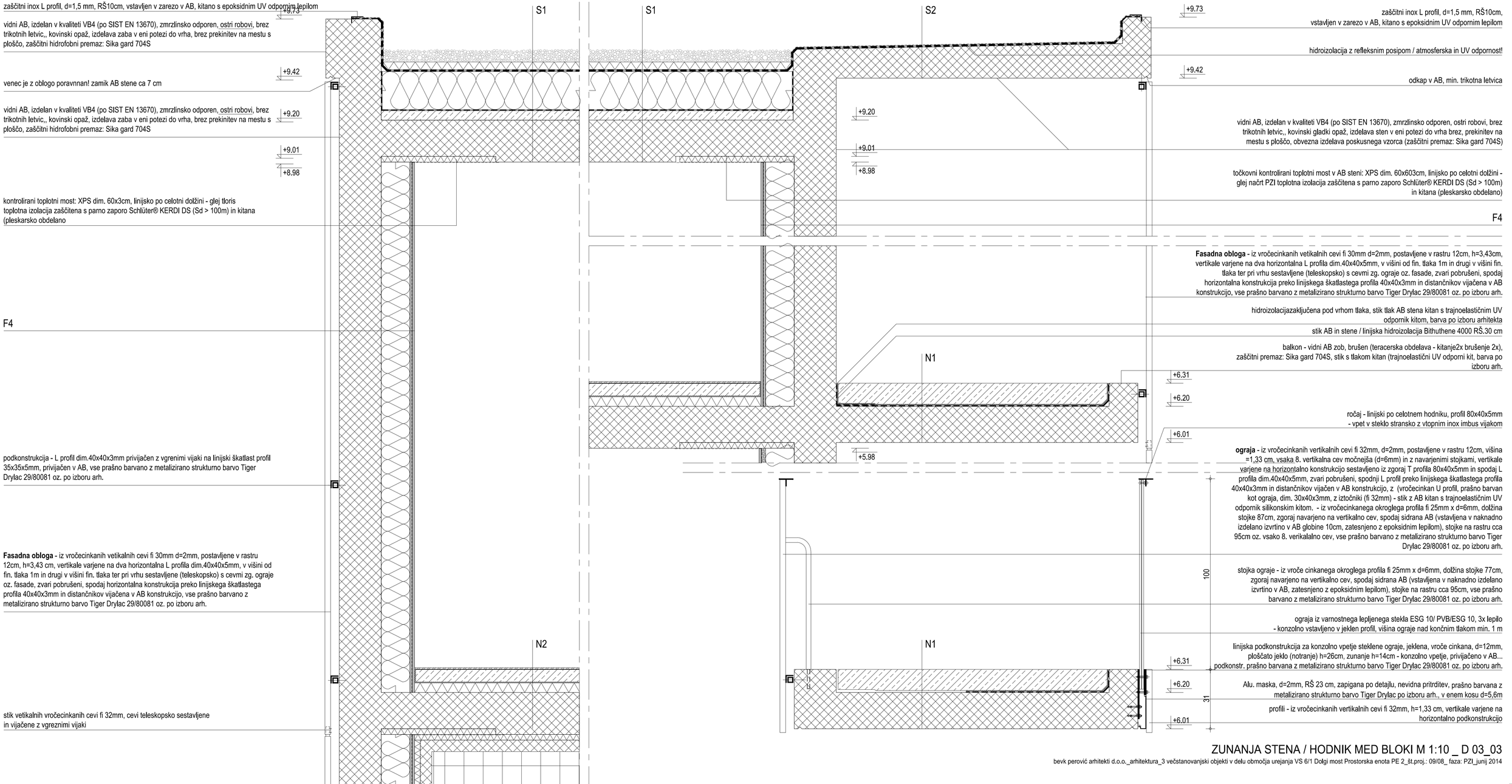

ZUNANJA STENA / HODNIK MED BLOKI M 1:10 _ D 03_03

bevk perović arhitekti d.o.o._arhitektura_3 večstanovanjski objekti v delu območja urejanja VS 6/1 Dolgi most Prostorska enota PE 2_št.proj.: 09/08_ faza: PZI_junij 2014

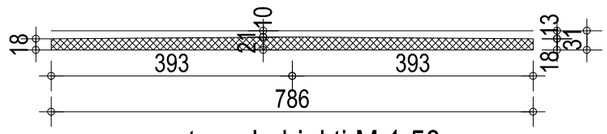

prerez most med objekti M 1:50

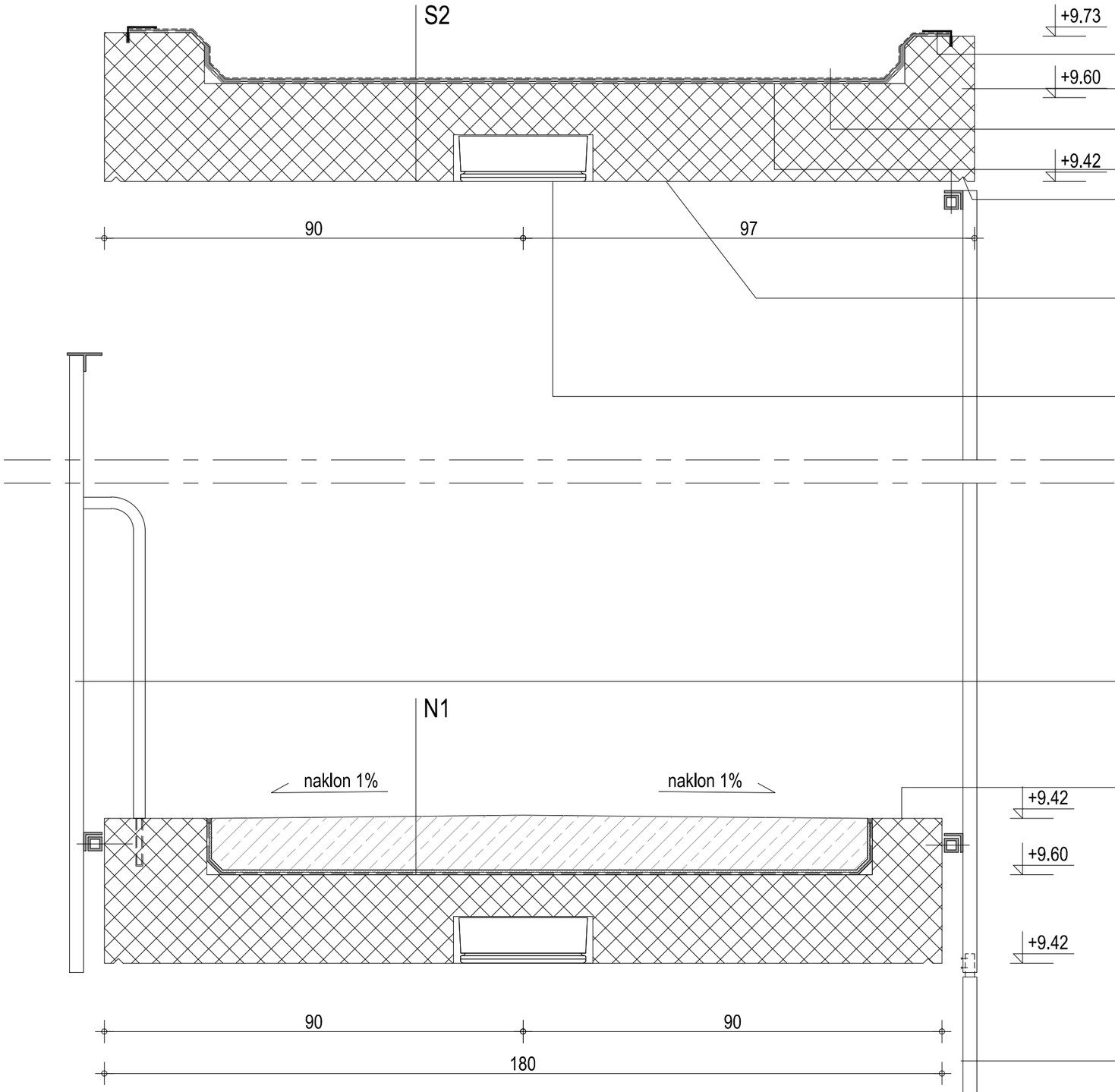

+9.73 zaščitni inox L profil, d=1,5 mm, RŠ10cm, vstavljen v zarezo v AB, kitano s epoksidnim UV odpornim lepilom

+9.60 pobrušen rob - zahtevan raven in ostri rob

hidroizolacija z refleksnim posipom / odpornost na UV

podložni beton, naklon 1%, 1 - 5cm

+9.42 odkap v AB, min. trikotna letvica

vidni AB, izdelan v kvaliteti VB4 (po SIST EN 13670), zmrzlinsko odporen, ostri robovi, brez trikotnih letvic,, kovinski gladki opaž, izdelava sten v eni potezi do vrha brez, prekinitev na mestu s ploščo, obvezna izdelava poskusnega vzorca (zaščitni premaz: Sika gard 704S)

utor za svetilko v AB plošči - dim.fi30 x 10cm, izdelati model iz styrodur-a (XPS) za v opaž - VIDNI BETON! / pred izdelavo utorov s elektroizvajalcem preveriti dimezijo! za svetilko PRISMA DROP 28, dim. svetilke fi276mm x 99mm

ograja - iz vročecinkanih vertikalnih cevi fi 32mm, d=2mm, postavljene v rastru 12cm, višina =1,33 cm, vsaka 8. vertikalna cev močnejša (d=6mm) in z navarjenimi stojkami, vertikale varjene na horizontalno konstrukcijo sestavljeno iz zgoraj T profila 80x40x5mm in spodaj L profila dim.40x40x5mm, zvari pobrušeni, spodnji L profil preko linijskega škatlastega profila 40x40x3mm in distančnikov vijačen v AB konstrukcijo, z (vročecinkan U profil, prašno barvan kot ograja, dim. 30x40x3mm, z iztočniki (fi 32mm) - stik z AB kitan s trajnoelastičnim UV odpornik silikonskim kitom. - iz vročecinkanega okroglega profila fi 25mm x d=6mm, dolžina stojke 87cm, zgoraj navarjeno na vertikalno cev, spodaj sidrana AB (vstavljena v naknadno izdelano izvrtino v AB globine 10cm, zatesnjeno z epoksidnim lepilom), stojke na rastru cca 95cm oz. vsako 8. verikalalno cev, vse prašno barvano z metalizirano strukturno barvo Tiger Drylac 29/80081 oz. po izboru arh.

balkon - vidni AB zob, brušen (teracerska obdelava - kitanje2x brušenje 2x), zaščitni premaz: Sika gard 704S, stik s tlakom kitan (trajnoelastični UV odporni kit, barva po izboru arh.

+9.42

+9.60

+9.42 **Fasadna obloga** - iz vročecinkanih vetikalnih cevi fi 30mm d=2mm, postavljene v rastru 12cm, h=3,00 cm, vertikale varjene na dva horizontalna L profila dim.40x40x5mm, v višini od fin. tlaka 1m in drugi v višini fin. tlaka ter pri vrhu sestavljene (teleskopsko) s cevmi zg. ograje oz. fasade, zvari pobrušeni, spodaj horizontalna konstrukcija preko linijskega škatlastega profila 40x40x3mm in distančnikov vijačena v AB konstrukcijo, vse prašno barvano z metalizirano strukturno barvo Tiger Drylac 29/80081 oz. po izboru arh.

POVEZOVALNI HODNIK M 1:10 _ D 03_03a

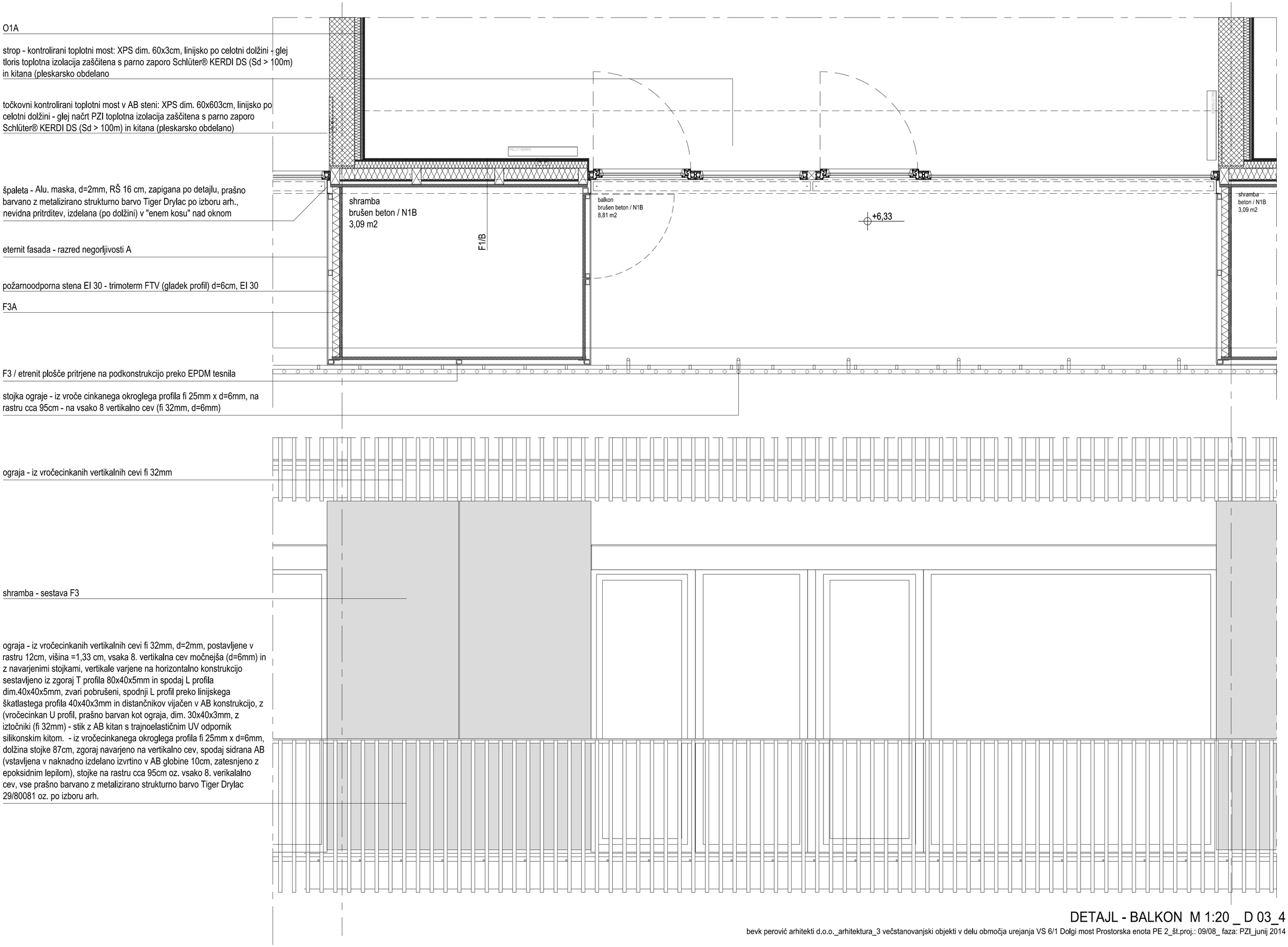

DETAJL - BALKON M 1:20 _ D 03_4

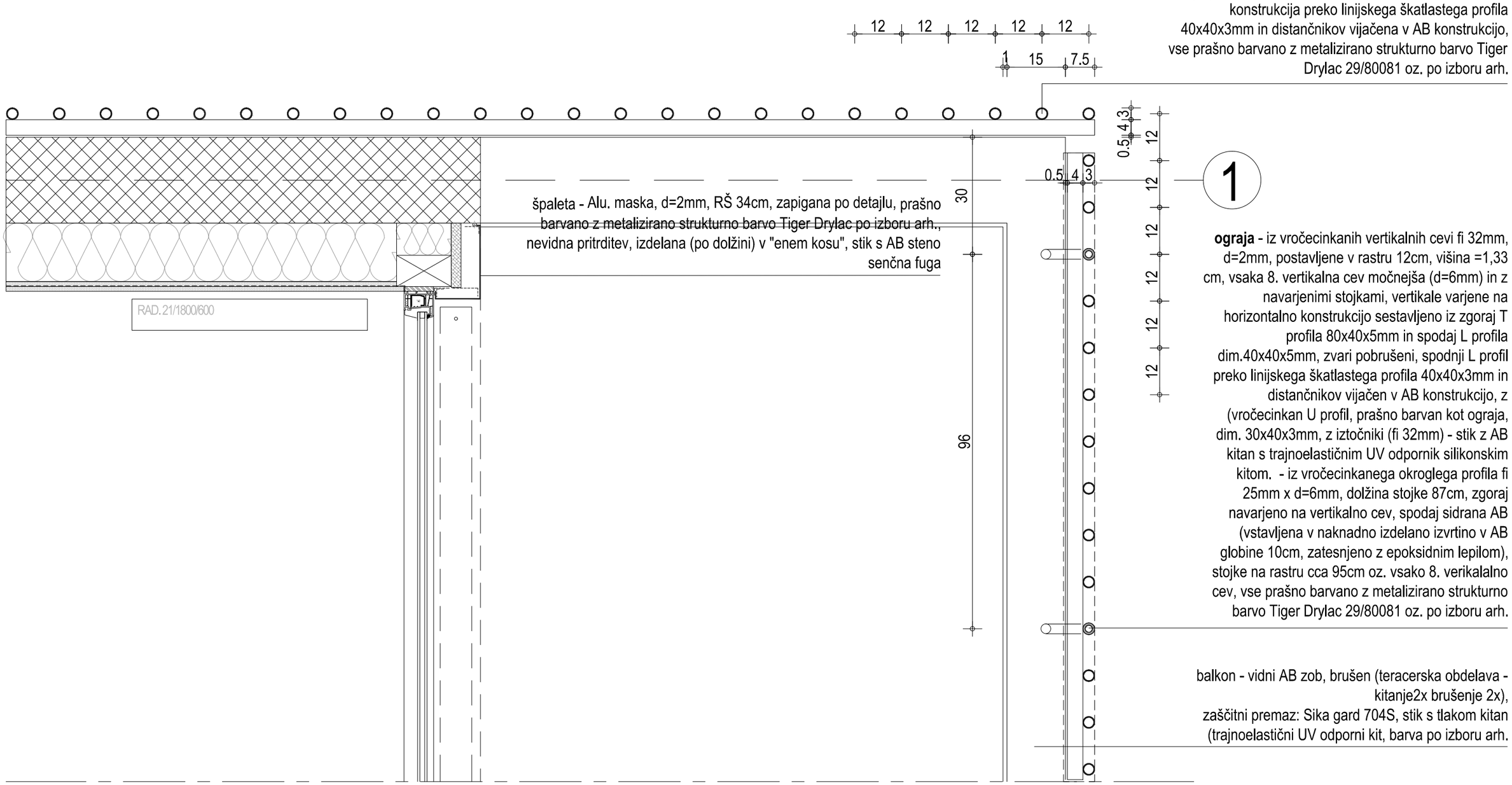

Fasadna obloga - iz vročecinkanih vetikalnih cevi fi 30mm d=2mm, postavljene v rastru 12cm, h=3,03 cm, vertikale varjene na dva horizontalna L profila dim.40x40x5mm, v višini od fin. tlaka 1m in drugi v višini fin. tlaka ter pri vrhu sestavljene (teleskopsko) s cevmi zg. ograje oz. fasade, zvari pobrušeni, spodaj horizontalna konstrukcija preko linijskega škatlastega profila 40x40x3mm in distančnikov vijačena v AB konstrukcijo, vse prašno barvano z metalizirano strukturno barvo Tiger Drylac 29/80081 oz. po izboru arh.

ograja - iz vročecinkanih vertikalnih cevi fi 32mm, d=2mm, postavljene v rastru 12cm, višina =1,33 cm, vsaka 8. vertikalna cev močnejša (d=6mm) in z navarjenimi stojkami, vertikale varjene na horizontalno konstrukcijo sestavljeno iz zgoraj T profila 80x40x5mm in spodaj L profila dim.40x40x5mm, zvari pobrušeni, spodnji L profil preko linijskega škatlastega profila 40x40x3mm in distančnikov vijačen v AB konstrukcijo, z (vročecinkan U profil, prašno barvan kot ograja, dim. 30x40x3mm, z iztočniki (fi 32mm) - stik z AB kitan s trajnoelastičnim UV odpornik silikonskim kitom. - iz vročecinkanega okroglega profila fi 25mm x d=6mm, dolžina stojke 87cm, zgoraj navarjeno na vertikalno cev, spodaj sidrana AB (vstavljena v naknadno izdelano izvrtino v AB globine 10cm, zatesnjeno z epoksidnim lepilom), stojke na rastru cca 95cm oz. vsako 8. verikalalno cev, vse prašno barvano z metalizirano strukturno barvo Tiger Drylac 29/80081 oz. po izboru arh.

balkon - vidni AB zob, brušen (teracerska obdelava - kitanje2x brušenje 2x),
zaščitni premaz: Sika gard 704S, stik s tlakom kitan (trajnoelastični UV odporni kit, barva po izboru arh.

VOGAL BALKONA - OGRAJA / FAS. STENA M 1:10 _ D 03_04a

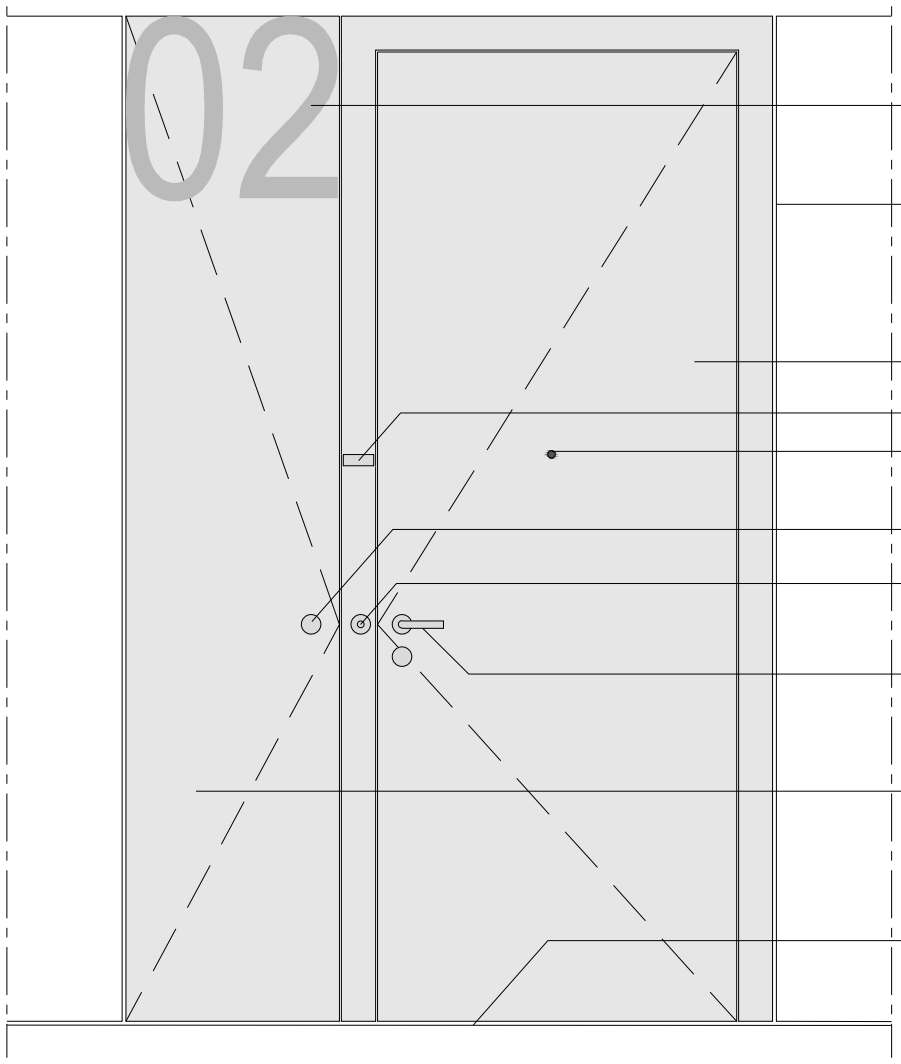

številka stanovanja - višine 2,4m, po grafični predlogi arhitekta, font ariel narow, prekrivno barvana preko šablone

vrata in fasadna obloga v isti ravnini / na stiku cca 5mm senlna fuga!

Vhodna vrata v stanovanja V1 / lesena kompozitna vrata v protivlominim nastavki, finalna obdelava MAX funder laminat, barva po izboru arhitekta, podboj in vratno krilo sta poravnana, vrata kot LIP BLED VV78B

inox ploščica z imenom najemnika / možnost zamenjave napisa

inox kukalo

inox cilindrična ključavnica

inox zvonec INTERSTEEL 35376

inox kljuka INTERSTEEL 35254, višina kljuke +1,03m od končnega tlaka (zaradi radiatorja!)

instalacijsko vratno krilo dim. 57x267cm, enaka obdelava in sestava kot vratno krilo, skriti inox panti, ključavnica, vratno krilo poravnano s vrati, podboj skrit

senčna fuga cca 1 cm

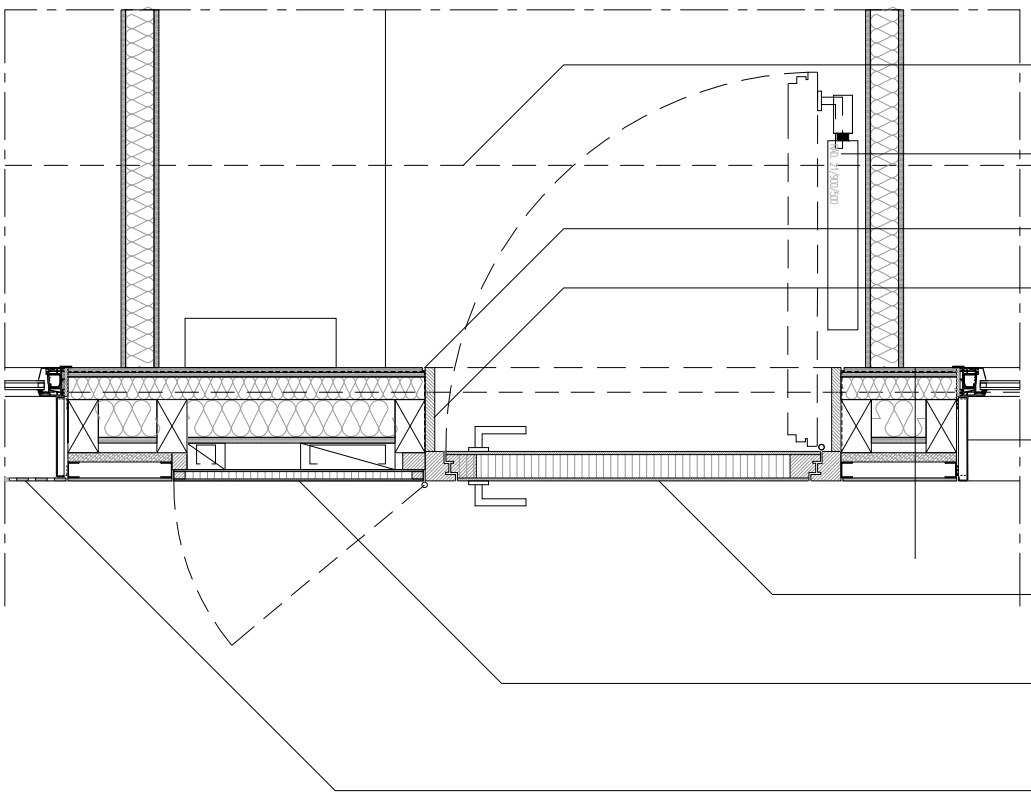

strop - linijski - / kontrolirani toplotni most: XPS dim. 60x3cm, linijsko po celotni dolžini - glej tloris, toplotna izolacija zaščitena s parno zaporo Schlüter® KERDI DS (Sd > 100m) in kitana (pleskarsko obdelano)

radiator - vrh radiatorja +1,00m od končnega tlaka / uskladiti z višino vratne kljuke (+1,03m)

senčna fuga cca 1cm

lesena špaleta / obdelava kot vrata / nevidno pritrjena, stik s steno s senčno fugo

vertikalna Alu. špaleta, d=2mm, zapigana po detajlu, vročecinkana, prašno barvano z metalizirano strukturno barvo Tiger Drylac po izboru arh., nevidna pritrditev na Alu.podkonstrukciji

Vhodna vrata v stanovanja V1 / lesena kompozitna vrata v protivlominim nastavki, finalna obdelava MAX funder laminat, barva po izboru arhitekta, podboj in vratno krilo sta poravnana, vrata kot LIP BLED VV78B

instalacijsko vratno krilo dim. 57x267cm, enaka obdelava in sestava kot vratno krilo, skriti inox panti, ključavnica, vratno krilo poravnano s vrati, podboj skrit

fasadna obloga pred "francoskim" oknom - perforoian fasadni panel Eternit, perforacija po grafični predlogi arhitekta

DETAJL - LESENA VHODNA VRATA M 1:20 _ D 03_5

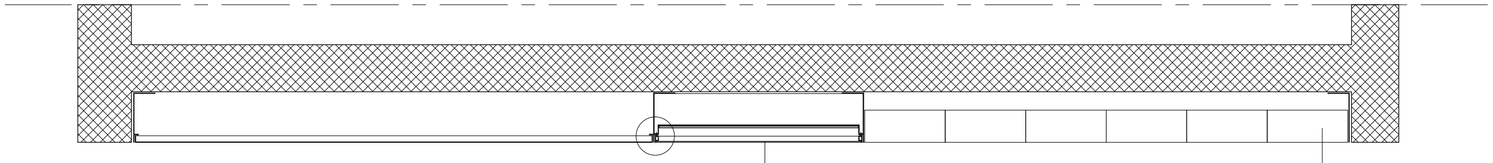

TLORIS

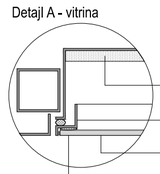

ogl. deska - filc d=5 mm

kovinski okvir, varjen, brušen prašno barvan Tiger Dryłac

varnostno steklo d=5mm

rob emajliran na mestu lepljenja

poštni nabiralniki / tip. BA model 04, dim. 375x320x150mm,
skupaj 12 kom., barva po izboru arhitekta

vitrina

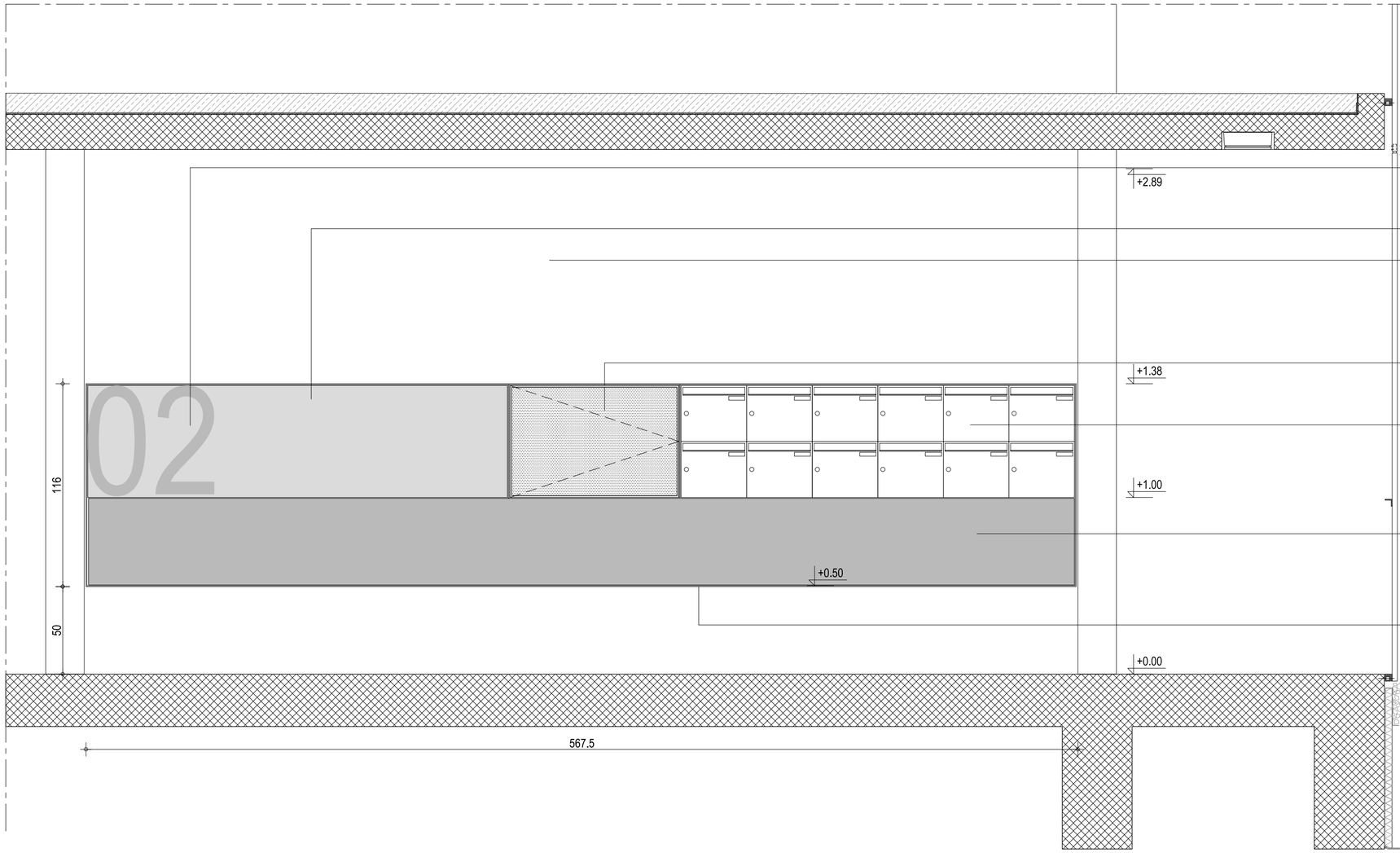

hišna številka / višine 0,6 m, po grafični predlogi arhitekta,
font ariel narow, prekrivno prašno barvana preko šablone

oglasna deska / pločevinast panel d=2mm, zapigani vogali 2-3 cm,
nevidno pritrjen na podkonstrukcijo, poravnan s steno/okvirjem,
vse prašno barvano z metalizirano gladko barvo Tiger Drylac barva po izboru arh.

AB stena - vidni beton v kvaliteti SB4

zastekljena vitrina / steklo v kovinskem okvirju, varnostno steklo d=6mm,
okvir se odpira, ključavnica spodaj, vrata vitrine poravnana s steno, v vitrini
filc (za pripenjanje obvestil) vsi kovinski deli prašno barvani z metalizirano
strukturno barvo Tiger Drylac po izboru arh.,
- glej detajl vitrine

poštni nabiralniki / tip. BA model 04, dim. 375x320x150mm,
skupaj 12 kom., barva po izboru arhitekta

maska / pločevinast panel d=2mm, zapigani vogali 2-3 cm, nevidno pritrjen na AB steno,
vse prašno barvano z metalizirano gladko barvo Tiger Drylac barva po izboru arh.

vročecinkan okvir d=5 mm, dim. 1,16x5,66m, polnilo za panele, nabiralnike, smetnjak, polica...,
okvir poravnan s steno in paneli/polnili, okvir varjen, prašno barvan z metalizirano strukturno barvo
Tiger Drylac po izboru arhitekta, konzolno (nevidno) privijačen na AB steno

DETAJL - OGLASNA TABLA, POŠTNI NABIRALNIKI M 1:20 _ D 03_6

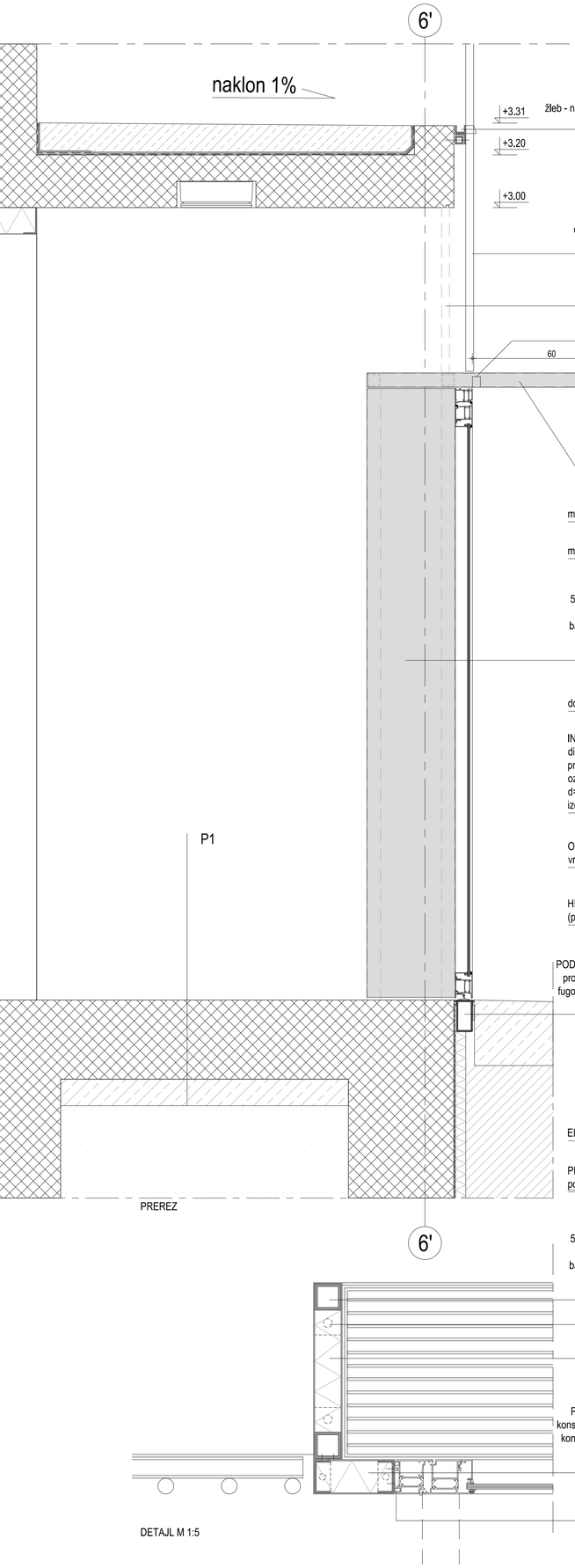

žleb - na strani balkonov/shramb - vročecinkan U profil, prašno barvan kot ograja, dim. 30x40x3mm, z iztočniki (fi 32mm) - stik z AB kitan s trajnoelastičnim UV odpornik silikonskim kitom

stena - iz vročecinkanih vertikalnih cevi fi 32mm, nad vhodom cevi nadstropja podaljšane do vrat: h=3,56m, vertikale varjene na horizontalno podkonstrukcijo v sredini L profil 40x40x5mm in spodaj L profil dim.40x40x5mm, zgoraj sestavljene (teleskopsko) s cevmi ograje, zvari pobrušeni, spodaj podkonstrukcija preko distančnikov vijačna v AB konstrukcijo, vse prašno barvano z metalizirano strukturno barvo Tiger Drylac 29/80081 oz. po izboru arh.

paneli po potrebi točkovno pritrjeni v strop (cevi - obdelava kot paneli - prašno barvano....)

linijska LED svetilka nad nadstreškom

NADSTREŠEK - konstrukcija iz vročecinkanih škatlastih profilov, dim. 50x50x3 mm, pritrjena na vert. panele, konstrukcija nadstr. ovita v alu. pločevino d=2mm, zapigano, ostri robovi (r=2-3mm), nevidno pritrjeno na konstr., vse prašno barvano z metalizirano strukturno barvo Tiger Drylac 29/80081 oz. po izboru arh.,panel polnjen s trdo mineralno (kameno) volno (npr. Tervol FPL 035), d=5cm, nadstrešek z , v min. naklonu 1%, z rego za LED svetilko!

mrežna navojna vrata Hormann HG-S, pod ograjo konstrukcija vrat vidna - brez maske!

mrežna navojna vrata Hormann HG-S, instalacijski panel prekriva konstrukcijo vrat

NOTRANJI PANEL - konstrukcija VRAT iz vročecinkanih vetikalnih škatlastih profilov, dim. 50x50x3 mm, privijačena v AB tlak, konstrukcija ovita v alu. pločevino d=2mm, zapigano, ostri robovi (r=2-3mm), nevidno pritrjeno na konstr., vse prašno barvano z metalizirano strukturno barvo Tiger Drylac 29/80081 oz. po izboru arh.,panel polnjen s trdo mineralno (kameno) volno (npr. Tervol FPL 035), d=5cm
paneli po potrebi točkovno pritrjeni v strop (cevi - obdelava kot paneli - prašno barvano....)

domofon, vgraden

INSTALACIJSKI PANEL - konstrukcija instalacijskih vrat iz vročecinkanih U profilov, dim.60x30x3 mm, ovita v alu. pločevino d=2mm, zapigano, ostri robovi (r=2-3mm), nevidno pritrjeno na konstr., vse prašno barvano z metalizirano strukturno barvo Tiger Drylac 29/80081 oz. po izboru arh.,panel polnjen s trdo mineralno (kameno) volno (npr. Tervol FPL 035), d=5cm, skriti panti, odpiranje s cilindrično inox ključavnico, po zahtevah elektro nalepka - izdelana po grafični predlogi arhitekta

ODPIRANJE - inox držaj (brušen) fi 35mm, h=2,3m, vpet samo zgoraj in spodaj, odpiranje vrat s ključem

HIŠNA ŠTEVILKA - višine 2,3m, po grafični predlogi arhitekta, font arieł narow, prekrivno (prašno) barvana preko šablone

PODKONSTRUKCIJA ZA VRATA - po celotni dolžini vhodnega panela - pravokoten vročecinkani profil dim 60x120x5mm, barvan, privijačen preko HI v AB ploščo, stik z betonskim tlakom s 1cm fugo (zapolnjeno s XPS, vrh zaključen s trajnoelastičnim UV odpornim kitom, na vrhu profil pokrit z inox U masko d=2mm, RŠ=12cm, ostri rovovi, brušen inox, nevidna pritrditev na profil

PREREZ

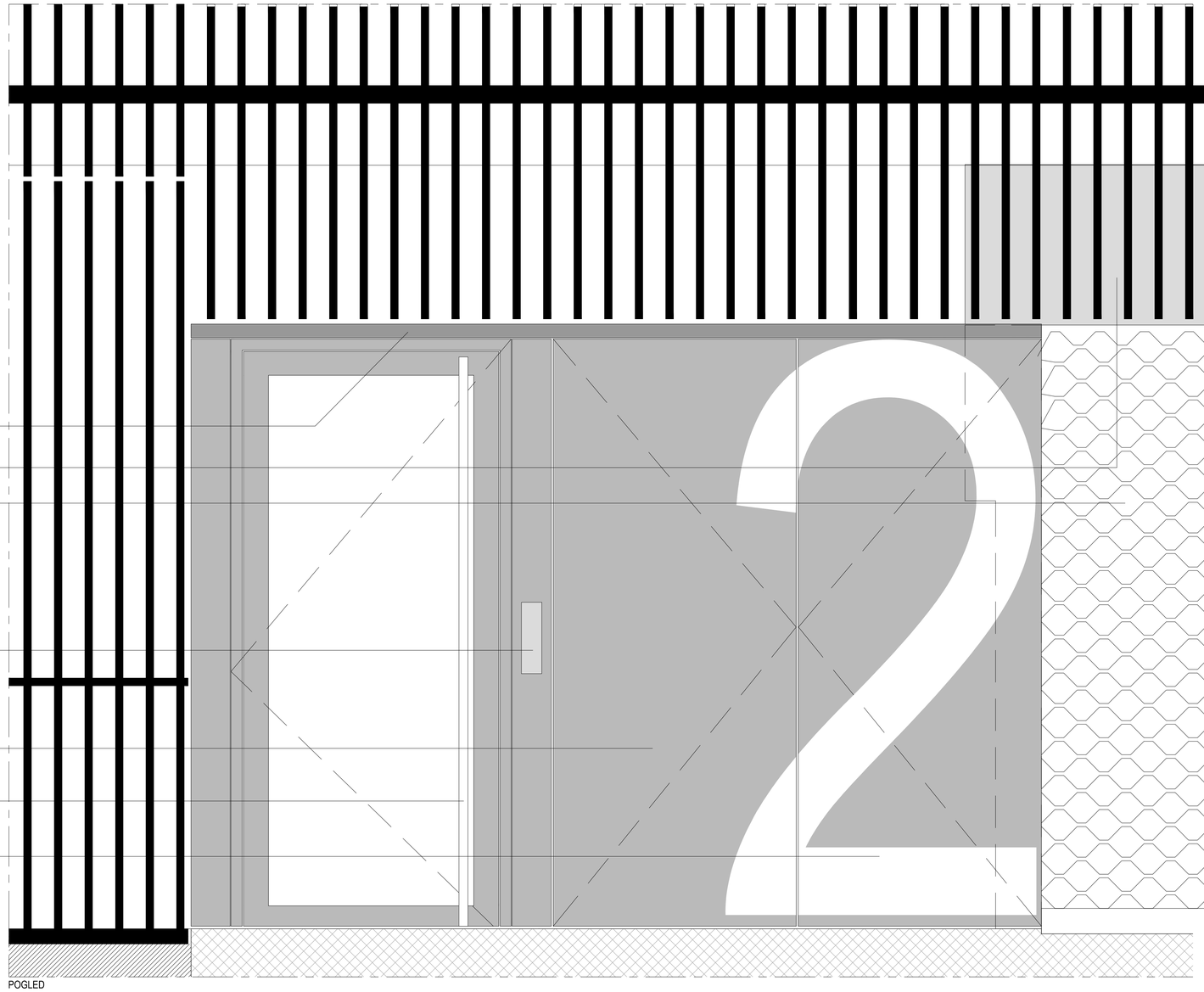

POGLED

ELEKTRO OMARICA - prostostoječa, širine 25cm, skladno z zahtevami elektro

PRAG - inox rešetka, rebra d=50x5mm, dim.130x33cm, varjena v okvir, zvari brušeni položena ravno z tlakom!!!

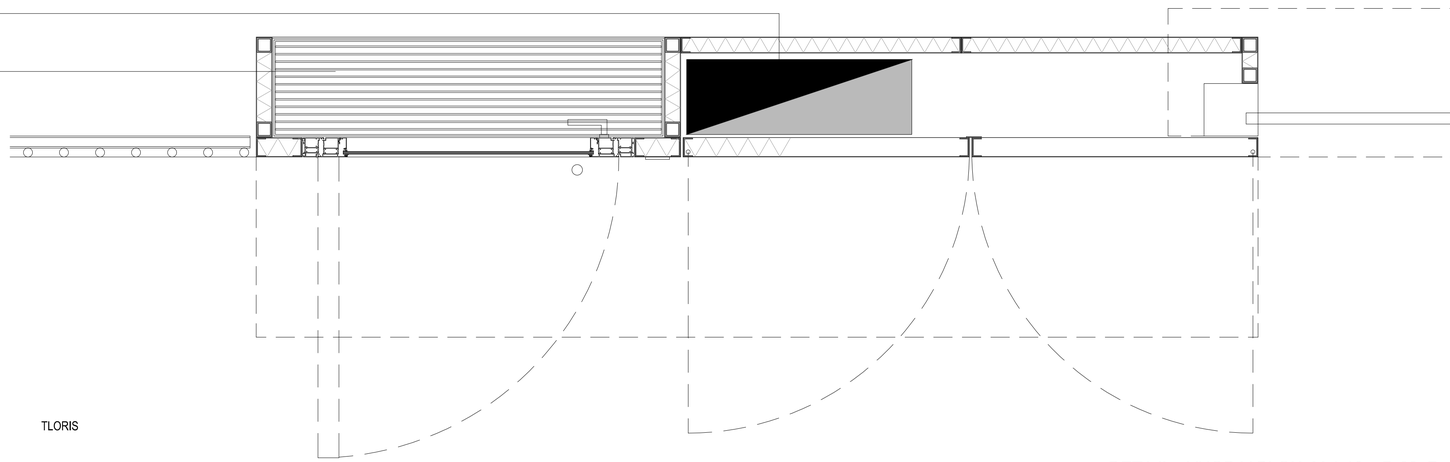

TLORIS

NOTRANJI PANEL - konstrukcija VRAT iz vročecinkanih vetikalnih škatlastih profilov, dim. 50x50x3 mm, privijačena v AB tlak, konstrukcija ovita v alu. pločevino d=2mm, zapigano, ostri robovi (r=2-3mm), nevidno pritrjeno na konstr., vse prašno barvano z metalizirano strukturno barvo Tiger Drylac 29/80081 oz. po izboru arh.,panel polnjen s trdo mineralno (kameno) volno (npr. Tervol FPL 035), d=5cm
paneli po potrebi točkovno pritrjeni v strop (cevi - obdelava kot paneli - prašno barvano....)

nevidna pritrditev v AB tlak / temeljno ploščo

panel polnjen s trdo mineralno (kameno) volno (npr. Tervol FPL 035)

PANEL - konstrukcija iz vročecinkanih vetikalnih U profilov, 60x30x3 mm, privijačen v AB tlak, konstrukcija ovita v alu. pločevino d=2mm, zapigano, ostri robovi (r=2-3mm), nevidno pritrjeno na konstr., vse prašno barvano z metalizirano strukturno barvo Tiger Drylac 29/80081 oz. po izboru arh.,panel polnjen s trdo mineralno (kameno) volno (npr. Tervol FPL 035), d=5cm
paneli po potrebi točkovno pritrjeni v strop (cevi - obdelava kot paneli - prašno barvano....)

vhodna Jansen vrata - poravanana s panelom in ograjo, stik s senčno fugo širine cca 5mm,

DETAJL M 1:5

DETAJL - VHOD V BLOK M 1:10 _ D 03_7

bevk perović arhitekti d.o.o._arhitektura_3 večstanovanjski objekti v delu območja urejanja VS 6/1 Dolgi most Prostorska enota PE 2_št.proj.: 09/08_ faza: PZI_junij 2014

OPOMBA: TULJAVA PREZRAČEVANJA SE LAHKO GLEDE NA "KAPO" GIBLJE / ZARADI TEMPERATURNIH SPREMEMB - ZATO JE POTREBNO ZAGOTOVITI STIK V SKLADU S PRAVILI STROKE!

PREREZ 1 - 1

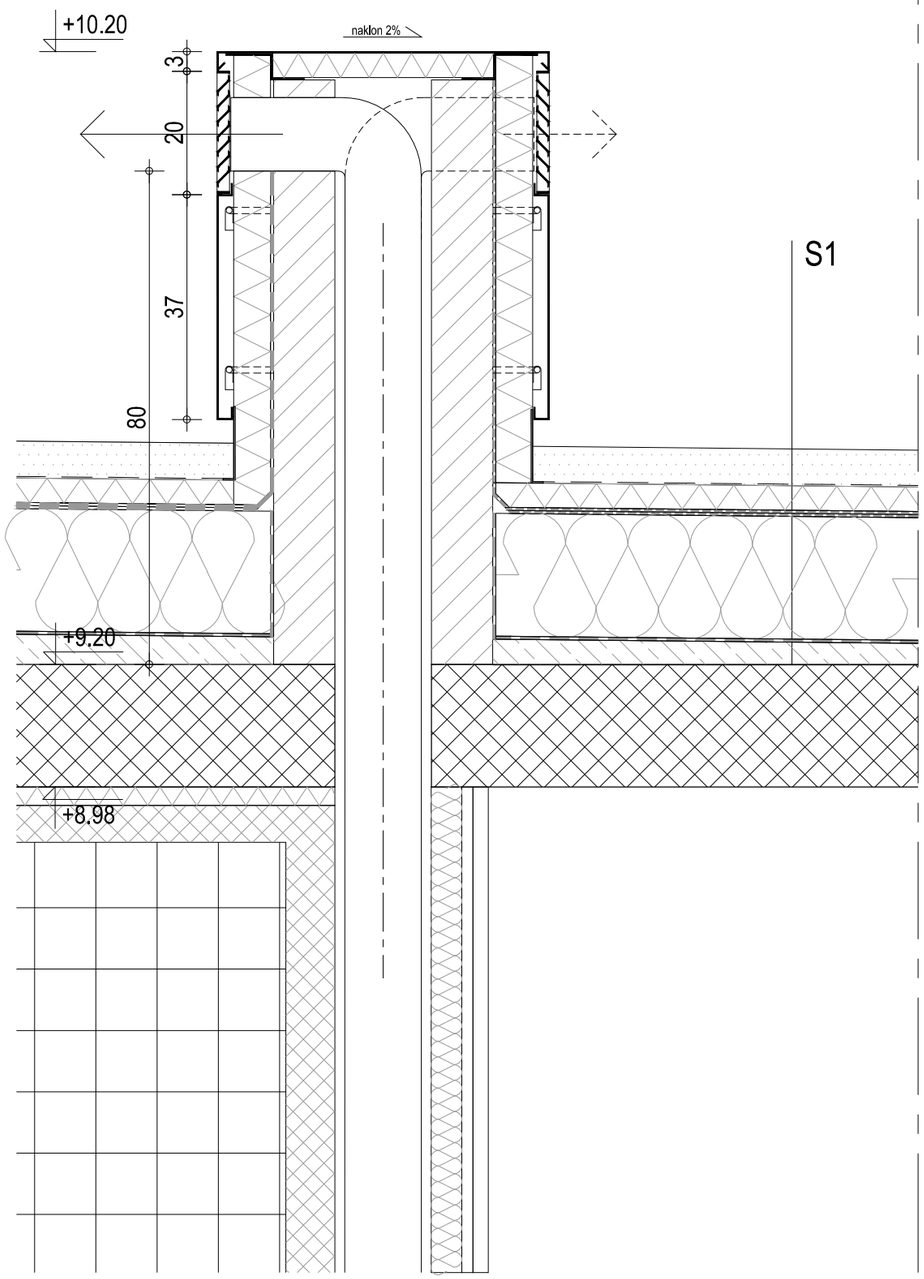

PREREZ 2 - 2

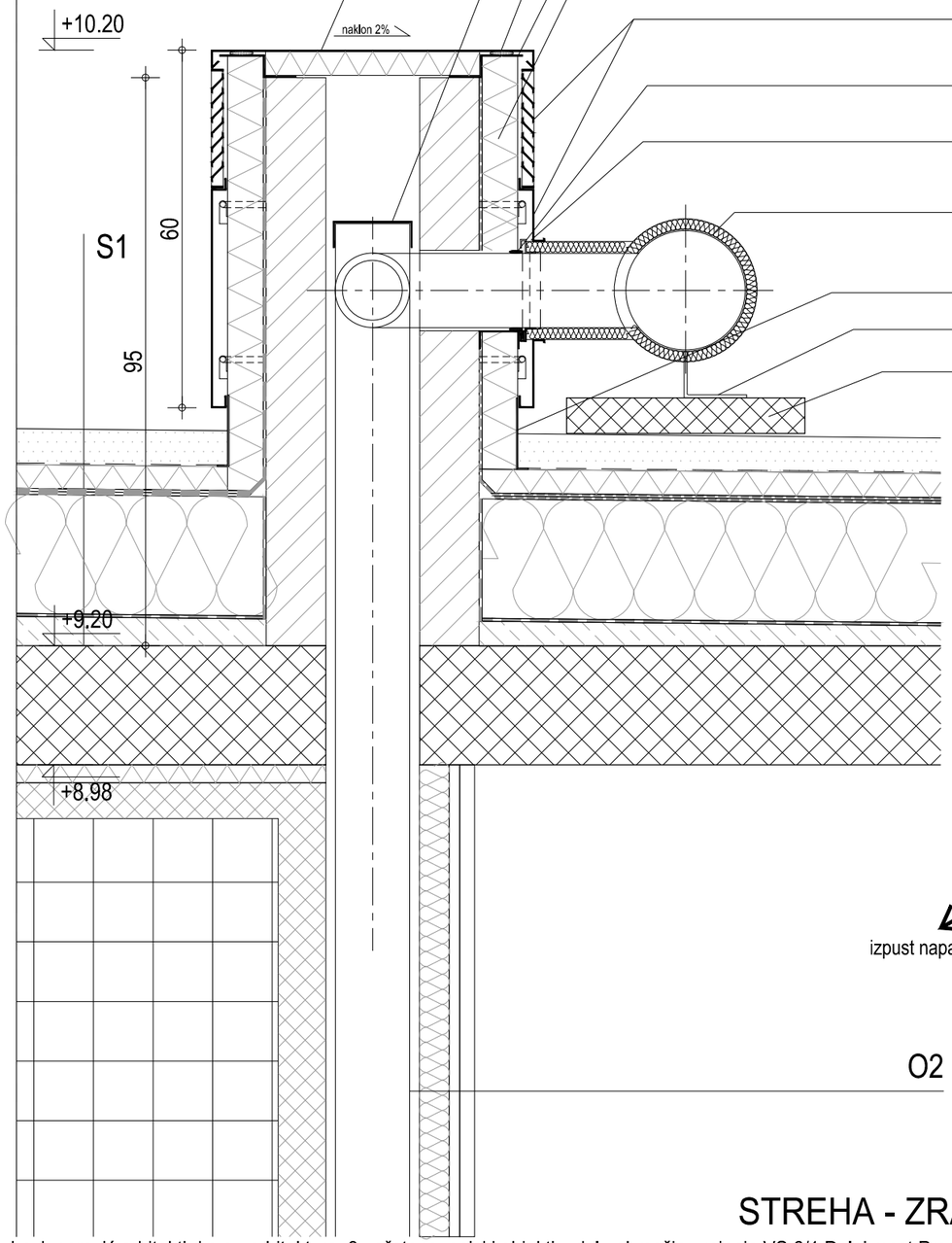

snemljiv pokrov kape, inox pločevina d=2mm, zapigani vogali cca 3cm, pokrov napolnjen s toplotno izolacijo XPS d=5cm, polno lepljeno na podlogo, minimalni naklon 1%, pokorv tesno položen na jašek (z EPDM tesnili)

demontažna kapa za potrebe čiščenja cevovodov prezračevanja

EPDM tesnilo

inox Z profil, oblikovan kot okvir - ležišče kape

toplotna izolacija - XPS d=6cm, polno lepljena na podlago

obloga instalacijske kape - maska / paneli inox pločevine, robovi zapigani cca 2cm, nevidna pritrditev d=2mm, po vzdolžni strani inox lamele d=2mm - profilirane po detajlu, nevidno pritrjene, demontažne

EPDM tesnilo

vodotesna objemka na "kapi" - stik omogoča gibanje vodotesno pritrjena na podlago (privijačena preko tesnila)

vodotesna objemka na cevi

zbirna cev higrosenzibilnega prezračevanja max fi 200 mm + 20mm toplotne izolacije

zaščita TI - inox trak h=5cm, d=1mm, polno lepljen TI

podporne stojke + objemke / tipska oprema

podloga stojk - betonske plošče 40x40x6cm

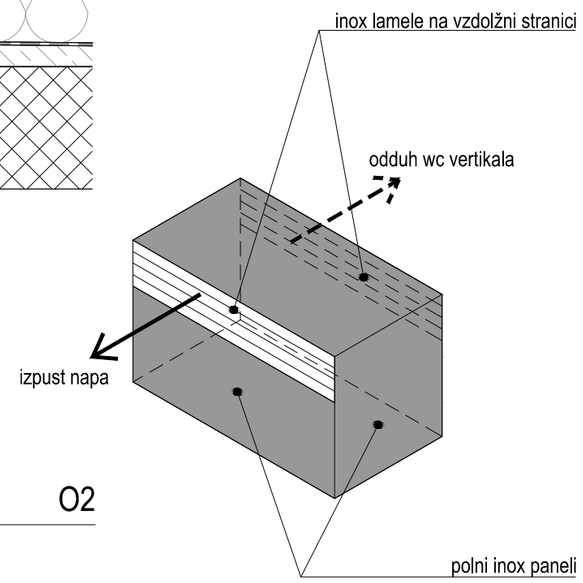

O2

STREHA - ZRAČNIK / IZTOK M 1:10 _ D 04

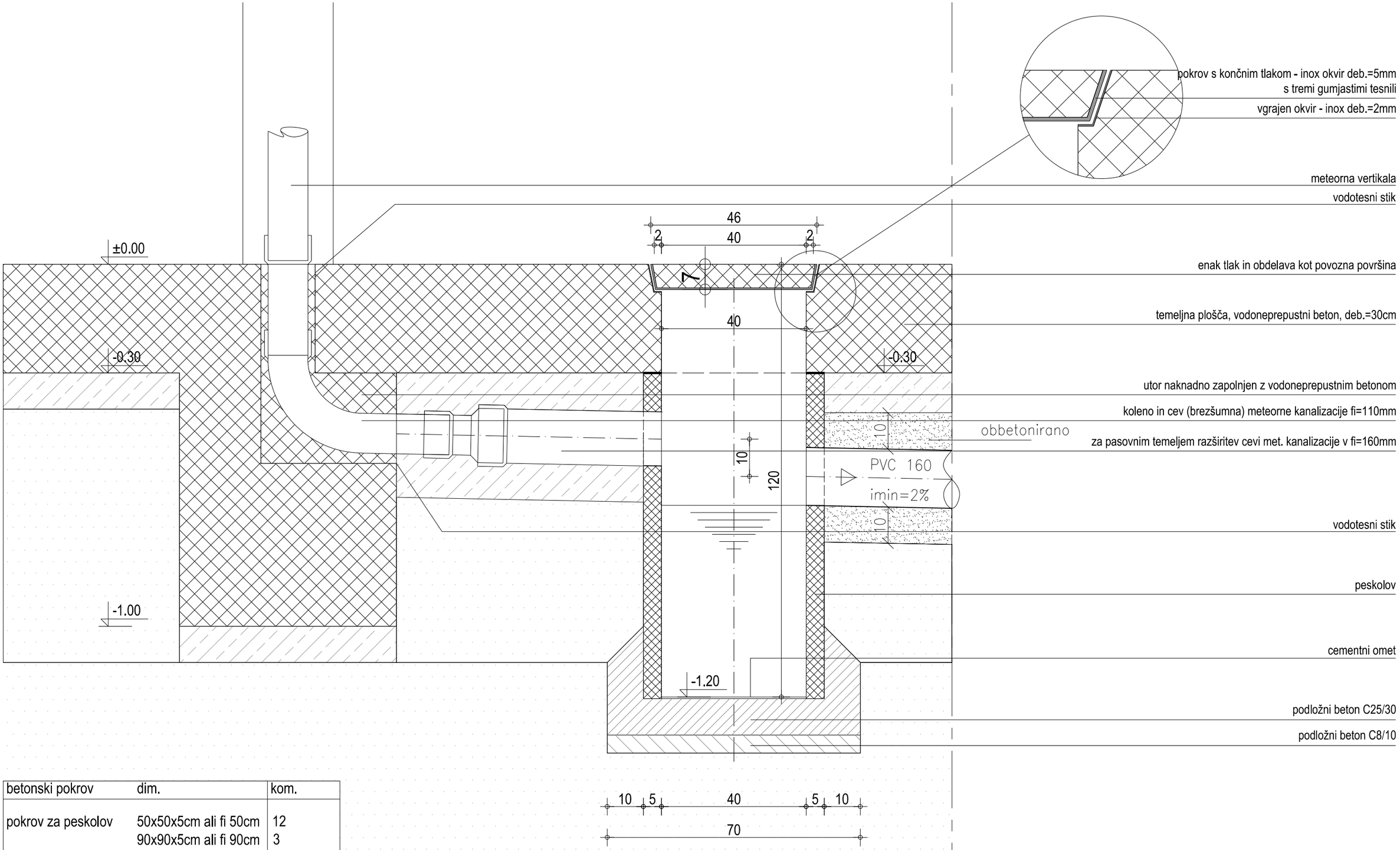

betonski pokrov	dim.	kom.
pokrov za peskolov	50x50x5cm ali fi 50cm	12
	90x90x5cm ali fi 90cm	3
pokrov za jašek - kanalizacija		
	70x70x5cm	3
revizijska odprtina za kineto (glej grad. konstr.)		
	108x108x12cm	2
	108x199x12cm	2

TEMELJ - JAŠEK / PESKOLV M 1:10 _ D 05

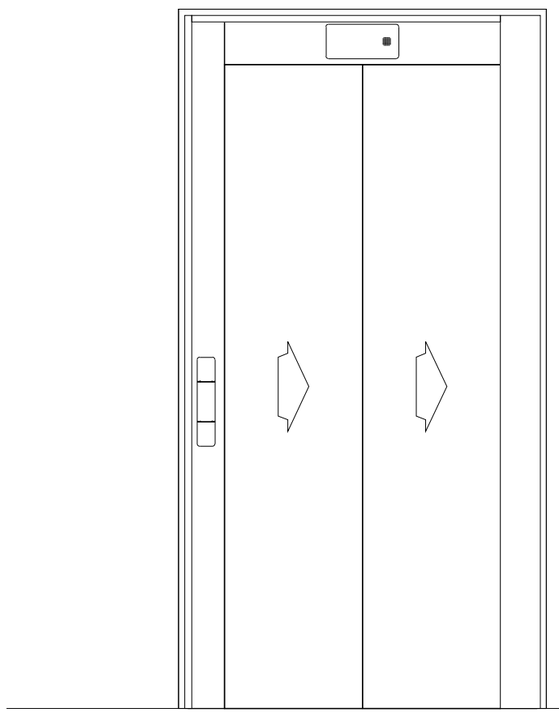

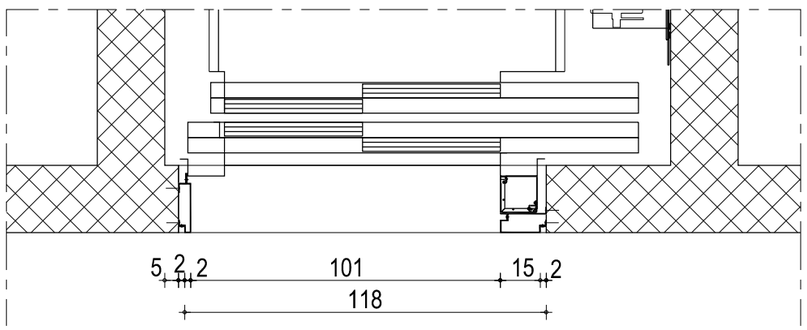

tloris - 2. nadstropje

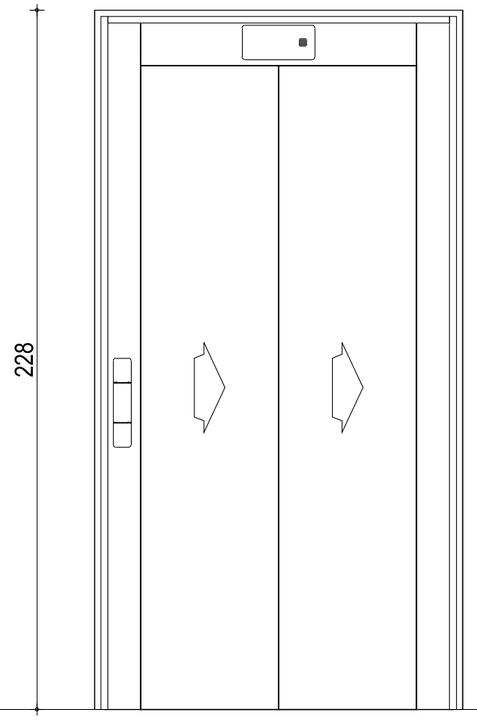

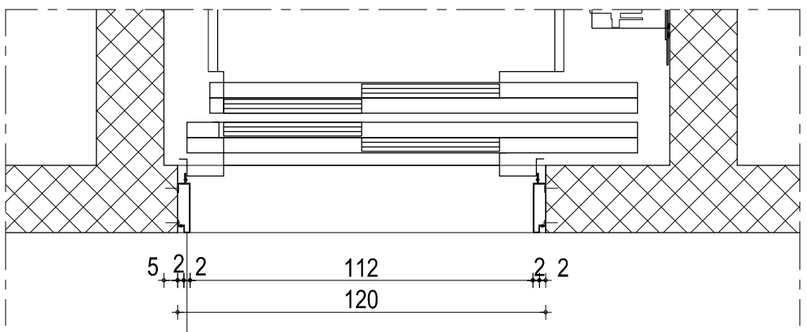

tloris - pritličje in 1. nadstropje

inox maska dvigalnih vrat / brušen inox d=2mm,
profilirana po detajlu, RŠ=26cm, nevidna pritrditev

DVIGALO - MASKA M 1:20 _ D 06

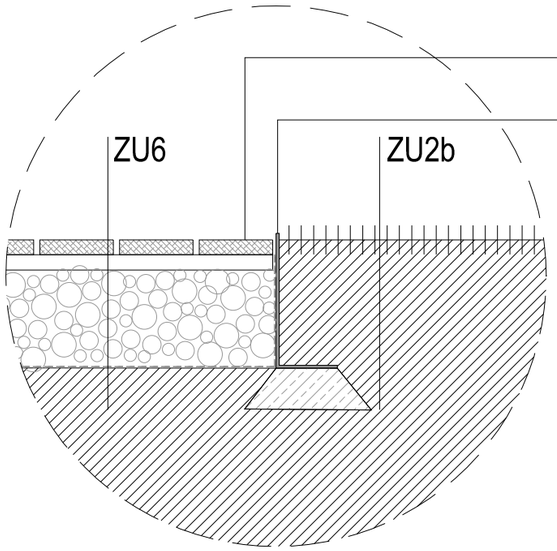

PREREZ - STIK MED LESEN TLAK IN ZELENICA M1:5

ZUNANJA UREDITEV - LESEN TLAK M 1:10 _ D 07

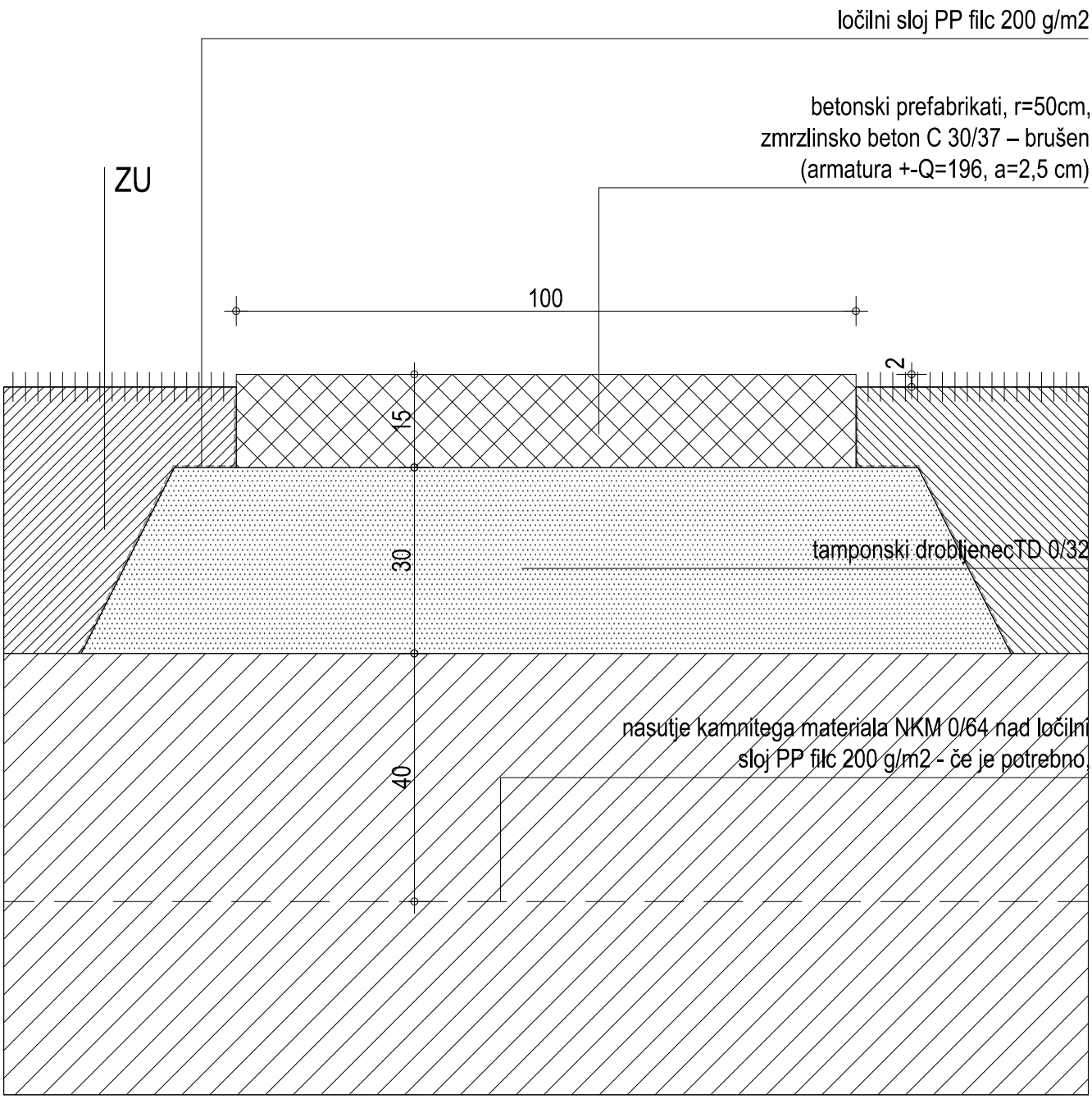

ZUNANJA UREDITEV - PREFABRIKAT EL. M 1:10 _ D 08

bevk perović arhitekti d.o.o._arhitektura_3 večstanovanjski objekti v delu območja urejanja VS 6/1
Dolgi most Prostorska enota PE 2_št.proj.: 09/08_ faza: PZI_junij 2014