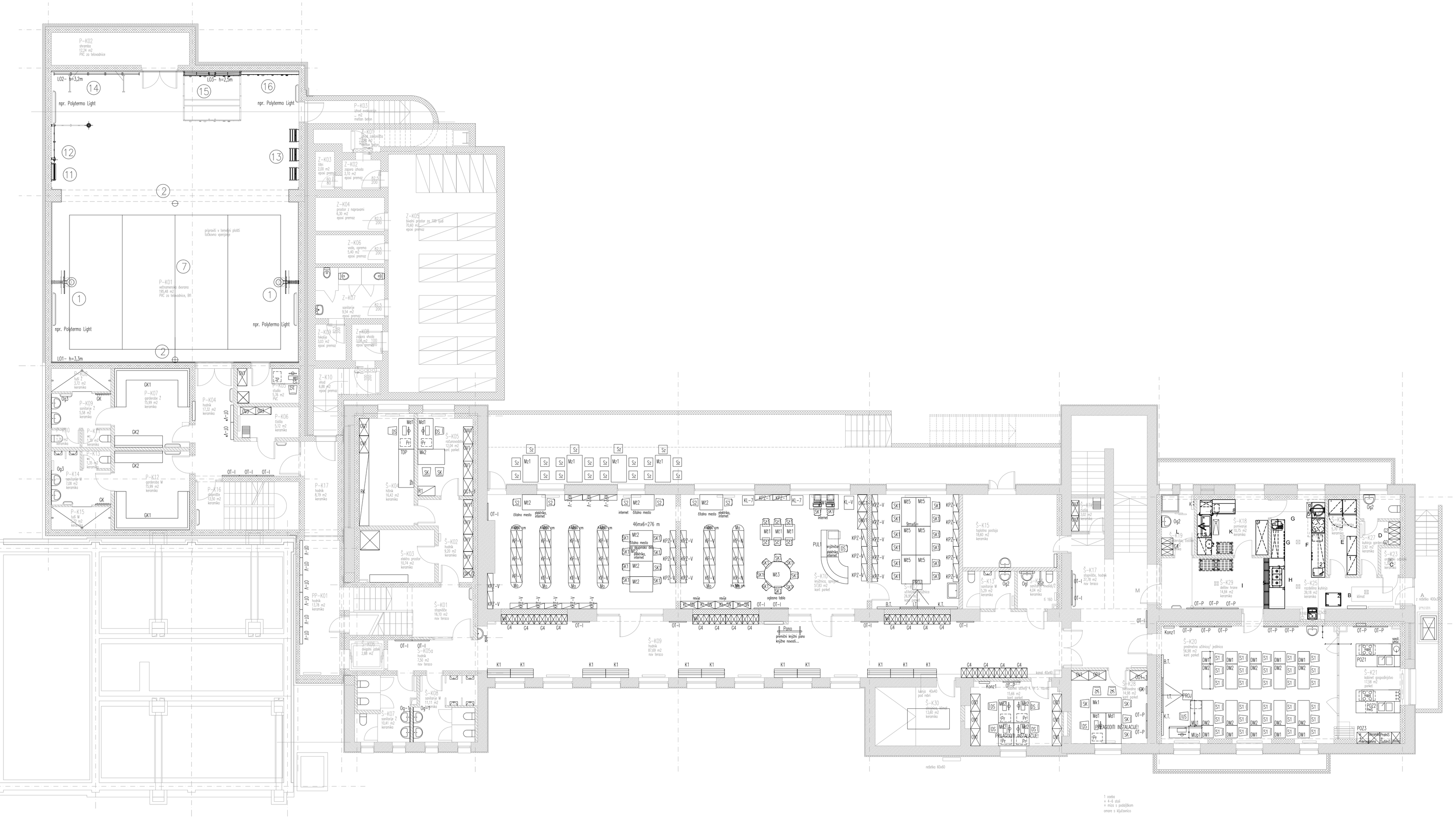

investitor: MESTNA OBČINA LJUBLJANA Mestni trg 1, Ljubljana			objekt: REKONSTRUKCIJA OŠ VIDE PREGARC IN IZGRADNJA PRIZIDKA
projektant: savaprojekt krško družba za raziskavo, projektiranje, svetovanje, inženiring d.d. Cesta krškega leta 33 8270 Krško Slovenija			del objekta:
			vrsta načrta/prikaza: NAČRT OPREME
	ime in priimek:	id. številka:	del načrta/prikaza:
ODP:	S. Šterpin, u.d.i.a.	ZAPS 1116A	vrsta risbe: TLORIS KLETI NOVO STANJE
OP/OPDN:	S. Šterpin, u.d.i.a.	ZAPS 1116A	
SP:			
št. načrta/prikaza: SPK- OPREMA	datum: januar 2015	merilo: 1:100	št. projekta: 09472-00 · vrsta projekta: OPR. · vrsta načrta: 0 · št. risbe: 001 · št. lista: 01 · sprem.: 0 · A1

Za izvod velja le z podpisano digitalno varnostjo

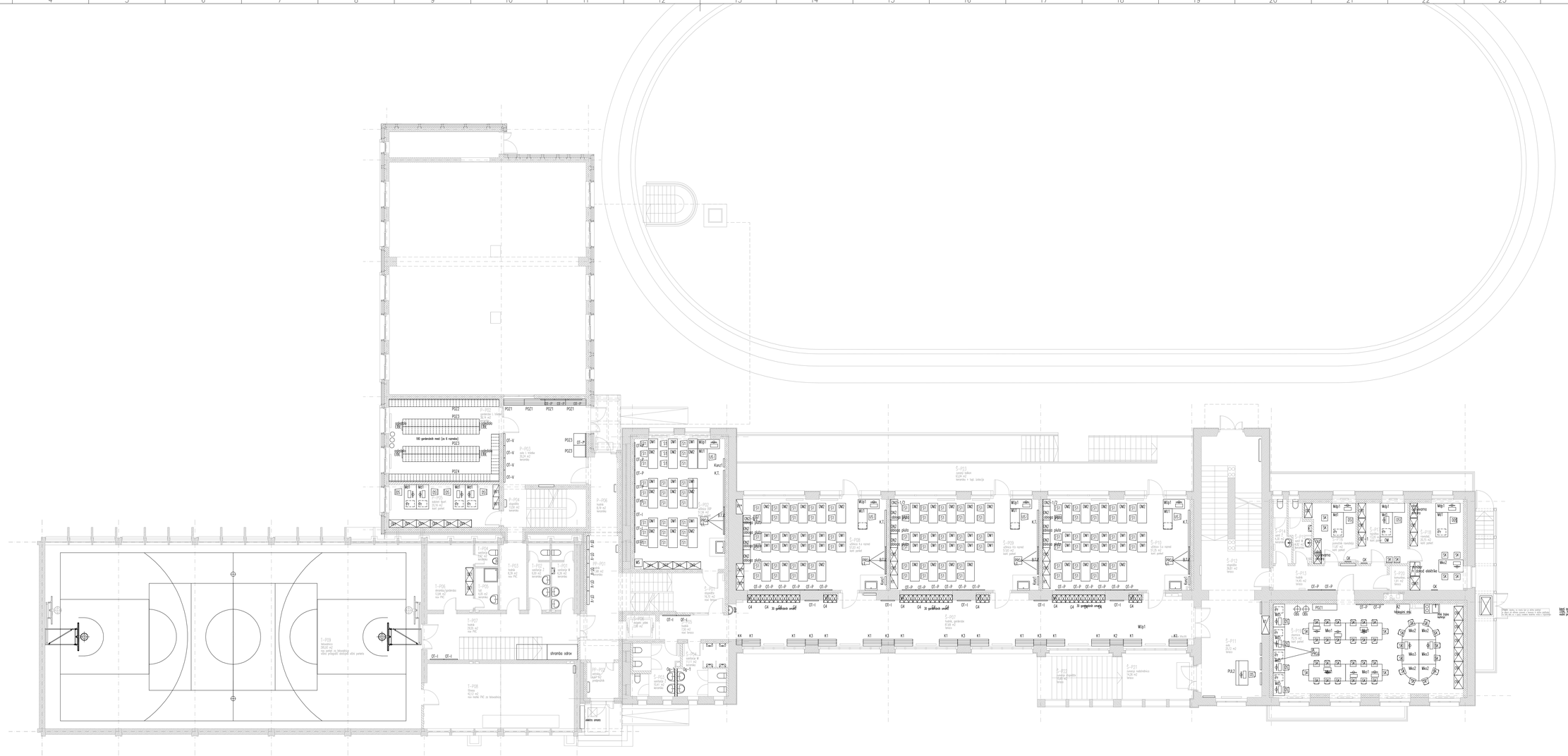

investitor:	MESTNA OBČINA LJUBLJANA Mestni trg 1, Ljubljana	objekt:	REKONSTRUKCIJA OŠ VIDE PREGARC IN IZGRADNJA PRIZIDKA
projektant:	savaprojekt d.d. Ulica Ivana Cankarja, Cankarjeva ulica 9 1000 Ljubljana Slovenija RIBIŠO	del objekta:	
		vrsta načrta/prikaza:	NAČRT OPREME
		del načrta/prikaza:	
	ime in priimek: /	id. številka:	
DVP:	S. Šverpin, u.d.i.s.	ZAPS 1116A	vrsta risbe: TLORIS PRITLIČJA NOVO STANJE
GK/GKMA:	S. Šverpin, u.d.i.s.	ZAPS 1116A	
SP:			
št. načrta/prikaza: SPK-OPREMA	datum: januar 2015	merilo: 1:100	št. projekta: 09472-00 / vrsta projekta: OPR. / vrsta načrta: 0 / št. risbe: 002 / št. lista: 01 / spremb.: 0

Ta načrt velja za gradbeno dovolilno namen.

A1.0

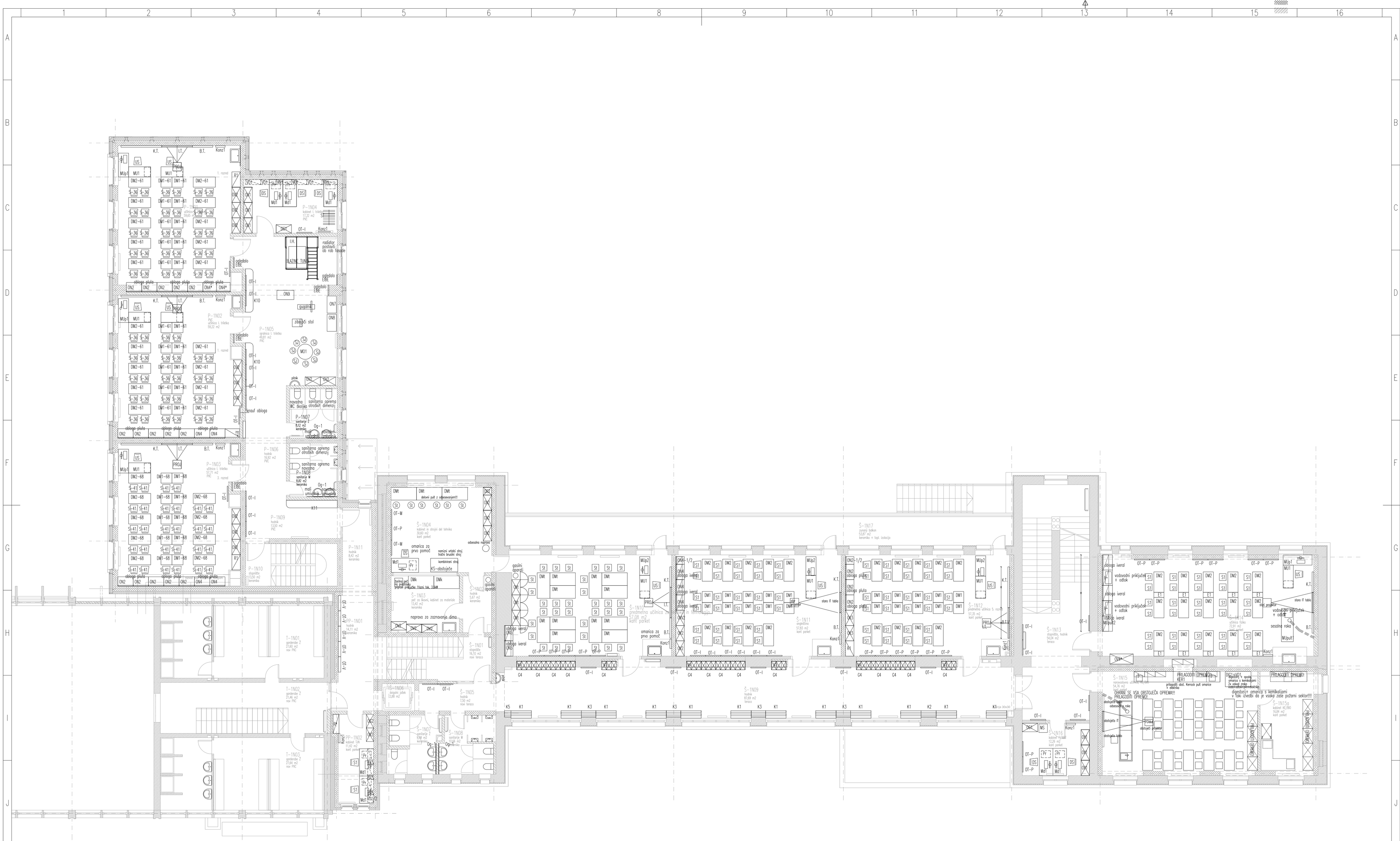

investitor:	MESTNA OBČINA LJUBLJANA Mestni trg 1, Ljubljana	objekt:	REKONSTRUKCIJA OŠ VIDE PREGARC IN IZGRADNJA PRIZIDKA – REV.1
projektant:	savaprojekt krško družba za inženiring, projektiranje, svetovanje, inženiring d.d. Cesta krških žrtev 33 8270 Krško Slovenija	del objekta:	
		vrsta načrta/prikaza:	NAČRT OPREME
		del načrta/prikaza:	
	ime in priimek: / id. številka:	vrsta risbe:	TLORIS 1. NADSTROPJA NOVO STANJE
OVP:	S. Šterpin, u.d.i.a. / ZAPS 1116A		
OP/OPON:	S. Šterpin, u.d.i.a. / ZAPS 1116A		
SP:			
št. načrta/prikaza: SPK–OPREMA	datum: januar 2015 / merilo: 1:100	št. projekta: 09472–00	vrsta projekta: OPR. / vrsta načrta: 0 / št. risbe: 003 / št. lista: 01 / sprem.: 0

Ta načrt velja za popolno dobiteno varianto

A1

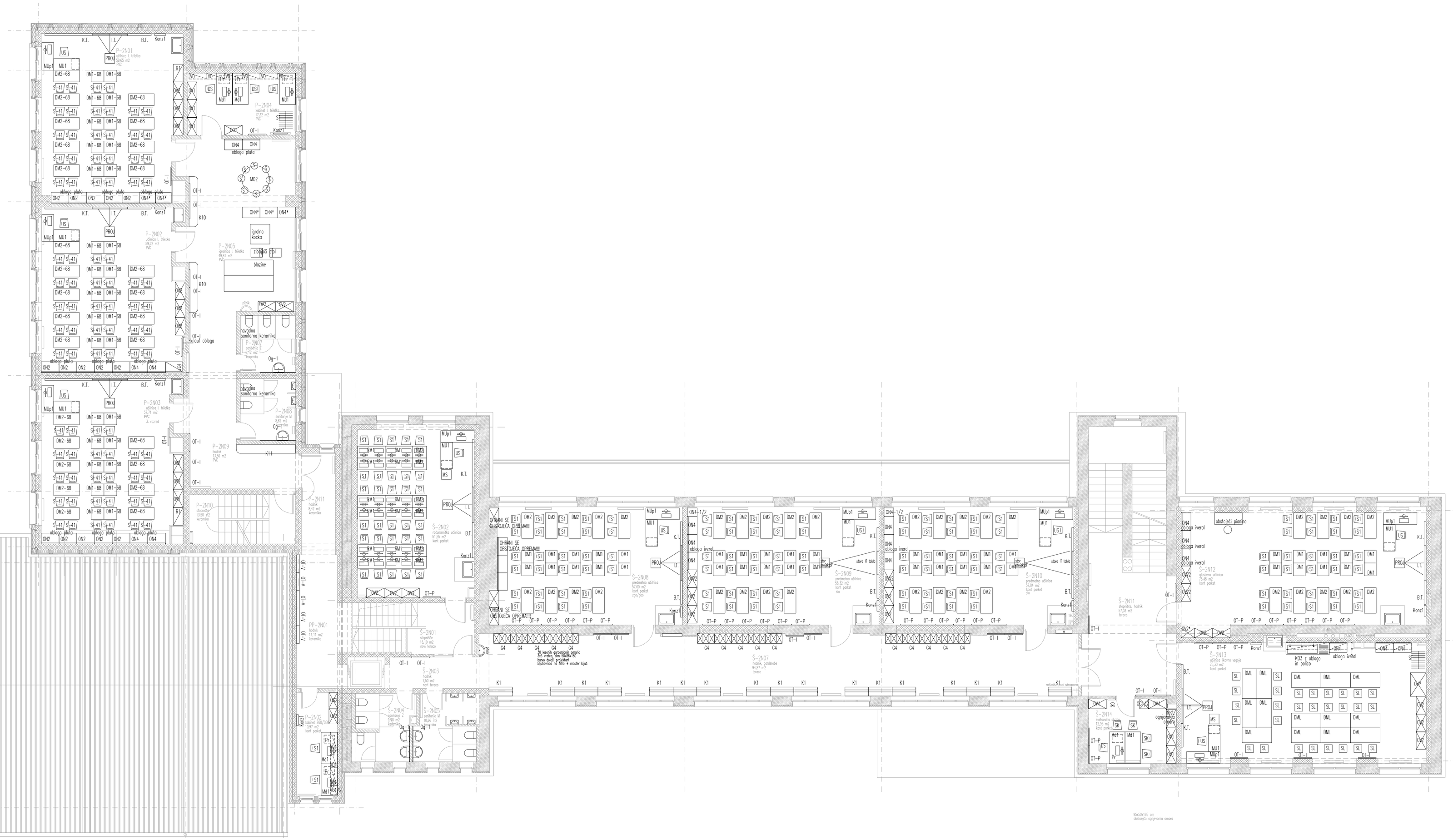

investitor:	MESTNA OBČINA LJUBLJANA Mestni trg 1, Ljubljana	objekt:	REKONSTRUKCIJA OŠ VIDE PREGARC IN IZGRADNJA PRIZIDKA- REV.1
projektant:	savaprojekt krško Družba za svetovanje, projektiranje, tehnični nadzor in inženiring d.d. Cesta krškega leta 33 8270 Krško Slovenija	del objekta:	
		vrsta načrta/prikaza:	NAČRT OPREME
	ime in priimek: / id. številka:	del načrta/prikaza:	
OVP:	S. Šterpin, u.d.i.a. / ZAPS 1116A	vrsta risbe:	TLORIS 2. NADSTROPJA NOVO STANJE
OP/OPON:	S. Šterpin, u.d.i.a. / ZAPS 1116A		
SP:			

Za načrt velja za projektno dokončno verzijo

št. načrta/prikaza:	datum:	merilo:	št. projekta:	vrsta projekta:	vrsta načrta:	št. risbe:	št. lista:	sprem.:
SPK-OPREMA	januar 2015	1:100	09472-00	OPR.	0	004	01	0

A1

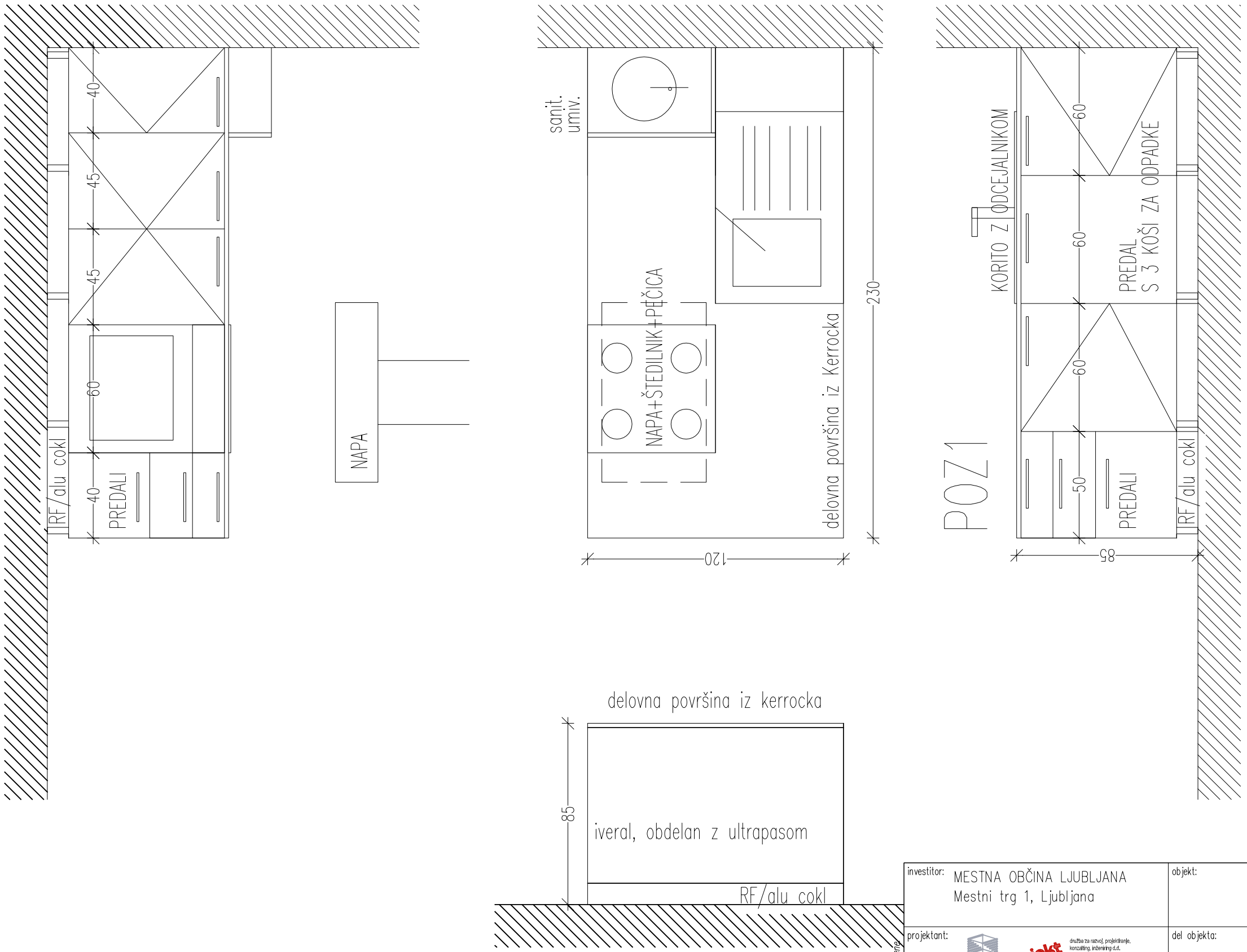

investitor:	MESTNA OBČINA LJUBLJANA Mestni trg 1, Ljubljana			objekt:	REKONSTRUKCIJA OŠ VIDE PREGARC IN IZGRADNJA PRIZIDKA				
projektant:	savaprojekt krško družba za razvoj, projektiranje, konzalting, inženiring d.d. Cesta kriških žrtev 59 8270 Krško Slovenija			del objekta:					
				vrsta načrta/prikaza:	NAČRT OPREME				
	ime in priimek:		id. številka:	del načrta/prikaza:					
OVP:	S. Šterpin, u.d.i.a.		ZAPS 1116A	vrsta risbe:	POZ. 1 SKICA KUHINJE V GOSPODINJSKI UČILNICI				
OP/OPDN:	S. Šterpin, u.d.i.a.		ZAPS 1116A						
SP:									
št. načrta/prikaza: SPK–OPREMA	datum: januar 2015	merilo: 1:20		št. projekta: 09472–00	vrsta projekta: OPR.	vrsta načrta: .	št. risbe: 005	št. lista: 01	sprem.: 0

Ta načrt velja za pogojbeno določene namene

A3

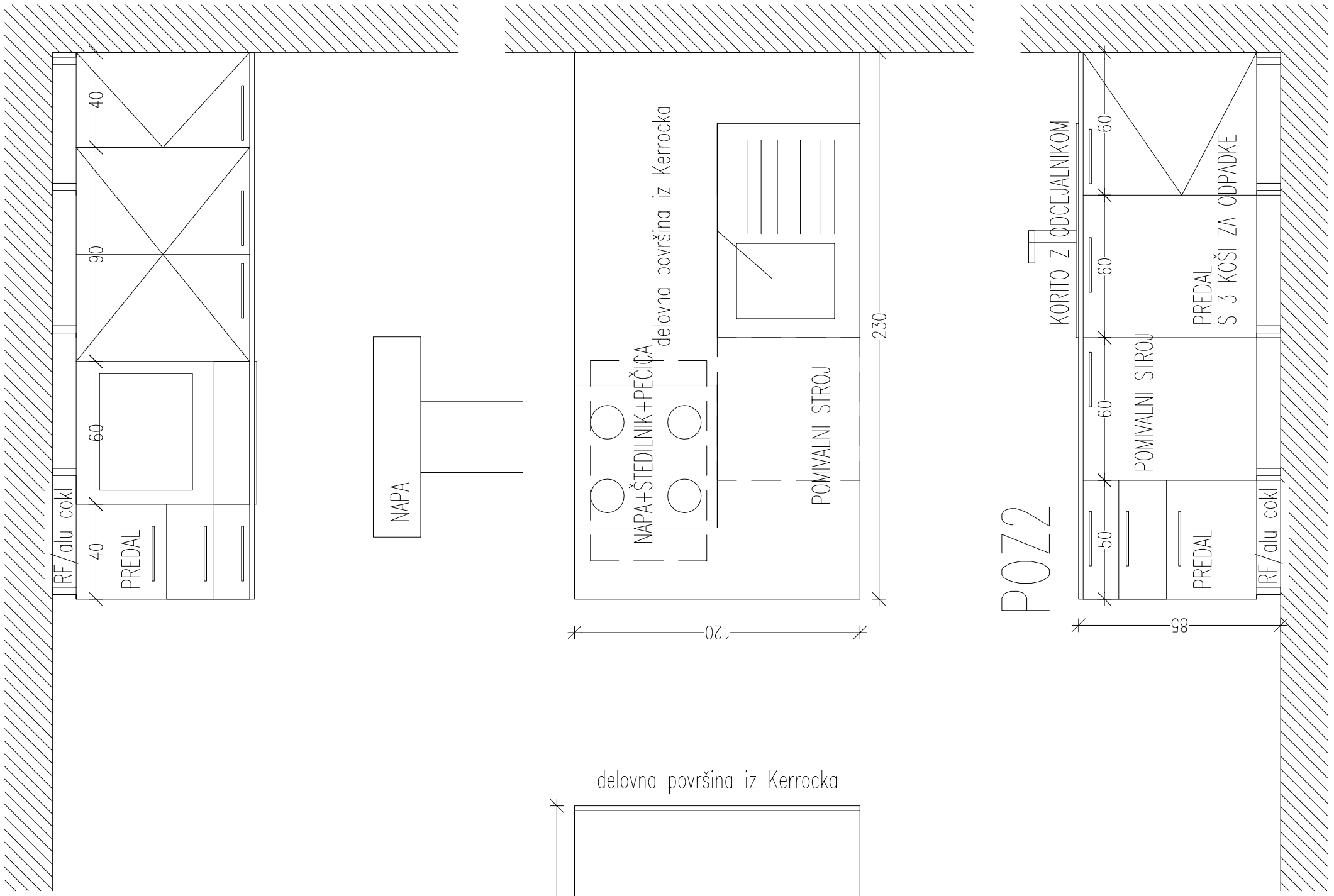

investitor:	MESTNA OBČINA LJUBLJANA Mestni trg 1, Ljubljana			objekt:	REKONSTRUKCIJA OŠ VIDE PREGARC IN IZGRADNJA PRIZIDKA				
projektant:	savaprojekt krško — družba za razvoj, projektiranje, konzalting, inženiring d.d. Cesta kriških žrtev 59 8270 Krško Slovenija			del objekta:					
				vrsta načrta/prikaza:	NAČRT OPREME				
	ime in priimek:		id. številka:	del načrta/prikaza:					
OVP:	S. Štrpin, u.d.i.a.		ZAPS 1116A	vrsta risbe:	POZ. 2 SKICA KUHINJE V GOSPODINJSKI UČILNICI				
OP/OPDN:	S. Štrpin, u.d.i.a.		ZAPS 1116A						
SP:									
št. načrta/prikaza:	datum:	merilo:		št. projekta:	vrsta projekta:	vrsta načrta:	št. risbe:	št. lista:	sprem.:
SPK–OPREMA	januar 2015	1:20		09472–00	OPR.	.	006	01	0

Ta načrt velja za pogojbeno določene namene.

A3

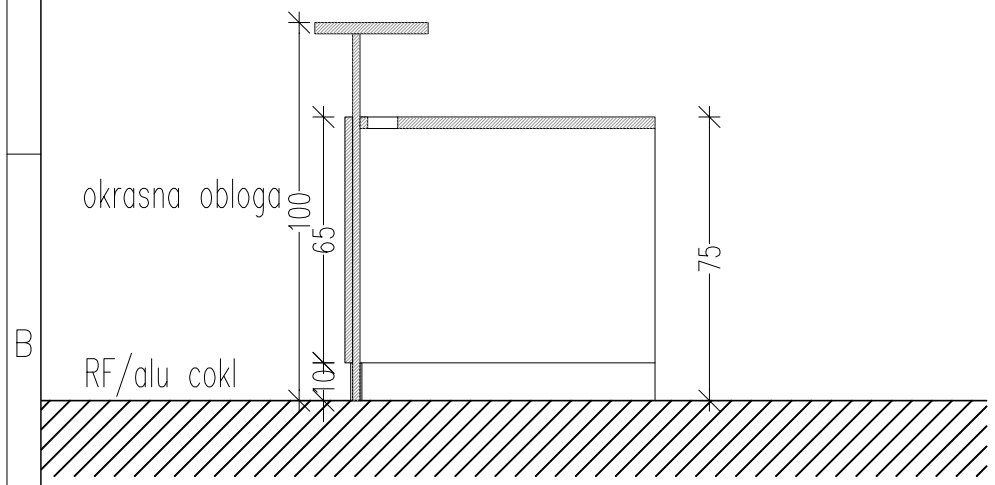

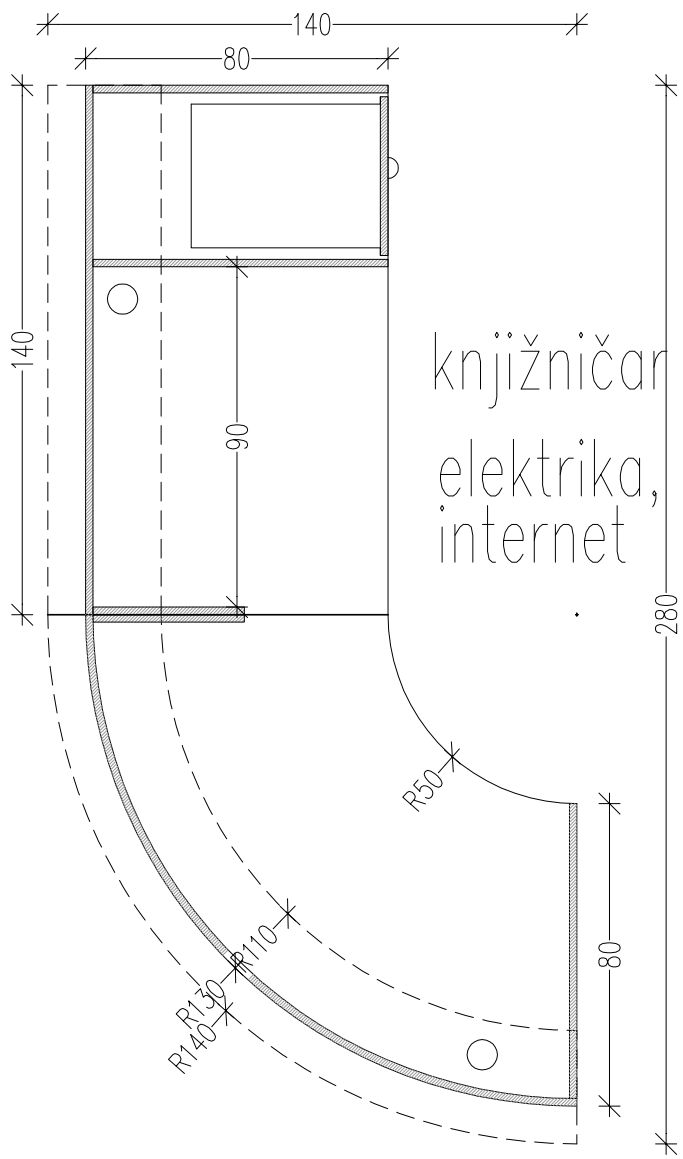

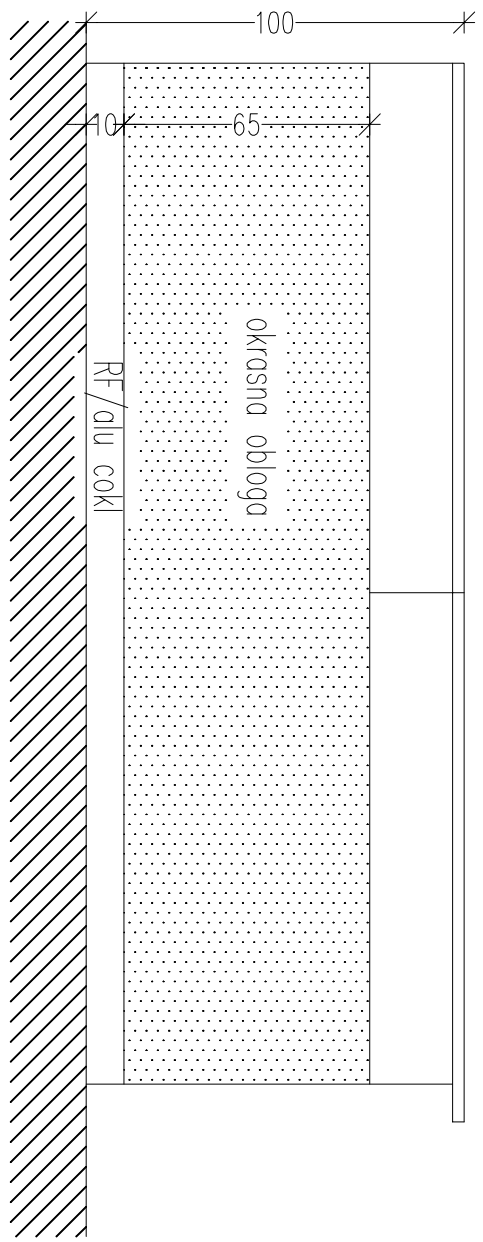

investitor: MESTNA OBČINA LJUBLJANA Mestni trg 1, Ljubljana			objekt: REKONSTRUKCIJA OŠ VIDE PREGARC IN IZGRADNJA PRIZIDKA					
projektant: savaprojekt krško, družba za razvoj, projektiranje, konzalting, inženiring d.d., Cesta kriških žrtev 59, 8270 Krško, Slovenija			del objekta:					
			vrsta načrta/prikaza: NAČRT OPREME					
	ime in priimek:	id. številka:	del načrta/prikaza:					
OVP:	S. Šterpin, u.d.i.a.	ZAPS 1116A	vrsta risbe: KNJIŽNICA SKICA PULTA KNJIŽNIČARKE					
OP/OPDN:	S. Šterpin, u.d.i.a.	ZAPS 1116A						
SP:								
št. načrta/prikaza: SPK–OPREMA	datum: januar 2015	merilo: 1:20	št. projekta: 09472–00	vrsta projekta: OPR.	vrsta načrta: .	št. risbe: 007	št. lista: 01	sprem.: 0

Ta načrt velja za pogojbeno določene namene.

A3

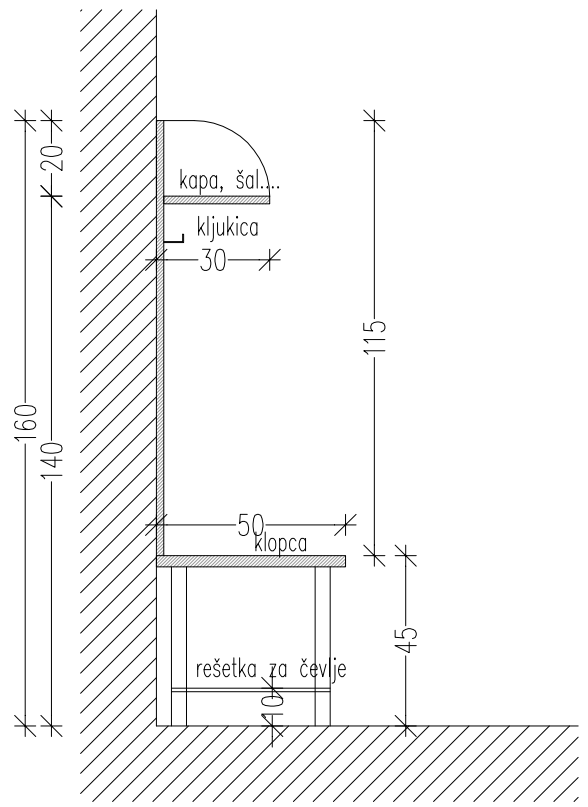

PREREZ

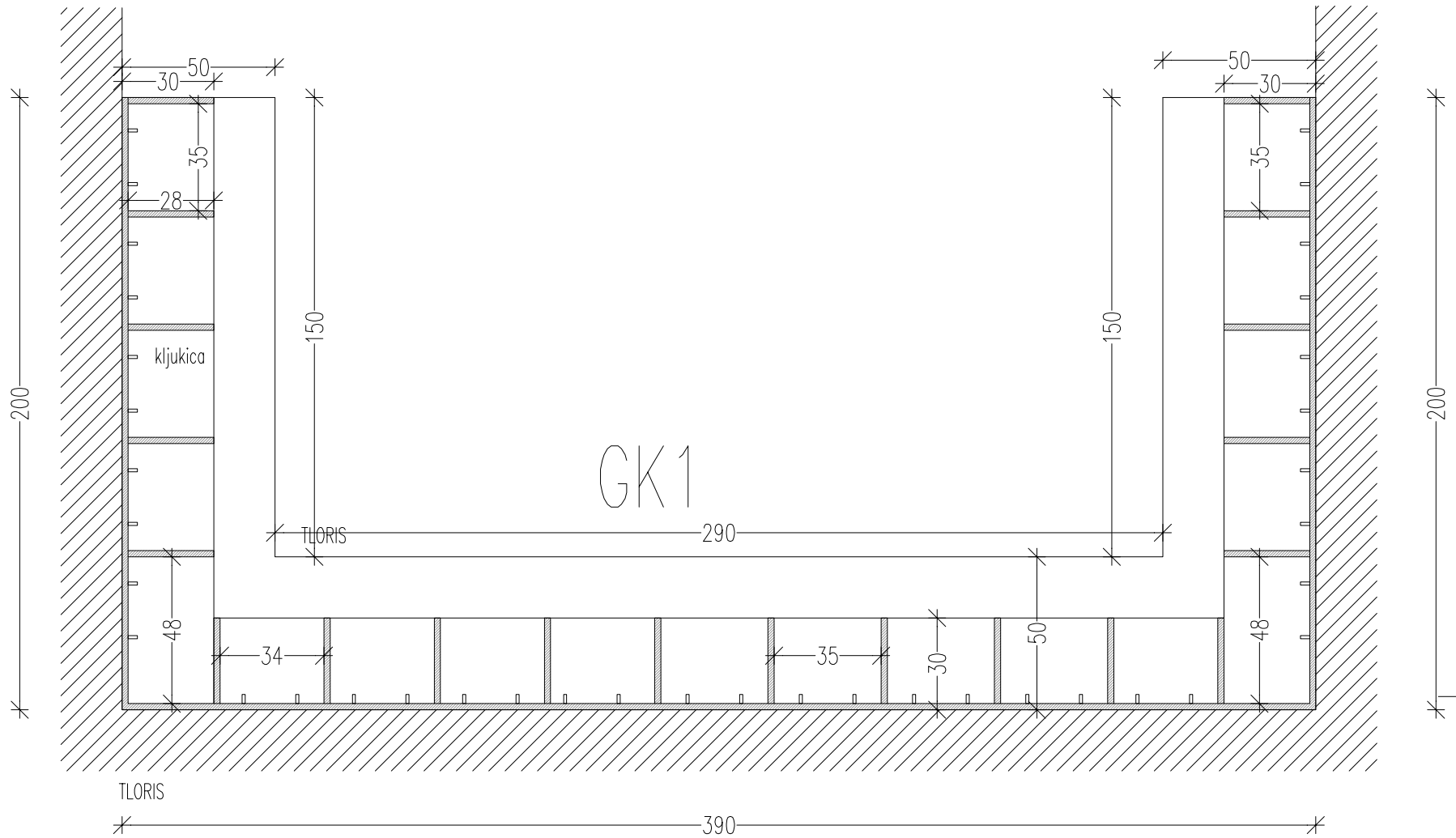

TLORIS

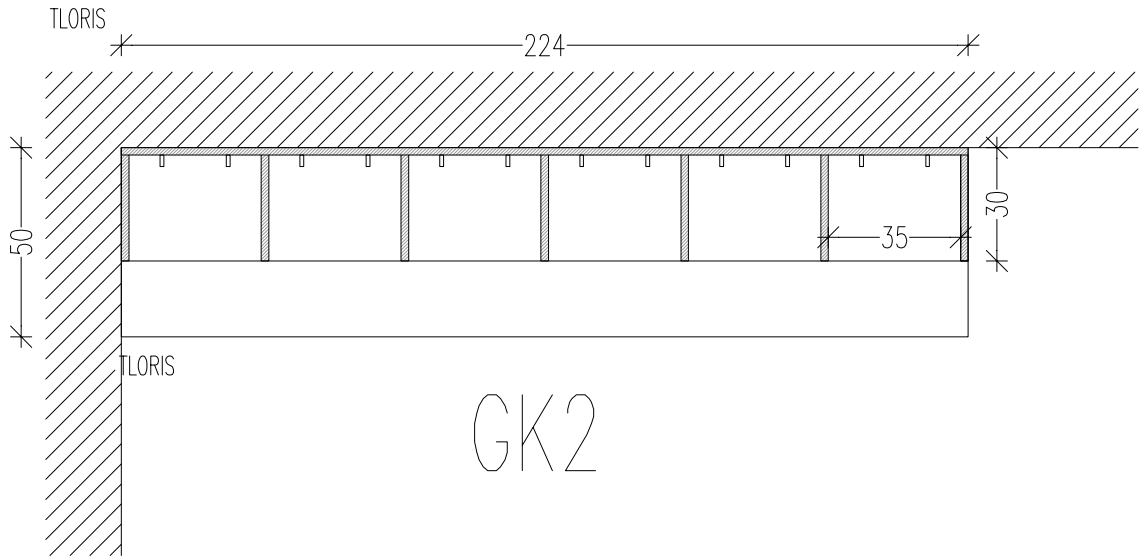

TLORIS

investitor: MESTNA OBČINA LJUBLJANA Mestni trg 1, Ljubljana			objekt: REKONSTRUKCIJA OŠ VIDE PREGARC IN IZGRADNJA PRIZIDKA					
projektant: savaprojekt krško, družba za razvoj, projektiranje, konzalting, inženiring d.d., Cesta krških žrtev 59, 8270 Krško, Slovenija			del objekta:					
			vrsta načrta/prikaza: NAČRT OPREME					
	ime in priimek:	id. številka:	del načrta/prikaza:					
OVP:	S. Šterpin, u.d.i.a.	ZAPS 1116A	vrsta risbe: POZ. GK1, POZ. GK2 GARDEROBE VEČNAMENSKE DVORANE					
OP/OPDN:	S. Šterpin, u.d.i.a.	ZAPS 1116A						
SP:								
št. načrta/prikaza: SPK–OPREMA	datum: januar 2015	merilo: 1:50	št. projekta: 09472–00	vrsta projekta: OPR.	vrsta načrta: .	št. risbe: 008	št. lista: 01	sprem.: 0

Ta načrt velja za pogojbeno določene namene.

A3

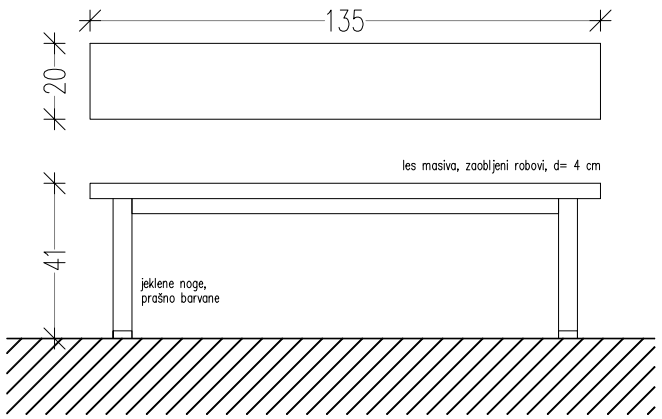

POGLED

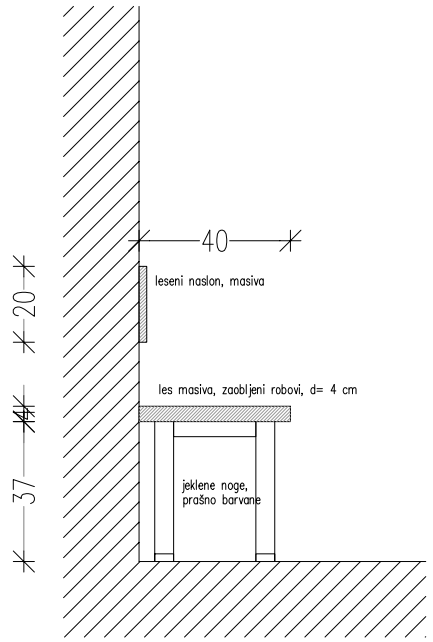

PREREZ

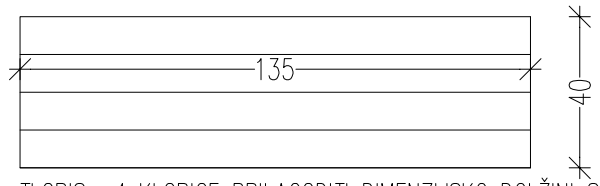

TLORIS- 4 KLOPICE PRILAGODITI DIMENZIJSKO DOLŽINI STENE!!!

POZ1

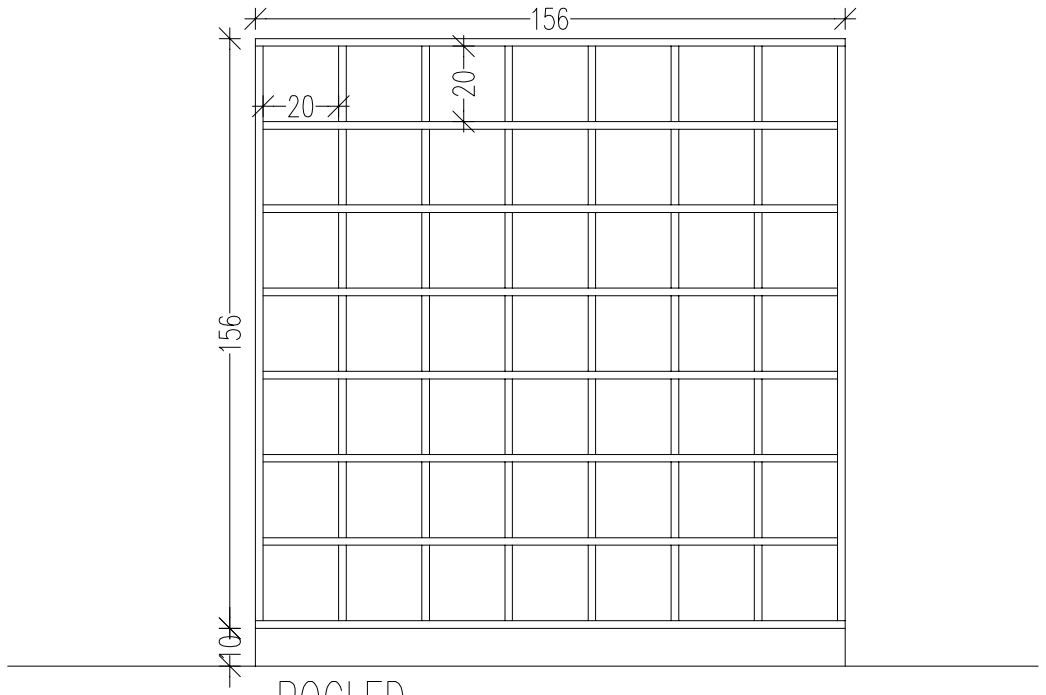

POGLED

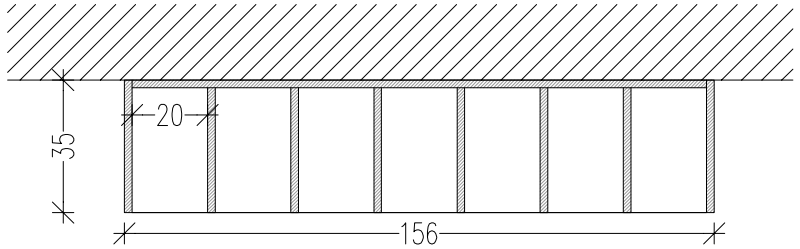

TLORIS

POZ1

K1

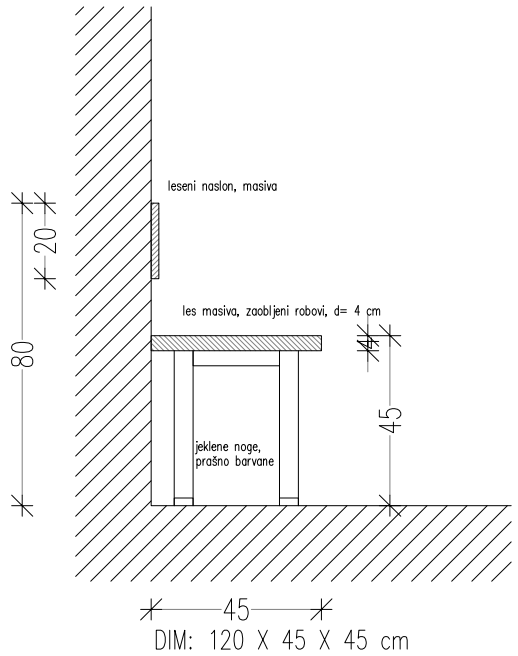

DIM: 120 X 45 X 45 cm

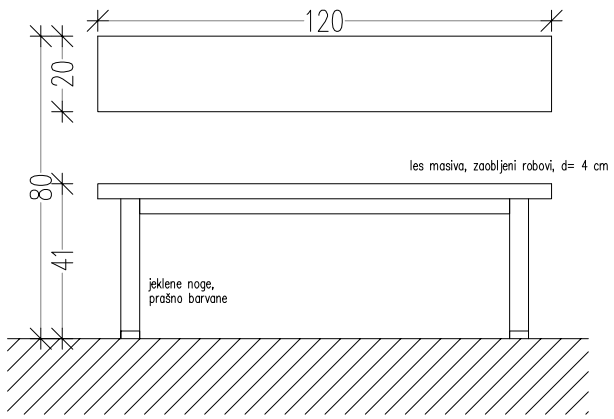

POGLED

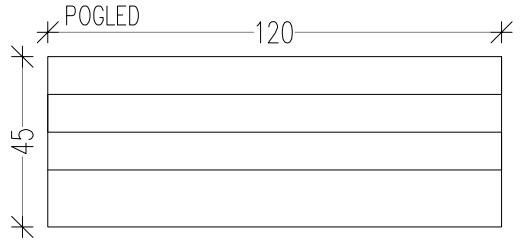

investitor: MESTNA OBČINA LJUBLJANA Mestni trg 1, Ljubljana			objekt: REKONSTRUKCIJA OŠ VIDE PREGARC IN IZGRADNJA PRIZIDKA					
projektant: savaprojekt krško, družba za razvoj, projektiranje, konzalting, inženiring d.d., Cesta krških žrtev 59, 8270 Krško, Slovenija			del objekta:					
			vrsta načrta/prikaza: NAČRT OPREME					
	ime in priimek:	id. številka:	del načrta/prikaza:					
OVP:	S. Šterpin, u.d.i.a.	ZAPS 1116A	vrsta risbe: POZ. 1 (stara šola), POZ. 1 (prizidek) POZ. K1 (stara šola)					
OP/OPDN:	S. Šterpin, u.d.i.a.	ZAPS 1116A						
SP:								
št. načrta/prikaza: SPK–OPREMA	datum: januar 2015	merilo: 1:20	št. projekta: 09472–00	vrsta projekta: OPR.	vrsta načrta: .	št. risbe: 009	št. lista: 01	sprem.: 0

Ta načrt velja za pogojbeno določene namene.

A3

TLORISNI PREREZ

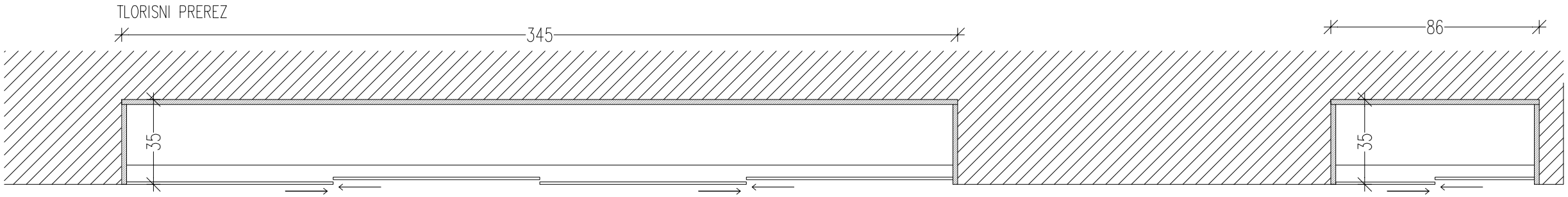

V4 lesena vitrina, v obst. niši, s steklenimi drsnimi vrati (steklo kaljeno) s ključavnico
vmesna polica podprta s konzolami, vse barve po izboru projektanta

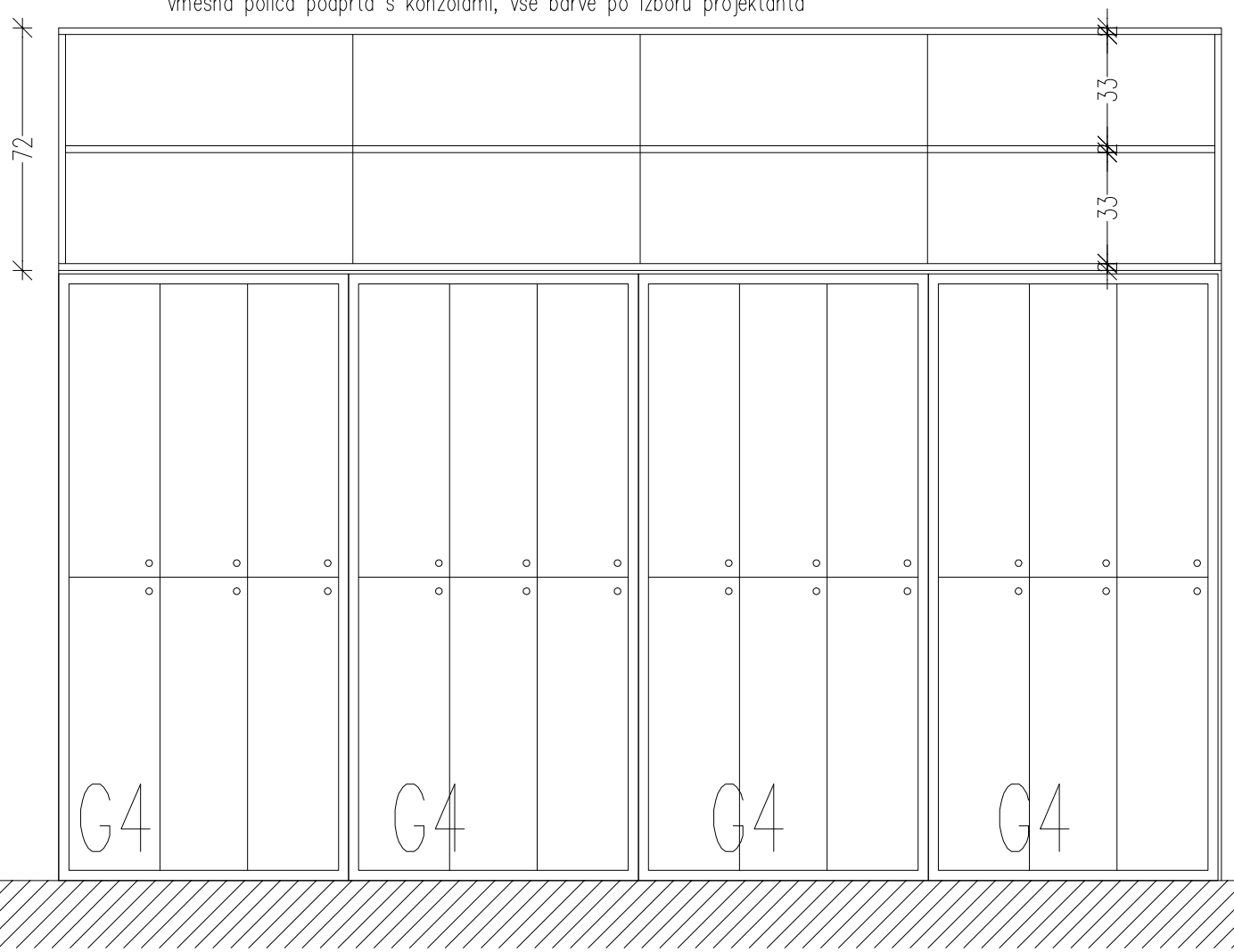

V5

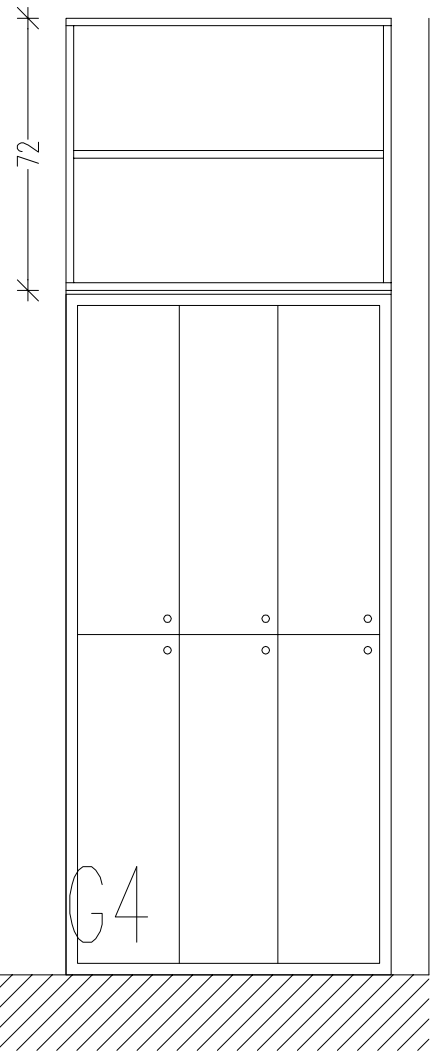

POGLED

PLOČEVINASTE GARDEROBNE OMARE
BARVA PO IZBORU PROJEKTANTA
KLJUČAVNICA NA ŠIFRO, MASTER KLJUČ

Ta načrt velja za pogojbeno določene namene.

investitor: MESTNA OBČINA LJUBLJANA Mestni trg 1, Ljubljana			objekt: REKONSTRUKCIJA OŠ VIDE PREGARC IN IZGRADNJA PRIZIDKA					
projektant: savaprojekt krško, družba za razvoj, projektiranje, konzalting, inženiring d.d., Cesta kriških žrtev 59, 8270 Krško, Slovenija			del objekta:					
			vrsta načrta/prikaza: NAČRT OPREME					
	ime in priimek:	id. številka:	del načrta/prikaza:					
OVP:	S. Šterpin, u.d.i.a.	ZAPS 1116A	vrsta risbe: POZ. V4 HODNIK Z GARDEROBO (stara šola)					
OP/OPDN:	S. Šterpin, u.d.i.a.	ZAPS 1116A						
SP:								
št. načrta/prikaza: SPK–OPREMA	datum: januar 2015	merilo: 1:20	št. projekta: 09472–00	vrsta projekta: OPR.	vrsta načrta: .	št. risbe: 010	št. lista: 01	sprem.: 0

A3

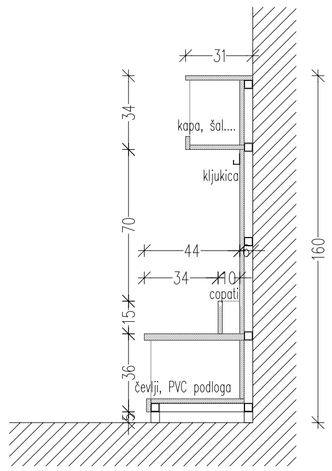

PREREZ

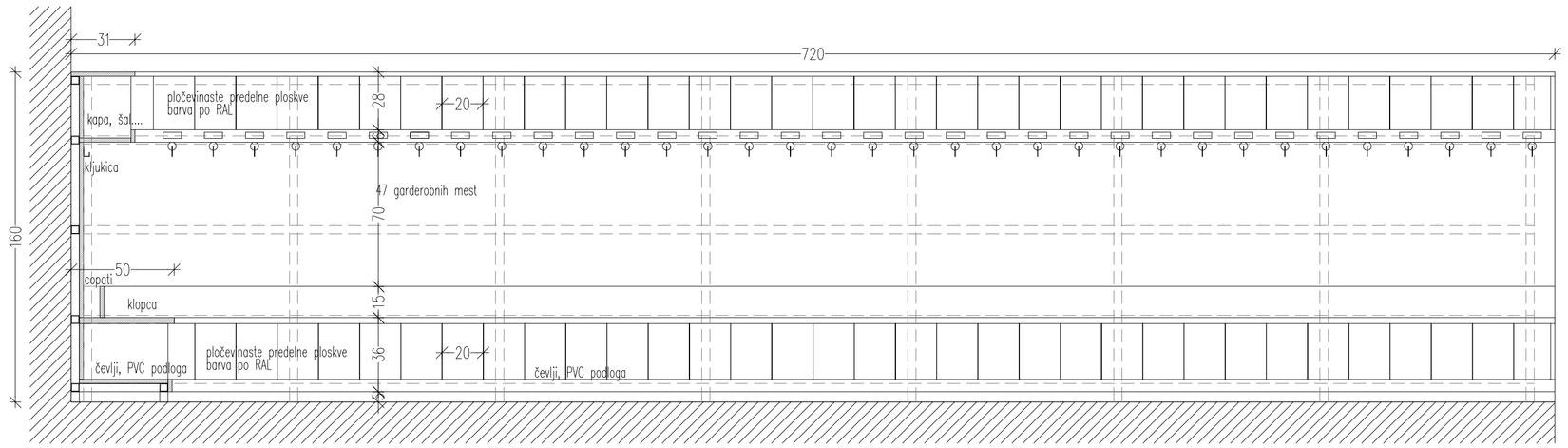

PREREZ POGLED

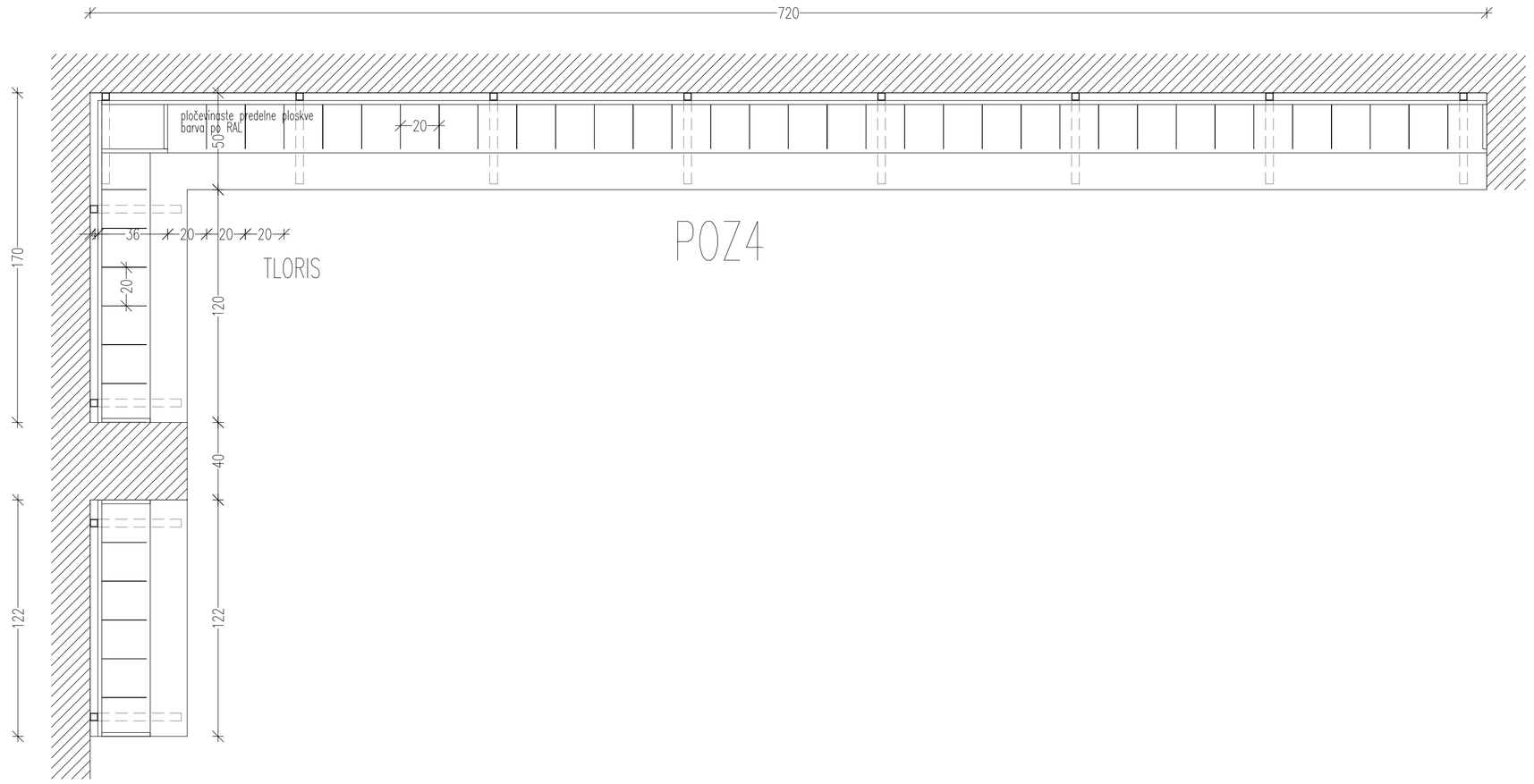

TLORIS

POZ4

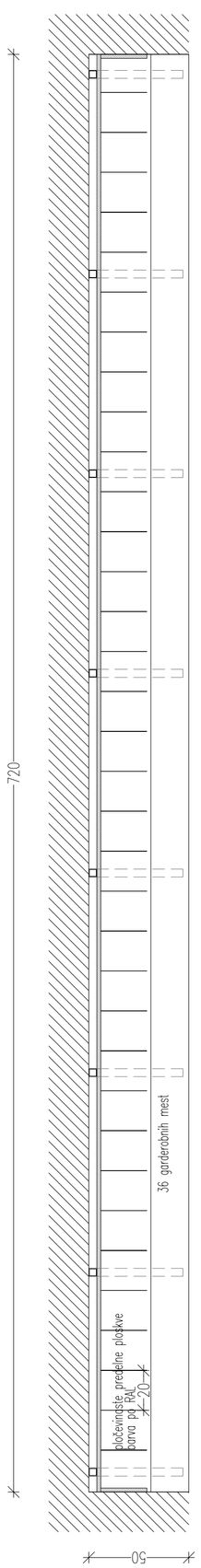

TLORIS

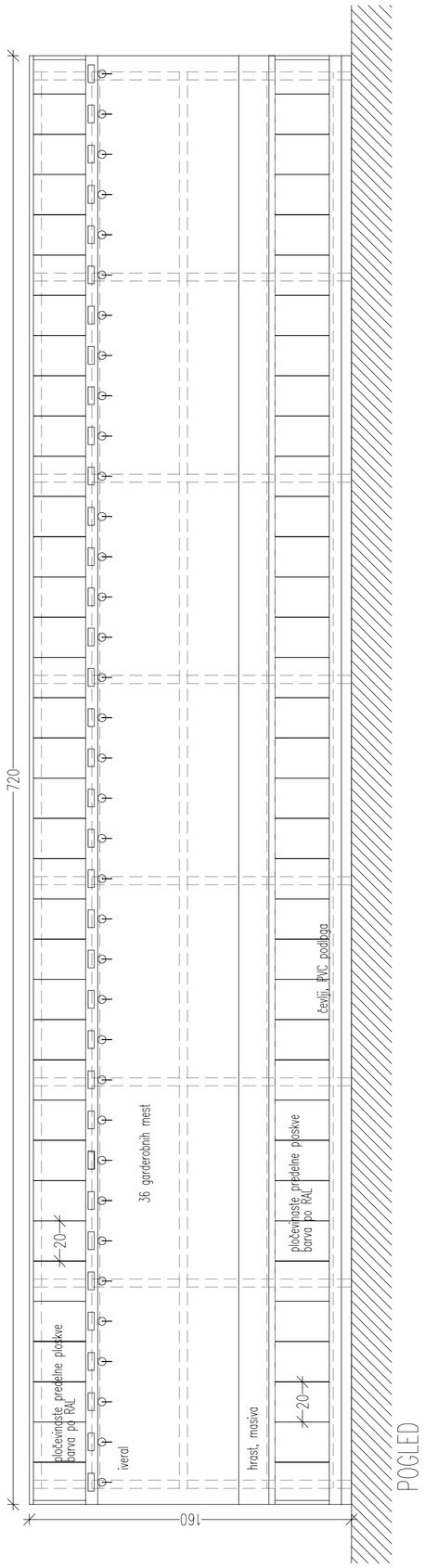

POZ2

POGLED

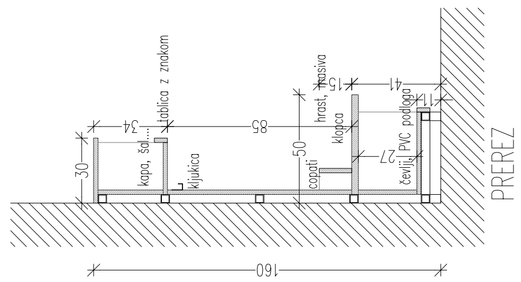

PREREZ

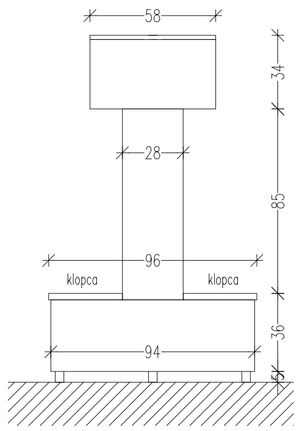

STRANSKI POGLED

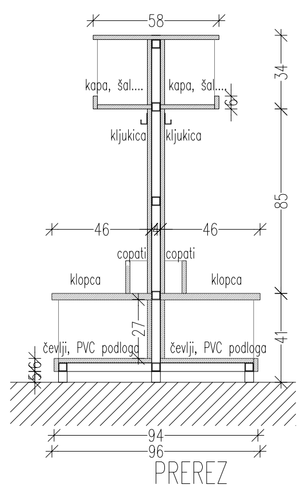

PREREZ

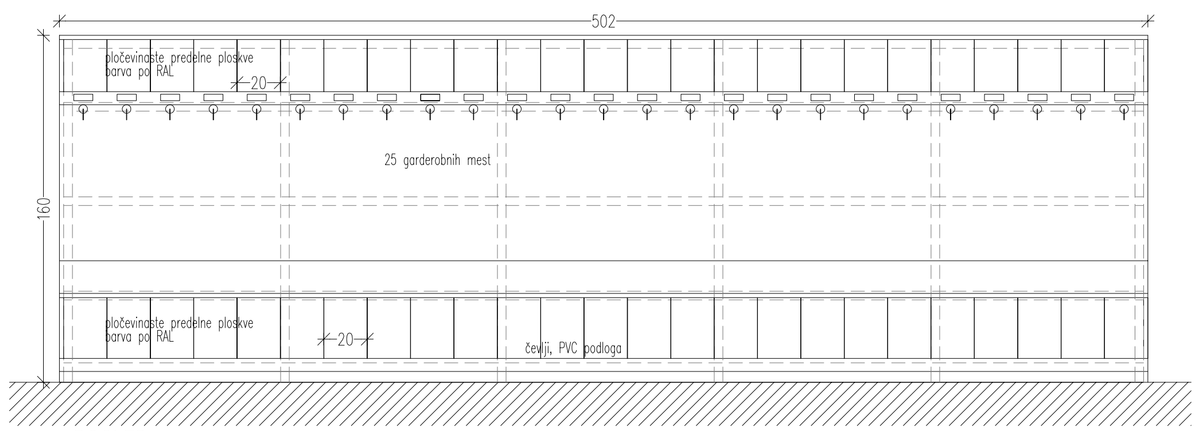

POGLED

POZ3

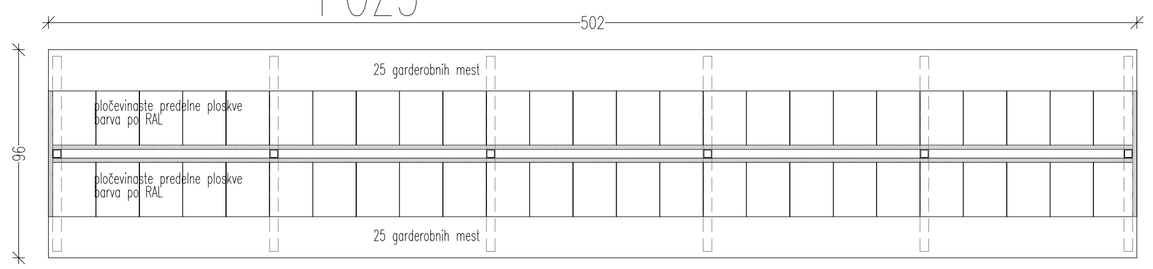

TLORIS

investitor:	MESTNA OBČINA LJUBLJANA Mestni trg 1, Ljubljana	objekt:	REKONSTRUKCIJA OŠ VIDE PREGARC IN IZGRADNJA PRIZIDKA
projektant:	savaprojekt krško družba za razvoj, projektiranje, kontrolo in inženiring d.d. Cesta krških žrtev 39 8270 Krško Slovenija	del objekta:	
		vrsta načrta/prikaza:	NAČRT OPREME
	ime in priimek: / id. številka:	del načrta/prikaza:	
OVP:	S. Šterpin, u.d.i.a. / ZAPS 1116A	vrsta risbe:	POZ. 2, POZ. 3, POZ. 4 PRIZIDEK GARDEROBA
OP/OPGN:	S. Šterpin, u.d.i.a. / ZAPS 1116A		
SP:			
št. načrta/prikaza: SPK–OPREMA	datum: januar 2015 / merilo: 1:20	št. projekta: 09472–00 / vrsta projekta: OPR. / vrsta načrta: . / št. risbe: 011 / št. lista: 01 / sprem.: 0	

Iz teh risb je prepovedano dodelovati spremembe.

A1