PZI - sheme oken	T.4.01

O1	zasteklitev med slopi	**število: 3**
opis okna	fiksno okno	
mizarska mera	/	
zidarska mera	275 / 275 cm	
svetla odprtina	/	
vgradnja	suhomontaža	
okvir in krilo	masivni les, macesen, odkapni elementi niso potrebni	
zasteklitev	prozorna, troslojna zasteklitev, Uw = 0,63 W/m²K, fiksni del varnostno	
okovje	/	
kljuka	/	
senčenje	/	
odpiranje	/	
zunanja polica	je ni / tlak do okvirja	
notranja polica	je ni / tlak do okvirja	

SHEMA ELEMENTA

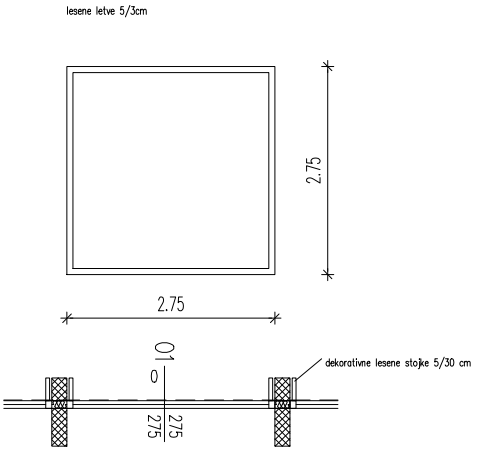

O2	steklena stena z vrati ob atriju	**število: 1**
opis okna	fiksno okno z vrati	
mizarska mera	/	
zidarska mera	847/275 cm	
svetla odprtina	/	
vgradnja	suhomontažna, RAL zaščita AB špalet	
okvir in krilo	masivni les, macesen, odkapni elementi kovina	
zasteklitev	prozorna, troslojna zasteklitev, Uw = 0,63 W/m²K, varnostno steklo	
okovje	vgradni šarnirji	
kljuka	inox kljuka z zaklepanjem na sistemski ključ	
senčenje	/	
odpiranje	klasično in fiksno	
zunanja polica	teraco polica / prag - 5 cm	
notranja polica	je ni / tlak	

SHEMA ELEMENTA

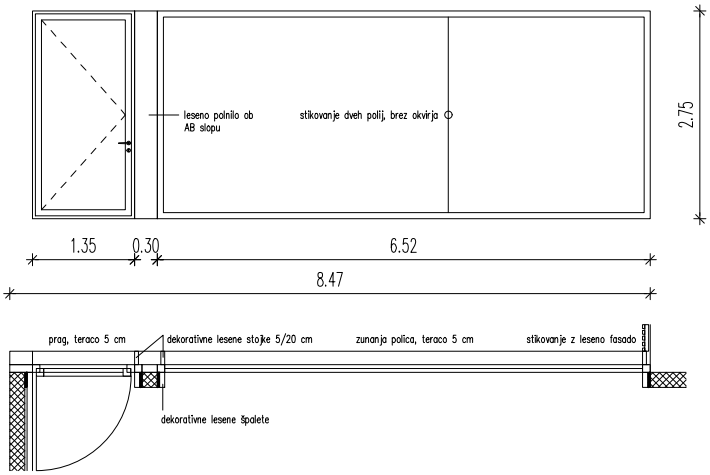

VSE MERE PREVERITI NA MESTU! NEJASNOSTI USKLADITI Z ARHITEKTOM! IZVAJALEC MORA PRIDOBITI POTRDITEV VZORCA!

O3	zasteklitev med slopi	**število: 1**

opis okna	fiksno okno
mizarska mera	/
zidarska mera	100 / 250 cm
svetla odprtina	/
vgradnja	RAL montaža - XPS 3cm
okvir in krilo	masivni les, macesen, alu odkapni elementi
zasteklitev	prozorna, troslojna zasteklitev, Uw = 0,63 W/m²K, varnostno steklo
okovje	/
kljuka	/
senčenje	/
odpiranje	/
zunanja polica	teraco polica / prag - 5 cm
notranja polica	je ni / tlak

SHEMA ELEMENTA

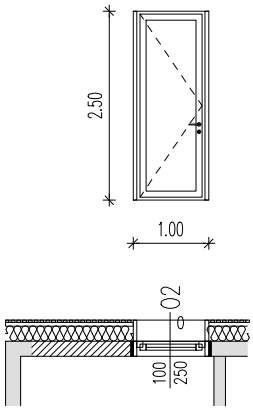

O4	steklena stena z vrati ob atriju	**število: 2**

opis okna	fiksno okno z nadsvetlobo, ki se odpira na ventus
mizarska mera	/
zidarska mera	231/390 cm
svetla odprtina	/
vgradnja	suhomontažna, RAL zaščita AB špalet, leseno obloga špalet
okvir in krilo	masivni les, macesen, odkapni elementi kovina
zasteklitev	prozorna, troslojna zasteklitev, Uw = 0,63 W/m²K, fiksni del varnostno
okovje	vgradni šarnirji
kljuka	/
senčenje	screen rolo na električni pogon
odpiranje	fiksno in na ventus
zunanja polica	teraco polica / prag - 5 cm
notranja polica	je ni / tlak

SHEMA ELEMENTA

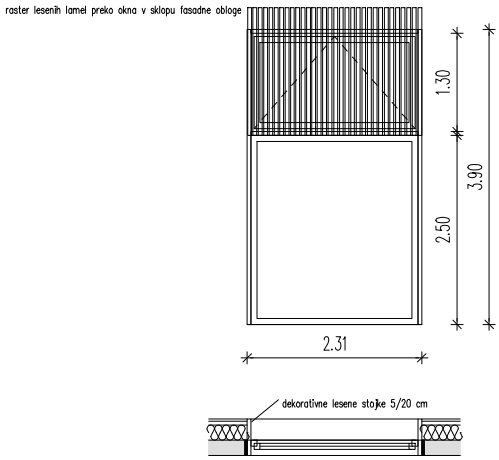

VSE MERE PREVERITI NA MESTU! NEJASNOSTI USKLADITI Z ARHITEKTOM! IZVAJALEC MORA PRIDOBITI POTRDITEV VZORCA!

O5	zasteklitev telovadnice	**število: 1**

opis okna	zasteklitev telovadnice v treh nivojih, drsna vrata, fiksni pas in odpiranje na ventus v zgornjem pasu, dekorativne lesene lamele 5/5cm v sklopu fasadne obloge
zidarska mera	770 / 660 cm
svetla odprtina	/
vgradnja	RAL montaža - XPS 3cm
okvir in krilo	masivni les, macesen, alu odkapni elementi (ev kovinske ojačitve)
zasteklitev	prozorna, troslojna zasteklitev, Uw = 0,63 W/m²K, varnostno steklo
okovje	tipsko, po detajlu s proizvajalcem
kljuka	inox
senčenje	/
odpiranje	drsno, fiksno in na ventus
zunanja polica	teraco polica / prag - 5 cm
notranja polica	je ni / tlak

SHEMA ELEMENTA

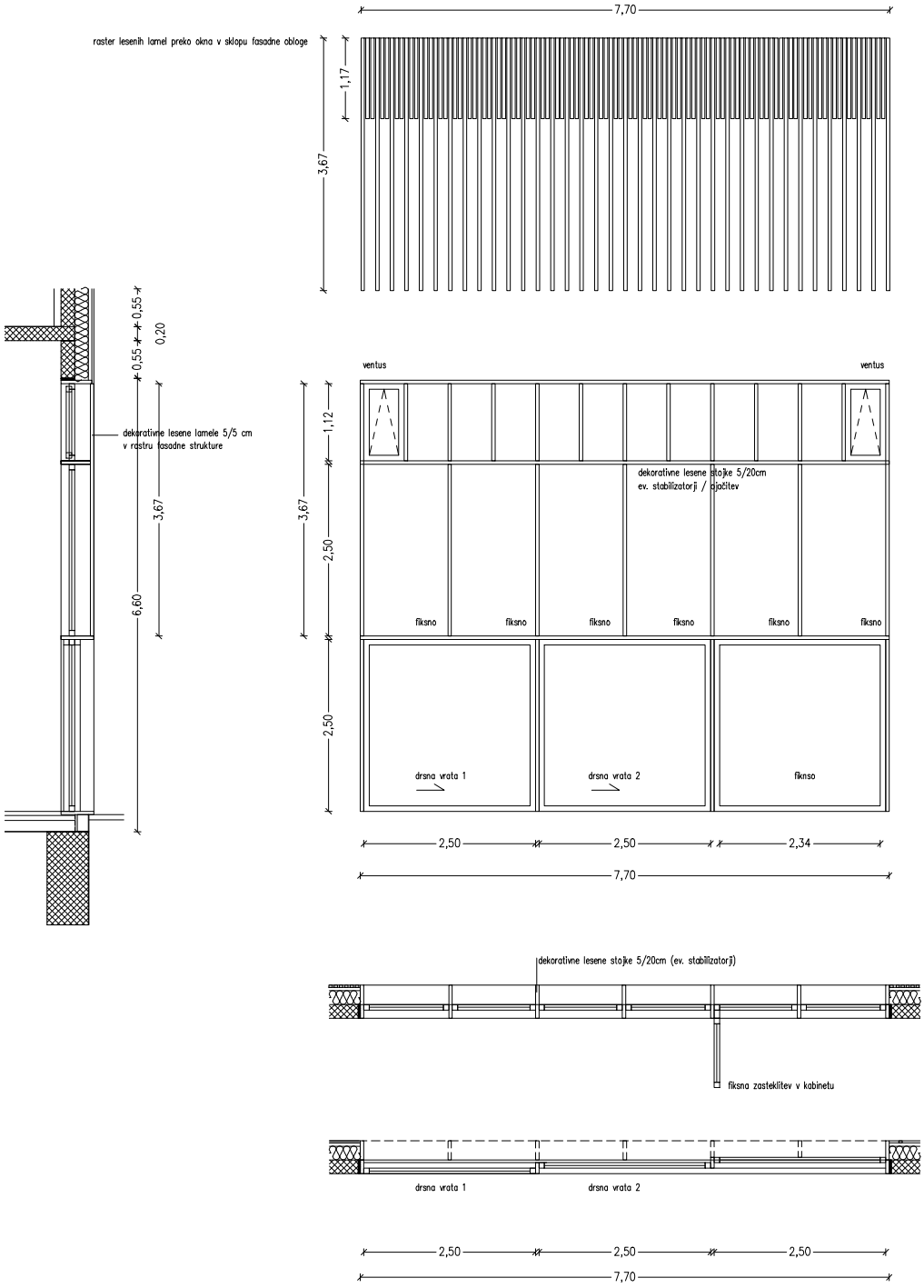

O6

fiksno okno sanitarije

število: 1

opis okna	fiksno okno
mizarska mera	/
zidarska mera	260 / 250 cm
svetla odprtina	/
vgradnja	RAL montaža - XPS 3cm
okvir in krilo	masivni les, macesen, alu odkapni elementi
zasteklitev	prozorna, troslojna zasteklitev, Uw = 0,63 W/m²K, varnostno steklo
okovje	/
kljuka	/
senčenje	/
odpiranje	/
zunanja polica	kovinska polica , prašno barvana, barva po dogovoru s projektantom
notranja polica	je ni / tlak

SHEMA ELEMENTA

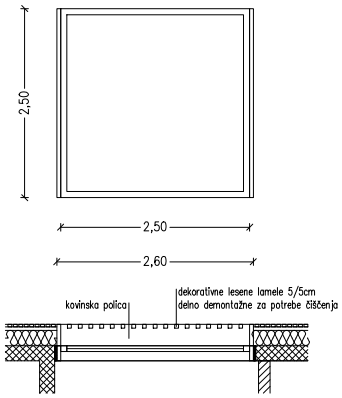

O7

fiksno okno sanitarije

število: 1

opis okna	fiksno okno
mizarska mera	/
zidarska mera	165 / 250 cm
svetla odprtina	/
vgradnja	RAL montaža - XPS 3cm
okvir in krilo	masivni les, macesen, alu odkapni elementi
zasteklitev	prozorna, troslojna zasteklitev, Uw = 0,63 W/m²K, varnostno steklo
okovje	/
kljuka	/
senčenje	/
odpiranje	/
zunanja polica	kovinska polica , prašno barvana, barva po dogovoru s projektantom
notranja polica	je ni / tlak

SHEMA ELEMENTA

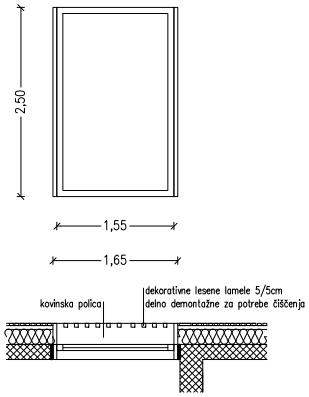

VSE MERE PREVERITI NA MESTU! NEJASNOSTI USKLADITI Z ARHITEKTOM! IZVAJALEC MORA PRIDOBITI POTRDITEV VZORCA!

O8 — zasteklitev v učilnici — **število: 1**

opis okna	izmenično fiksno okno in okno, ki se odpira klasično in na ventus (pred njim varnostne lesene lamele)
mizarska mera	/
zidarska mera	685 / 250 cm
svetla odprtina	/
vgradnja	RAL montaža - XPS 3cm
okvir in krilo	masivni les, macesen, alu odkapni elementi
zasteklitev	prozorna, troslojna zasteklitev, Uw = 0,63 W/m²K, varnostno steklo
okovje	/
kljuka	/
senčenje	screen rolo na električni pogon
odpiranje	/
zunanja polica	kovinska polica , prašno barvana, barva po dogovoru s projektantom
notranja polica	je ni / tlak

SHEMA ELEMENTA

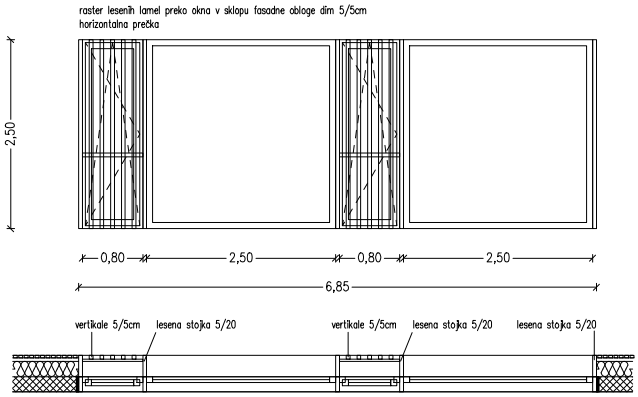

O9 — PVC okno v obstoječem traktu — **število: 6**

opis okna	okno enako kot obstoječa na lemeli
mizarska mera	/
zidarska mera	231/265 cm
svetla odprtina	/
vgradnja	suhomontažna, RAL zaščita AB špalet
okvir in krilo	PVC, bele barve (kot obstoječa)
zasteklitev	prozorna, troslojna zasteklitev, Uw = 0,63 W/m²K
okovje	tipsko
kljuka	PVC kljuka
senčenje	alu brisoleji kot obstoječi, screen rolo na električni pogon
odpiranje	klasično in na ventus
zunanja polica	alu polica (kot obstoječe)
notranja polica	alu polica (kot obstoječe)

SHEMA ELEMENTA

okno

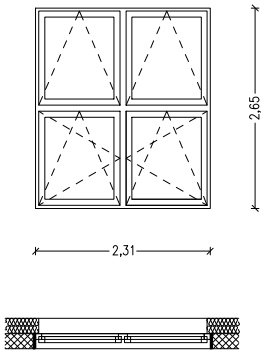

alu brisoleji (kot obstoječi) (2 kom)

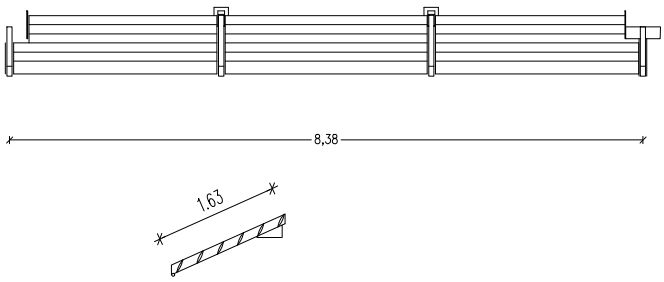

VSE MERE PREVERITI NA MESTU! NEJASNOSTI USKLADITI Z ARHITEKTOM! IZVAJALEC MORA PRIDOBITI POTRDITEV VZORCA!

O10	zasteklitev med slopi	**število: 1**

opis okna	izmenično fiksno okno in okno, ki se odpira klasično in na ventus (pred njim varnostne lesene lamele)
mizarska mera	/
zidarska mera	685 / 250 cm
svetla odprtina	/
vgradnja	RAL montaža - XPS 3cm
okvir in krilo	masivni les, macesen, alu odkapni elementi
zasteklitev	prozorna, troslojna zasteklitev, Uw = 0,63 W/m²K, varnostno steklo
okovje	/
kljuka	inox
senčenje	screen roloji na električni pogon
odpiranje	/
zunanja polica	kovinska polica , prašno barvana, barva po dogovoru s projektantom
notranja polica	je ni / tlak

SHEMA ELEMENTA

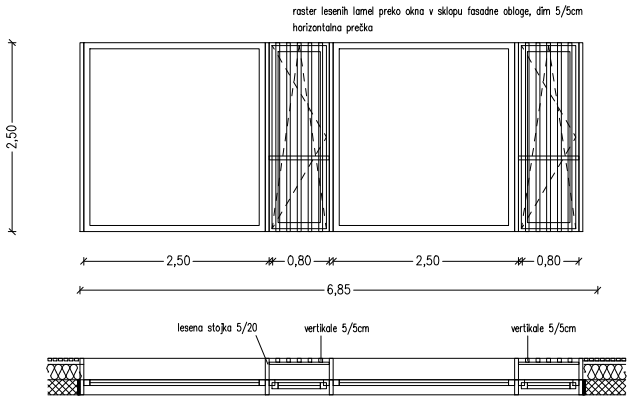

O11	fiksno okno sanitarije	**število: 1**

opis okna	fiksno okno
mizarska mera	/
zidarska mera	130 / 250 cm
svetla odprtina	/
vgradnja	RAL montaža - XPS 3cm
okvir in krilo	masivni les, macesen, alu odkapni elementi
zasteklitev	prozorna, troslojna zasteklitev, Uw = 0,63 W/m²K, varnostno steklo
okovje	/
kljuka	/
senčenje	/
odpiranje	/
zunanja polica	kovinska polica , prašno barvana, barva po dogovoru s projektantom
notranja polica	je ni / tlak

SHEMA ELEMENTA

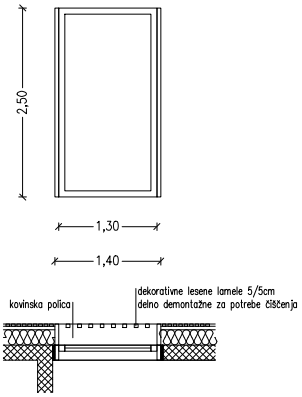

VSE MERE PREVERITI NA MESTU! NEJASNOSTI USKLADITI Z ARHITEKTOM! IZVAJALEC MORA PRIDOBITI POTRDITEV VZORCA!

O12	zasteklitev med slopi	**število: 1**

opis okna	fiksno okno
mizarska mera	/
zidarska mera	260 / 250 cm
svetla odprtina	/
vgradnja	RAL montaža - XPS 3cm
okvir in krilo	masivni les, macesen, alu odkapni elementi
zasteklitev	prozorna, troslojna zasteklitev, Uw = 0,63 W/m²K, varnostno steklo
okovje	/
kljuka	/
senčenje	/
odpiranje	/
zunanja polica	kovinska polica , prašno barvana, barva po dogovoru s projektantom
notranja polica	je ni / tlak

SHEMA ELEMENTA

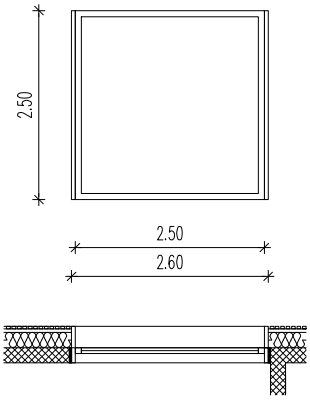

O13	zasteklitev v učilnici	**število: 1**

opis okna	izmenično fiksno okno in okno, ki se odpira klasično in na ventus (pred njim varnostne lesene lamele)
mizarska mera	/
zidarska mera	685 / 250 cm
svetla odprtina	/
vgradnja	RAL montaža - XPS 3cm
okvir in krilo	masivni les, macesen, alu odkapni elementi
zasteklitev	prozorna, troslojna zasteklitev, Uw = 0,63 W/m²K, varnostno steklo
okovje	/
kljuka	/
senčenje	screen rolo ne električni pogon
odpiranje	/
zunanja polica	kovinska polica , prašno barvana, barva po dogovoru s projektantom
notranja polica	je ni / tlak

SHEMA ELEMENTA

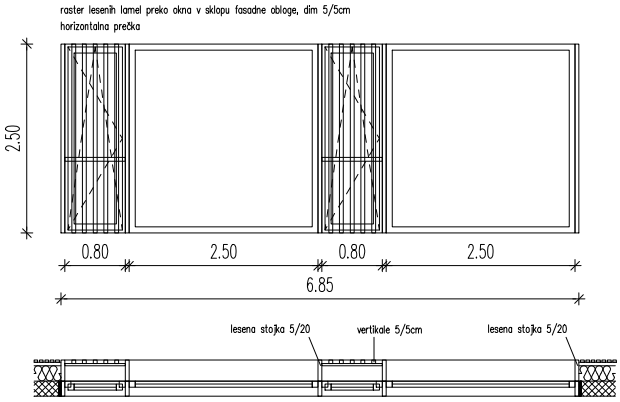

VSE MERE PREVERITI NA MESTU! NEJASNOSTI USKLADITI Z ARHITEKTOM! IZVAJALEC MORA PRIDOBITI POTRDITEV VZORCA!

O14	zasteklitev stopnišča z evakuacijo na prosto	**število: 1**

opis okna	fiksno okno z vrati, na zunanji strani so lesene dekorativne lamele 5 / 5 cm, prečno gredo (macesen)
mizarska mera	/
zidarska mera	225 / 475 cm
svetla odprtina	evakuacijska vrata 90/230
vgradnja	RAL montaža - XPS 3cm
okvir in krilo	masivni les, macesen, alu odkapni elementi
zasteklitev	prozorna, troslojna zasteklitev, Uw = 0,63 W/m²K, varnostno steklo
okovje	/
kljuka	naletna kovisnka letev
senčenje	/
odpiranje	klasično
zunanja polica	teraco polica / prag - 5 cm
notranja polica	je ni / tlak

SHEMA ELEMENTA

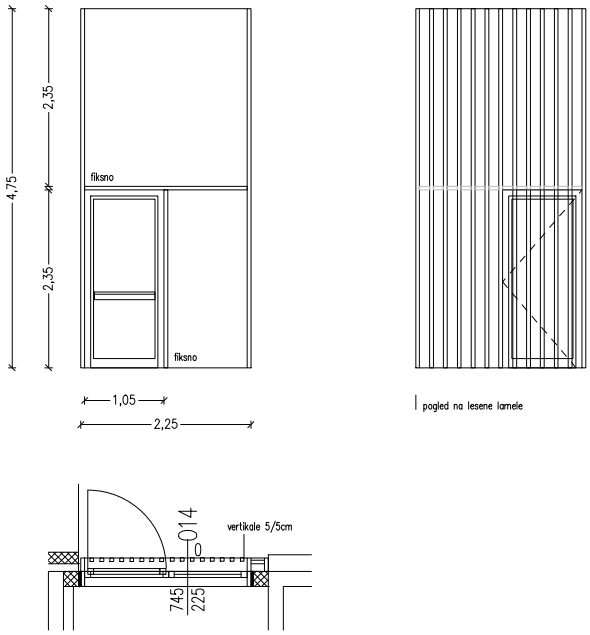

O15	zasteklitev med slopi	**število: 1**

opis okna	fiksno okno z vrati, na zunanji strani so lesene dekorativne lamele 5 / 5 cm, prečno gredo (macesen)
mizarska mera	/
zidarska mera	225 / 525 cm
svetla odprtina	vrata za zračenje 90/230
vgradnja	RAL montaža - XPS 3cm
okvir in krilo	masivni les, macesen, alu odkapni elementi
zasteklitev	prozorna, troslojna zasteklitev, Uw = 0,63 W/m²K, varnostno steklo
okovje	/
kljuka	inox kljuka
senčenje	/
odpiranje	fiksno, klasično in na ventus
zunanja polica	teraco polica / prag - 5 cm
notranja polica	je ni / tlak
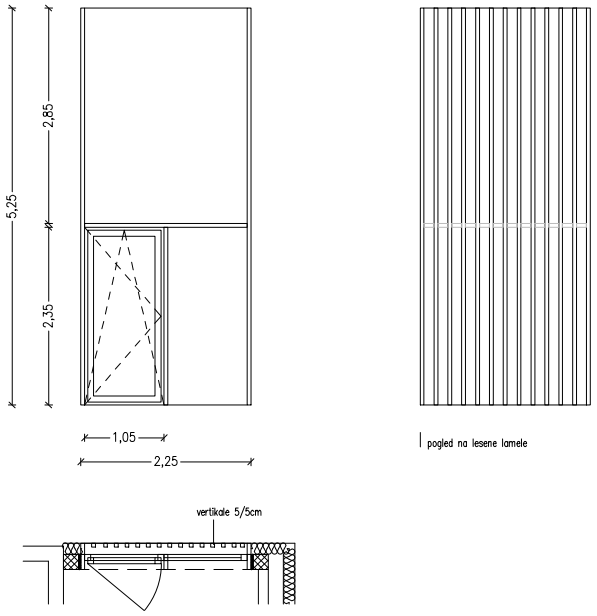
SHEMA ELEMENTA